CONTI

Duschraum- & Waschraumlösungen

Gewerblich & Öffentlich



Gesamtpreisliste 2021

Einleitung

Armaturenmanagement

CNX & Service APP
Wassermanagement-System

Duschraumlösungen

Duschen
Systembeschreibung

Duschen
elektronisch

Duschen
mechanisch

Zubehör & Umrüstsets
für Duschen

Brauseköpfe
für Duschpaneele und Duschen Unterputz

Spa & Wellness
Regenbrauseköpfe und Kneipp-Garnituren

Thermostatbatterien

Waschraumlösungen

Wasch- & Spültischarmaturen
elektronisch

Waschtischarmaturen
mechanisch

Zubehör
für Waschtischarmaturen

Waschtische

Urinalarmaturen
elektronisch | Zubehör | Umrüstsets

Sanitärraumausstattung
Designserien | Edelstahlausstattung

Hygienelösungen

Desinfektionslösungen
Dosieranlagen | Zubehör

Endständige Filter
Hohlfaser-Membranfilter | Inline-Membranfilter

Service & Informationen

Kundenservice
Ansprechpartner | AGB







Einleitung 1

ARMATURENMANAGEMENT

CNX Wassermanagement-System 20
Service APP 34

DUSCHRAUMLÖSUNGEN

Duschen Systembeschreibungen 42

Elektronische Duschen

Duschpaneele 64
Duschen Unterputz 88
Duschen Aufputz 127
Standbrausen 130

Mechanische Duschen

Duschpaneele 140
Duschen Unterputz 152
Duschen Aufputz 180

Zubehör Duschen 186

Umrüstsets Duschen 216

Brauseköpfe

Düsenbrauseköpfe 226
Regenbrauseköpfe 230
Brauserohrgarnituren 232
Handbrausegarnitur 234
Wandanschlussbogen 235
Wanddurchführung 235
Adapter 235

Spa & Wellness

Regenbrauseköpfe 238
Stachelbrauseköpfe 244
Brausekugelgelenk 245
Seiten-/Düsenbrauseköpfe 246
Mehrloch-Düsenbrausekopf 247
Kugeldüse 247
Schwallbrauseköpfe 248
Brausearm/Brauserohr 249
Eimer-Schwallbrause 251
Garnituren Blitzguss 252
Garnituren Kneipp-Guss 254
Garnitur Unterputz 256

Thermostatbatterien

Thermostatbatterien Aufputz 260
Thermostatbatterien Unterputz 262
Untertisch-Thermostate 264

WASCHRAUMLÖSUNGEN

Elektronische Waschtischarmaturen

Standarmaturen berührungslos

ultra 272
lino 285
lumino 293
iQ 298
Senso 303
loopino 304
maxx 308
umaxx 311

Standarmaturen Selbstschluss

tipolino 312

Wandarmaturen Unterputz

CONGENIAL FIT 314
ultra 333
lino 334
iQ 337

Wandarmaturen Aufputz

CONBASE 339
lino 343

Reihenwaschplätze

CONGENIAL 348
lino 359

Küchenarmatur

Hybrid Küchenarmatur H10 363

Mechanische Waschtischarmaturen

Stand- und Wandarmaturen

lino SofTouch 366
CONWASH 370
CONMED 373
Untertisch-Thermostat 375

Zubehör Waschtischarmaturen 380

Waschtische

Waschtische Mineralguss Gelcoat 392
Waschtische StoneTec/StoneTec-PRO 398
Schalenbeckenset 430







Urinalarmaturen

Unterputz

ultra ... 436
iQ ... 438
lino ... 439
Siphonsteuerung ... 441

Aufputz

lino ... 442

Zubehör Urinalarmaturen ... 443

Umrüstsets Urinalarmaturen ... 448

Sanitärraumausstattung

Designserie SteelTec

Händetrockner ... 456
Papierhandtuchspender ... 457
Spender für Seife | Desinfektionsmittel ... 458
Toilettenpapierhalter ... 459
Hygiene-/Abfallbehälter ... 462
Sicherheitswickeltisch ... 464
Papierrollenhalter ... 464

Designserie BJÖRK

Händetrockner ... 466
Papierhandtuchspender ... 467
Spender für Seife | Desinfektionsmittel ... 468
Toilettenpapierhalter ... 470
Hygiene-/Abfallbehälter ... 471
Wickeltisch ... 472
Papierspender ... 473

Designserie LOKI

Händetrockner ... 474
Papierhandtuchspender ... 475
Spender für Seife | Desinfektionsmittel ... 476
Abfallbehälter ... 478
Toilettenpapierhalter ... 479

Designserie Zubehör

Bodenständer ... 480
Tischständer ... 481
Tropfschale ... 482
Transformatoren ... 483

Designserie TAP

Händetrockner ... 484
Spender für Seife | Desinfektionsmittel ... 485

Edelstahlausstattungen

Hände- und Haartrockner ... 486
Händetrockner ... 487
Haartrockner ... 490
Papier-/Hygieneabfallbehälter ... 491
Hygienebeutelspender ... 493
Papierhandtuchspender ... 494
Wickeltisch ... 495
Wand- und Tischseifenspender ... 496
Spender für Seife | Desinfektionsmittel ... 499
WC-Ausstattung ... 503
Wandspiegel ... 507
Zubehör ... 509
Waschbecken ... 511
Einbaubecken ... 515
Waschrinnen ... 516
Zubehör ... 518
Laborwaschbecken ... 519
Ausgussbecken ... 520
Ablaufventil ... 523
Urinal ... 524
Wand-WC ... 525

HYGIENELÖSUNGEN

CONTI+ oXan®

Trinkwasserdesinfektion ... 532
Oberflächendesinfektion ... 534
Raumluftdesinfektion ... 538
Schwimmbadfilterdesinfektion ... 540
Dosieranlage ... 542
Zubehör ... 546

Endständige Filter

Hohlfaser-Membranfilter ... 558
Inline Hohlfaser-Membranfilter ... 569

SERVICE & INFORMATION

Kundenservice

Serviceleistungen ... 577
Kundenservice ... 585
Kontakt ... 587
AGB ... 588



CONTI+

Smarte Systeme für mehr Lebensqualität

Hygienische und smarte Duschraum- und Waschraumkonzepte für ein Plus an Lebensqualität: Dafür steht die Marke CONTI+ seit mehr als 45 Jahren. Dank unserer innovativen Technologien, jahrelanger Expertise und einem umfassenden Serviceangebot bieten wir unseren Kunden für jede Anforderung im Neubau- und Sanierungsbereich die optimale Lösung. Kompetent, flexibel – und rundum überzeugend.

Von modernen elektronischen und mechanischen Dusch- und Waschtischarmaturen über Urinalarmaturen sowie Waschtischen bis hin zu kompletten Sanitärraumausstattungen und Desinfektionskonzepten: Bei allen Produkten und Systemlösungen denken wir ganzheitlich und legen größten Wert auf Nachhaltigkeit, Hygiene und Sicherheit. Dazu sorgen smarte Entwicklungen bei Elektronik und User Interface für maximalen Komfort, einen bestmöglichen Kundennutzen und den konsequenten Schutz unserer Umwelt.

Entdecken Sie unser ganzheitliches und einzigartiges Produkt- und Serviceangebot im Bereich Duschraum- und Waschraumlösungen – für Ihren Projekterfolg und begeisterte Kunden!

Ihr

CONTI+ Team



EINLEITUNG

CONTI+ Konzepte & Lösungen für Ihren Sanitärraum







NACHHALTIG

Ressourcenschonung mit Weitblick

Nachhaltiges Wirtschaften im Einklang mit Mensch und Natur – das ist seit vielen Jahren unser Anspruch. Bei der Entwicklung unserer CONTI+ Duschsysteme spielen Faktoren wie der verantwortungsvolle Umgang mit Wasser und Energie, eine dauerhaft wartungsarme Nutzung sowie die Wirtschaftlichkeit über den gesamten Lebenszyklus daher eine zentrale Rolle.

Durch den Einsatz von Edelstahl ohne Beschichtung, von Materialien mit geringem Nickel-/Bleigehalt, durch wiederverwertbare Kunststoffe oder auch umweltverträgliche Desinfektionsmittel vermeiden wir zudem konsequent unnötige Umweltbelastungen. So bringen wir neueste Technologien und Ressourcenschonung zukunftsgerecht zusammen – zum Vorteil unserer Kunden.

Die Bausteine des CONTI+ Wassersparkonzepts im Überblick:

CONTI+ CNX Wassermanagement-System
Einstellung, Programmierung und Deaktivierung eingebundener Duschen oder Duschgruppen

CONTI+ Service APP
Einzelarmaturensteuerung von Dusch-, Waschtisch- und Urinalarmaturen zur Programmierung, direkten Funktionsauslösung, Protokollierung und Auslesen von Daten

Reinigen ohne zusätzlichen Wasserverbrauch
für Reinigungskomfort durch Reinigungsstopp

Wasserlaufzeit elektronisch
Elektronische Selbstschlussfunktion mit einstellbaren Wasserlaufzeiten für einen reduzierten Wasserverbrauch

Wasserlaufzeit mechanisch
Mechanische Selbstschlussfunktion mit einstellbarer Wasserlaufzeit für einen reduzierten Wasserverbrauch

Start/Stopp-Funktion zum Wassersparen
Einstellbare bzw. automatische Start/Stopp-Funktion zum Wassersparen

HYGIENISCH

Umfassende Sicherheit durch Sauberkeit

Die Hygieneanforderungen steigen vor allem in öffentlichen, halböffentlichen, gewerblichen und industriellen Gebäuden stetig – national wie international. Vor diesem Hintergrund optimieren wir unsere Duschsysteme kontinuierlich weiter. Unser ganzheitliches CONTI+ Hygienekonzept garantiert maximale Sicherheit in Dusch- und Waschräumen – ganz gleich, in welchem Einsatzbereich. Dabei reichen unsere Leistungen von der individuellen Hygieneplanung über die Verwendung hygienischer Materialien bis zur Berücksichtigung wichtiger Funktionen wie der Hygienespülung oder der thermischen Desinfektion.

Ein zentraler Bestandteil unseres Hygienekonzepts ist das intelligente CONTI+ CNX Wassermanagement-System. Es ermöglicht ein einfaches und übersichtliches Armaturenmanagement von bis zu 150 Duschen, Waschtisch- und Urinalarmaturen – für eine sichere Durchführung und Dokumentation sämtlicher Hygienefunktionen und Betriebsaktionen.

Unsere innovativen Technologien und Hygienefunktionen:

Hygienisch/Keimreduktion
Verhinderung bzw. Minimierung von Keimbildung durch den Einsatz keimhemmender Materialien

Automatische Hygienespülung
Spülung der Rohrleitungen zur Vermeidung von Keimbildung bei stehendem Wasser – je nach Bedarf über eine nutzungsabhängige Intervallsteuerung, eine Zeitsteuerung oder eine Kalenderfunktion, integriert im CNX Wassermanagement-System oder über die Service APP

Kaltwasserspülung
Kaltwasserspülung von elektronischen Armaturen unter Einbindung in das CNX Wassermanagement-System oder über die Service APP

Thermische Desinfektion, elektronisch
Thermische Spülung der Armaturen per Schlüsselschalter oder als Kalenderfunktion im CNX Wassermanagement-System oder über die Service APP

Thermische Desinfektion, manuell
Thermische Spülung der Armaturen über einen manuell zu öffnenden TD-Stopfen, integriert in die Duscharmatur





CONTI+ Hygienekonzept

PRÄVENTIV | PERMANENT | AKUT

CONTI+ bietet drei Bausteine für die hygienische Sicherheit in Dusch- und Waschräumen:

PRÄVENTIV: Beratung und Unterstützung bei Planung, Bau und Wartung.

PERMANENT: Effektives Wassermanagement, professionelle Wartung und Beprobung.

AKUT: Innovative Lösungen zur Wiederherstellung der Hygiene bei akuter Kontaminierung – für eine sichere Bedienung, Einbindung und Kontrolle der Produkte, ob mit dem CNX Wassermanagement-System oder mit der Service APP.

Die Bausteine des CONTI+ Hygieneservices im Überblick:

- Separate thermische Desinfektion (manuell/elektronisch), Hygiene- und Kaltwasserspülung
- mikrobiologische Sanierung von Trinkwasserinstallationen und Schwimmbadfiltersystemen
- hygienische Installation durch Desinfektion von Werkzeugen, Oberflächen und Komponenten
- Konzepte für menschliche Hygiene
- Desinfektion von Raum- und Raumluftanlagen durch Kaltvernebelung oder Luftreinigung
- umfassendes Wassermanagement, Trinkwasserhygiene-Tests und Wartung
- CONTI+ oXan® Desinfektionslösungen
- endständige Filterlösungen zur Aufhebung von Nutzungsverboten



Verbrühschutz
Die thermostatische Mischeinrichtung mit Verbrühschutz sorgt für Sicherheit

Vandalensicherheit
Zuverlässiger Betrieb und Schutz vor Vandalismus durch die Bauform, das Design und die Materialauswahl

Reinigungsstopp
Reinigungsstopp über den RC-Switch (magnetische Reedschalter-Unterbrechung der Auslösefunktion, direkt vor Ort) oder als Kalenderfunktion über die Service APP oder integriert in das CNX Wassermanagement-System



SICHER

Bester Schutz durch intelligente Technik

Sicherheit hat im Sanitärbereich oberste Priorität – gerade im öffentlichen, halböffentlichen und gewerblichen Bereich sind daher bei Installation und Betrieb von Duschsystemen zahlreiche gesetzliche und normative Vorgaben zu erfüllen.

Unsere CONTI+ Lösungen erfüllen alle Anforderungen. Wir entwickeln ausschließlich funktionssichere und zuverlässige Produkte, die dem Nutzer einen maximalen Komfort sichern und vor ungewollter Fehlbedienung schützen.

Neben der Produktsicherheit haben wir auch die Zukunftssicherheit immer im Blick. Unsere langjährige Marktpräsenz, die Zugehörigkeit zu einer traditionsreichen Schweizer Unternehmensgruppe, unser eigener Kundendienst sowie die zuverlässige Verfügbarkeit von Ersatzteilen sorgen dafür, dass unsere Kunden mit CONTI+ immer auf der sicheren Seite sind. Heute und morgen.

Die Bausteine des CONTI+ Sicherheitskonzepts im Überblick:

- **sichere Wasserqualität** durch zugelassene Materialien und innovative Hygienefunktionen und -maßnahmen
- **Vandalensicherheit** für den zuverlässigen Betrieb durch spezielle Bauformen bzw. Designs, innenliegende Komponenten und robuste Materialien
- **Reinigungsstopp** zum wirksamen Schutz des Reinigungspersonals vor unerwünschter Wasserauslösung
- **Zertifizierung** durch neutrale Institute – zum Beispiel WRAS, DVGW und Watermark
- **höchste Qualität** durch 100%-Prüfung inklusive Funktionstest sowie Ersatzteilgarantie
- integrierter **thermostatischer Verbrühschutz** nach DIN EN 1111 für höchste Sicherheit

Verbrühschutz:
Kartusche schließt
bei Kaltwasserausfall

Vandalensicherer Temperaturgriff:
Befestigung am CONGENIAL
Armaturengehäuse und somit Schutz
vor Beschädigung der Kartusche



SMART

Wassermanagement – so einfach wie nie

Vor dem Hintergrund steigender nationaler und internationaler Hygieneanforderungen bei der Trinkwasserinstallation bekommen smarte Wassermanagement-Systeme einen immer größeren Stellenwert.

CONTI+ entwickelt seit langer Zeit smarte Lösungen zur zentralen Verwaltung, Steuerung und Überwachung von Geräten und Komponenten.

Ob Einzelarmatur oder eine gesamte Anlage mit bis zu 150 CONTI+ Armaturen: Dank unserer intelligenten Technologien lassen sich alle betriebs-, dokumentations- und sicherheitsrelevanten Funktionen wie die komfortable Automatisierung von Spülungen, die Einstellung von Betriebszeiten einer thermischen Desinfektion sowie die Einstellung von Betriebs- oder Reinigungsstopps ganz einfach und sicher managen. Für mehr Komfort und eine erstklassige Hygiene.

Die Bausteine des CONTI+ Smart-Konzepts im Überblick:

- CONTI+ CNX Wassermanagement-System für die Integration von bis zu 150 CONTI+ Armaturen – für Hygieneanforderungen auf höchstem Niveau
- CONTI+ Service APP: Bequeme Einzelarmaturensteuerung von Dusch-, Waschtisch- und Urinalarmaturen zur Programmierung, Protokollierung und Datendokumentation durch Anbindung über den BLE Converter

CONTI+ CNX Wassermanagement-System
Einbindung von Armaturen in das CNX Wassermanagement-System möglich zur zentralen Steuerung und Protokollierung von Aktionen und Funktionen von Einzelarmaturen und Armaturengruppen

CONTI+ Service APP
Einzelarmaturensteuerung von Dusch-, Waschtisch- und Urinalarmaturen zur Programmierung, direkten Funktionsauslösung, Protokollierung und Auslesen von Daten







Smarter Service

Für jedes CONTI+ Produkt

In Verbindung mit unseren smarten Lösungen bieten wir jederzeit eine kompetente Beratung und einen umfangreichen technischen Support an – perfekt abgestimmt auf das jeweilige Projekt:

- Inbetriebnahme von CONTI+ CNX Wassermanagement-Systemen (bis zu 150 Armaturen)
- Bestandsaufnahme bzw. Verdrahtungsarbeiten an CONTI+ Armaturen und den zugehörigen Steuereinheiten
- Einweisung des Betriebspersonals in Bedienung, Funktion und Wartung aller CONTI+ Anlagenkomponenten
- Wartungsverträge und -services für regelmäßige Kontrollen
- Online-Support durch Installationsvideos und Schulungen



Einsatzbereiche	CONTI+ GANZHEITLICHES HYGIENEKONZEPT Hygienefunktionen PRÄVENTIV*	PERMANENT*	AKUT*
Produktgruppe			
CNX Wassermanagement-System	• Kaltwasserspülung, elektronisch • Hygienespülung, elektronisch • thermische Desinfektion, elektr. • dokumentierte Betriebs- und Hygienefunktionen	• Kaltwasserspülung, elektronisch • Hygienespülung, elektronisch • thermische Desinfektion, elektr. • dokumentierte Betriebs- und Hygienefunktionen	• Kaltwasserspülung, elektronisch • Hygienespülung, elektronisch • thermische Desinfektion, elektr. • dokumentierte Betriebs- und Hygienefunktionen
Service APP	• Kaltwasserspülung, elektronisch • Hygienespülung, elektronisch • thermische Desinfektion, elektr. • dokumentierte Betriebs- und Hygienefunktionen	• Kaltwasserspülung, elektronisch • Hygienespülung, elektronisch • thermische Desinfektion, elektr. • dokumentierte Betriebs- und Hygienefunktionen	• Kaltwasserspülung, elektronisch • Hygienespülung, elektronisch • thermische Desinfektion, elektr. • dokumentierte Betriebs- und Hygienefunktionen
Duschen, elektronisch Piezo-Taster oder E-Control	• Kaltwasserspülung, elektronisch • Hygienespülung, elektronisch • thermische Desinfektion, elektronisch, manuell optional • trinkwassergeeignete Materialien	• Kaltwasserspülung, elektronisch • Hygienespülung, elektronisch • thermische Desinfektion, elektronisch, manuell optional • trinkwassergeeignete Materialien	• Kaltwasserspülung, elektronisch • Hygienespülung, elektronisch • thermische Desinfektion, elektronisch, manuell optional
Duschen, mechanisch	• thermische Desinfektion, manuell, elektronisch optional • trinkwassergeeignete Materialien	• thermische Desinfektion, manuell, elektronisch optional • trinkwassergeeignete Materialien	• thermische Desinfektion, manuell, elektronisch optional
Waschtischarmaturen, elektronisch Piezo-Taster	• Hygienespülung, elektronisch • trinkwassergeeignete Materialien	• Hygienespülung, elektronisch • trinkwassergeeignete Materialien	• Hygienespülung, elektronisch
Waschtischarmaturen, elektronisch IR-Sensor	• Hygienespülung, elektronisch • thermische Desinfektion, elektr. • berührungslose Bedienung • trinkwassergeeignete Materialien	• Hygienespülung, elektronisch • thermische Desinfektion, elektr. • berührungslose Bedienung • trinkwassergeeignete Materialien	• Hygienespülung, elektronisch • thermische Desinfektion, elektr.
Waschtischarmaturen, mechanisch	• automatische berührungslose Schließfunktion • trinkwassergeeignete Materialien	• automatische berührungslose Schließfunktion • trinkwassergeeignete Materialien	• automatische berührungslose Schließfunktion
Urinalarmaturen, elektronisch	• Hygienespülung, elektronisch • berührungslose Bedienung	• Hygienespülung, elektronisch • berührungslose Bedienung	• Hygienespülung, elektronisch
Sanitärraumausstattung, elektronisch IR-Sensor	• berührungslose Bedienung	• berührungslose Bedienung	• berührungslose Bedienung
Sanitärraumausstattung, mechanisch	• automatische berührungslose Schließfunktion • berührungslose Einmal-Papierspender	• automatische berührungslose Schließfunktion • berührungslose Einmal-Papierspender	–
Brauseköpfe	• aerosolarm • trinkwassergeeignete Materialien	• aerosolarm • trinkwassergeeignete Materialien	• aerosolarm
Spa & Wellness	• trinkwassergeeignete Materialien	• trinkwassergeeignete Materialien	• Adapter zur Aufnahme end-ständiger Filter
Waschtische	• porenfreie Oberfläche • Ausführungen ohne Überläufe	• porenfreie Oberfläche • Ausführungen ohne Überläufe	• porenfreie Oberfläche • Ausführungen ohne Überläufe
Desinfektionslösungen	• Keimfreihaltung von Trinkwasserinstallationen; Werkzeuge, Komponenten, Oberflächen, Handflächen und Raumluft • Filtersysteme & Schwimmbadfilter	• Keimfreihaltung von Trinkwasserinstallationen; Werkzeuge, Komponenten, Oberflächen, Handflächen und Raumluft • Filtersysteme & Schwimmbadfilter	• Keimfreihaltung von Trinkwasserinstallationen; Werkzeuge, Komponenten, Oberflächen, Handflächen und Raumluft • Filtersysteme & Schwimmbadfilter
Endständige Filter	• Rückhaltung von Keimen an Entnahmestellen	• Rückhaltung von Keimen an Entnahmestellen	• Rückhaltung von Keimen an Entnahmestellen • temporäre Aufhebung von Nutzungsverboten

* **PRÄVENTIV** bei Planung, Bau und Wartung | **PERMANENT** im Betrieb und im Fall einer Gefährdung | **AKUT** bei akuter Kontaminierung und Gefahr im Verzug

Symbolbeschreibungen

Symbolbeschreibungen und Funktionen der CONTI+ Produkte im Überblick

Unsere Produkte zeichnen sich durch spezielle Funktionen aus. Von VARIOconnect über die Hygienespülungsfunktion bis hin zur Service APP finden sich viele nützliche Eigenschaften, welche die Produkte speziell für den Einsatz im öffentlichen, halböffentlichen und gewerblichen Sanitärraum prädestinieren.



CNX Wassermanagement-System
Zentrales Armaturenmanagement zur Sicherstellung der Hygienefunktionen von Dusch-, Waschtisch- und Urinalarmaturen.



CONTI+ Service APP
Einzelarmaturensteuerung von Dusch-, Waschtisch- und Urinalarmaturen zur Programmierung, direkten Funktionsauslösung, Protokollierung und zum Auslesen von Daten.



Automatische Hygienespülung
Spülung der Rohrleitungen zur Vermeidung von Keimbildung bei stehendem Wasser – je nach Bedarf über eine nutzungsabhängige Intervallsteuerung, eine Zeitsteuerung oder eine Kalenderfunktion, integriert im CNX Wassermanagement-System oder über die Service APP.



Thermische Desinfektion, elektronisch
Thermische Spülung der Armaturen per Schlüsselschalter oder als Kalenderfunktion im CNX Wassermanagement oder über die Service APP.



Thermische Desinfektion, manuell
Thermische Spülung der Armaturen über einen manuell zu öffnenden TD-Stopfen, integriert in die Duscharmatur.



Kaltwasserspülung
Kaltwasserspülung von elektronischen Armaturen durch Einbindung in das CNX Wassermanagement-System oder über die Service APP.



Verbrühschutz
Die thermostatische Mischeinrichtung mit Verbrühschutz sorgt für Sicherheit.



VARIOconnect
Die Multifunktionsschnittstelle VARIOconnect bietet eine Vielzahl an Anschlussmöglichkeiten für Stromversorgungen und Datenverbindungen.



Start/Stopp-Funktion zum Wassersparen
Einstellbare bzw. automatische Start/Stopp-Funktion zum Wassersparen.



Dreh- und Drückknopf
Elektronische Steuereinheit E-Control, Dreh-/Drückknopf für Misch- und Start/Stopp-Funktion.



Selbstschlussfunktion
Mechanische Selbstschlussfunktion, einstellbare Wasserlaufzeit.



Berührungslose Funktion
Infrarotsensor zur Auslösung des Wasserflusses.



Hygienespülung über Schlüsselschalter
Auslösung der Hygienespülung über einen potenzialfreien Eingang mit Schlüsselschalter.



Reinigungsstopp
Reinigungsstopp über RC-Switch (magnetische Reedschalter-Unterbrechung der Auslösefunktion, direkt vor Ort) oder als Kalenderfunktion über die Service APP oder integriert in das CNX Wassermanagement-System.

CONTI Sanitärarmaturen GmbH | Hauptstraße 98 | 35435 Wettenberg | Deutschland | Tel. +49 641 982210 | Fax +49 641 9822150 | info@conti.plus
www.conti.plus | CONVKF1010DE | Preise ohne MwSt. | gültig ab 01/2021 | Druckfehler und Irrtümer sowie technische und maßliche Änderungen vorbehalten

CONCASH 2.0
Bezahlte Wasserabgabe mit Münzeinwurf oder EC-Karte. Anschluss von Duschpaneelen oder Duschen Unterputz möglich.

CONCHIP
Gesteuerte Wasserabgabe. Anschluss von Duschpaneelen oder Duschen Unterputz möglich.

DN15
Nennweite oder Anschlussmaß DN15 bzw. 1/2“

DN20
Nennweite oder Anschlussmaß DN20 bzw. 3/4“

Frischwasserstation
Erzeugung von warmem Trinkwasser direkt im Duschpaneel über Plattenwärmetauscher.

Frostschutz
Optionale Frostschutzleitung, die Schutz vor Frostschäden bietet.

Durchlauferhitzer HCFS
Der elektronisch geregelte Klein-Durchlauferhitzer für Einzelplatz-Waschtischarmaturen.

Außerdem ...

Click-plus Funktionstaste
Mit der Click-plus Funktionstaste ist der Reinigungs- bzw. Füllmodus aktivierbar sowie die Wassernachlaufzeit und Sensorempfindlichkeit einstellbar.
Die Hygienespülung ist ebenfalls einfach einstellbar.



Click Funktionstaste
Mit der versenkten Click Funktionstaste ist die Wassernachlaufzeit, Sensorempfindlichkeit und die Hygienespülung einstellbar.



Touch Funktionstaste
Mit der Touch Funktionstaste ist der Reinigungs- bzw. Füllmodus aktivierbar sowie die Wassernachlaufzeit und Sensorempfindlichkeit einstellbar.
Die Hygienespülung ist ebenfalls einfach einstellbar.

Neue Produkte
Zeigt schnell, übersichtlich und auf den ersten Blick unsere CONTI+ Neuheiten des Jahres.


HOME
Betrieb START

ARMATURENMANAGEMENT

CONTI+ Wassermanagement-System & Service APP



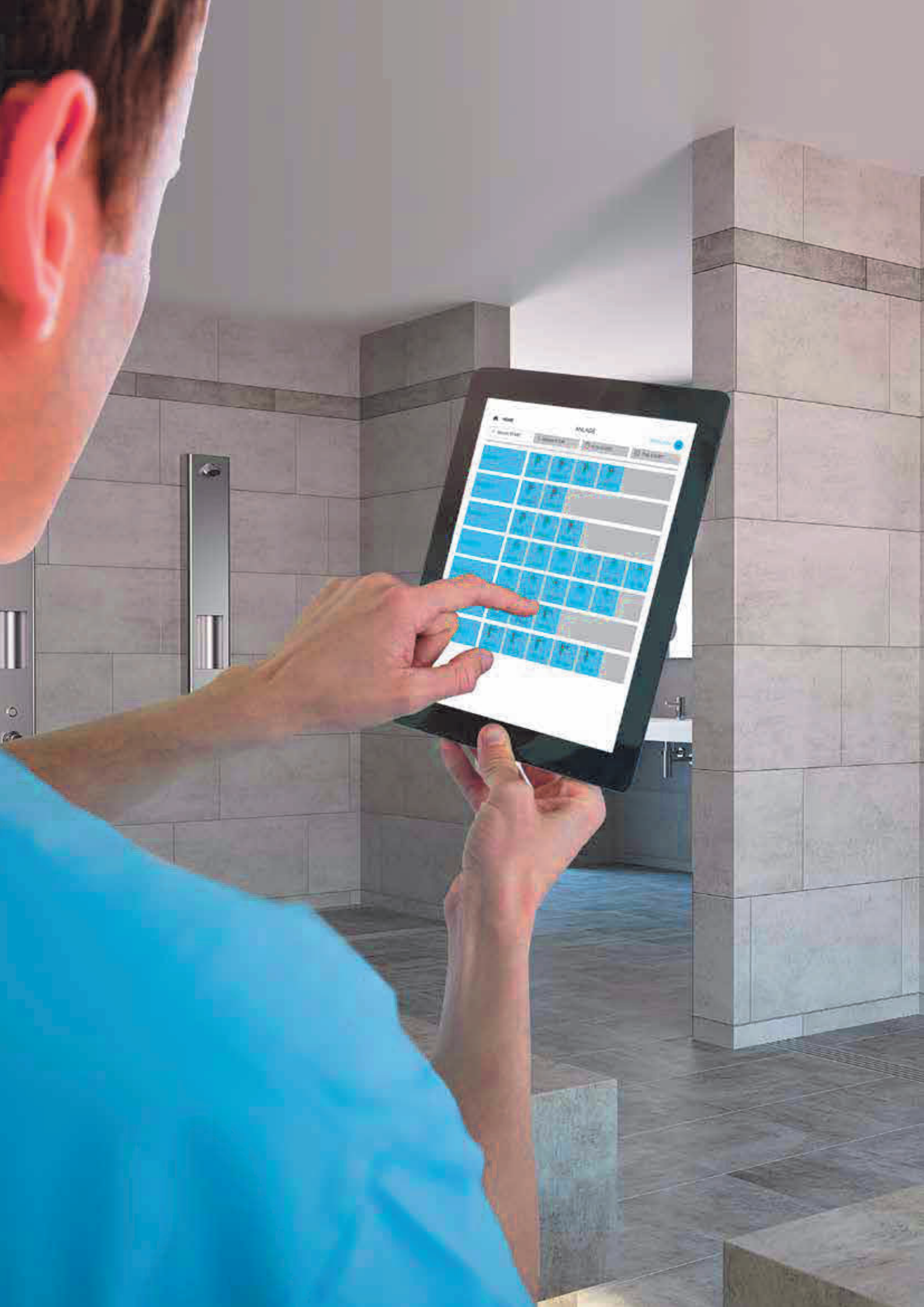



CNX Wassermanagement-System

Systembeschreibung 20
Steuerzentralen 26
Bedienung 29
Converter 30
Leitung 30
Einweisung Personal 30
CNX-Inbetriebnahme 31
Verdrahtungsarbeiten / Bestandsaufnahme 31
Wartungsvertrag 31

CNX Wassermanagement-System

Anwendungen mit CNX Wassermanagement-System

Besonders geeignet für Trinkwasserinstallationen in Gebäuden mit hoher Funktionalität und besonderem Fokus auf Trinkwasserhygiene, wie z.B.

- Schwimmbäder, Sportanlagen & Stadien
- staatliche Einrichtungen & Bildung
- Verkehr & Raststätten
- Bürogebäude
- Hotel/Gastronomie & Camping
- Arztpraxen & Kliniken
- Senioren- & Pflegeheime
- Labors & Forschung
- sanitäre Anlagen mit abweichendem, bestimmungsgemäßem Betrieb

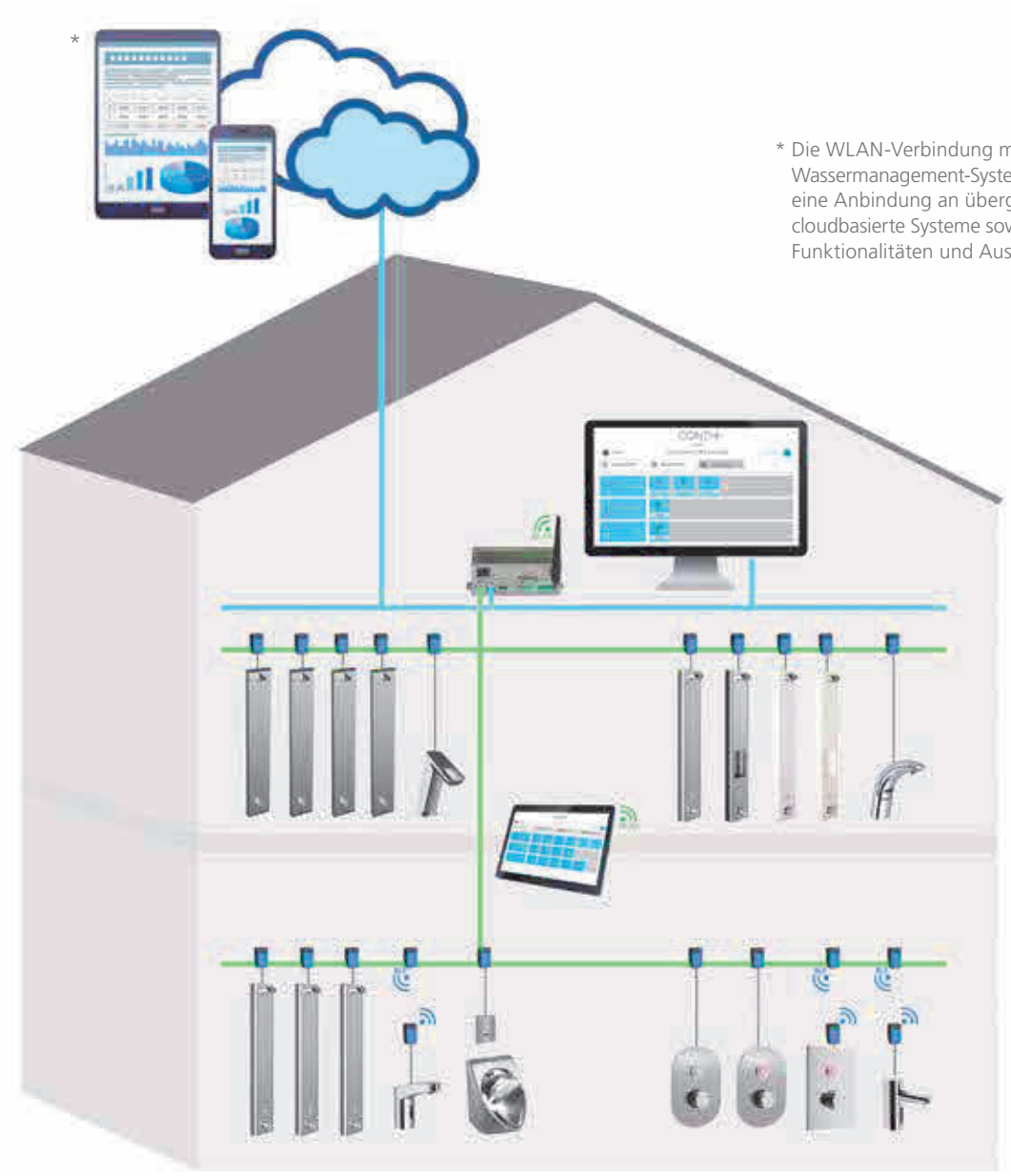

* Die WLAN-Verbindung mit dem CNX Wassermanagement-System ermöglicht eine Anbindung an übergeordnete, z.B. cloudbasierte Systeme sowie zusätzliche Funktionalitäten und Auswertungen.

CONTI Sanitärarmaturen GmbH | Hauptstraße 98 | 35435 Wettenberg | Deutschland | Tel. +49 641 982210 | Fax +49 641 9822150 | info@conti.plus
www.conti.plus | CONVKF1010DE | Preise ohne MwSt. | gültig ab 01/2021 | Druckfehler und Irrtümer sowie technische und maßliche Änderungen vorbehalten

CONTI+ Network eXchange (CNX)

Das CNX Wassermanagement-System stellt die höchste Ausbaustufe der elektronischen, modular aufgebauten CONTI+ Produktserien dar. Es ermöglicht neben der Vernetzung der bewährten CONTI+ Duscharmaturen auch die Integration der gesamten Palette elektronischer Waschtisch- und Urinalarmaturen von CONTI+.

Intelligente Systemtechnik zum Verbinden, Verwalten, Steuern und Überwachen von Geräten und Komponenten der Trinkwasserinstallation erfährt einen immer größeren Stellenwert. Das CNX Wassermanagement-System ermöglicht, je nach Ausführung des CNX Controllers, die zentrale Steuerung von bis zu 150 Armaturen und Geräte. Diese können in einer großen Reichweite von bis zu 350 Metern Entfernung installiert werden. Die Vernetzung der Geräte erfolgt über einfache Verkabelung mit kostengünstigen Standardkabeln oder bei Bedarf in einer weiteren Ausbaustufe über Bluetooth-Anbindung.

Das CONTI+ CNX Wassermanagement-System kann auf Kundenwunsch auch mit übergeordneten Gebäudeleitsystemen gekoppelt werden.

Kabellose Bedienung

Über ein modernes mitgeliefertes Tablet kann das System kabellos und standortunabhängig bedient werden. Die intuitive und sauber strukturierte Bedienoberfläche erlaubt, die Geräte einfach einzubinden, übersichtlich zu verwalten, anzuzeigen und bequem einzustellen. Ebenso können Funktionen komfortabel einzeln oder gruppenweise aktiviert, überwacht und protokolliert werden. Der aktuelle Betriebsstatus der Armaturen, bevorstehende Aktionen sowie Betriebsmeldungen werden im Display übersichtlich dargestellt. Protokolle werden im PDF-Format gespeichert und können bei Bedarf gedruckt oder versendet werden.

Das Bedienungskonzept auf Basis eines Webbrowsers ermöglicht die Anwendung des Systems betriebssystemunabhängig auf allen internetfähigen Geräten wie Tablet, Smartphone, aber auch Laptop oder PC.

Software-Updates und Fernwartung können via Internet sehr effizient – bis hin zu der einzelnen Armatur – von extern durch den CONTI Kundenservice vorgenommen werden. Bei Offlinebetrieb oder Stand-alone-Betrieb werden Software-Updates über die Steuerzentrale vor Ort gezielt ausgeführt.

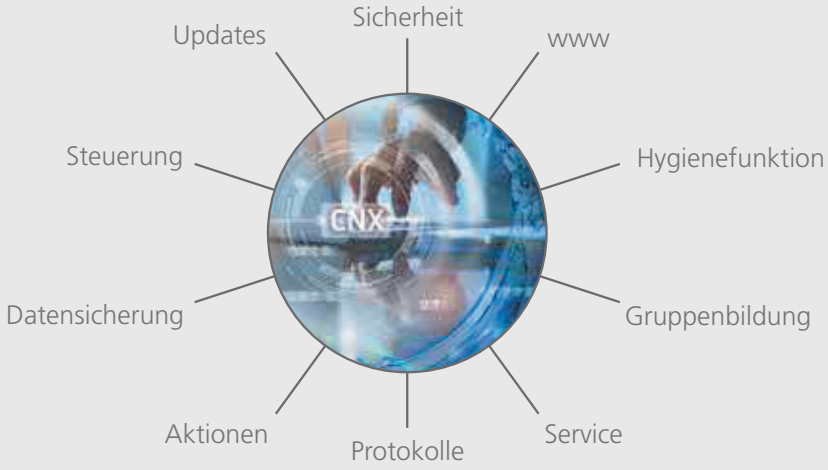

Vorteile des CNX Wassermanagement-Systems:

- Steuerung von bis zu 150 Armaturen an einem Controller
- Integration aller elektronischen Armaturen aus dem CONTI+ Programm
- großzügige Leitungstopologie (bis zu 350 m)
- Elektroinstallation – kostengünstig in Linien-, Stern- oder Baumform
- basierend auf stabiler BUS-Technologie
- Tablet im Lieferumfang
- intuitive, einfache Webbrowser-Bedienoberfläche
- Datenübertragung per LAN, WLAN
- lebenslange Datenspeicherung
- Protokolle im PDF- oder CSV-Format, gespeichert auf SD-Karte
- kein Datenverlust bei Stromausfall
- Anbindung an Gebäudeleittechnik
- umfangreiche Hygienefunktionen zur Sicherstellung des bestimmungsgemäßen Betriebs in der Trinkwasserinstallation
- kurzschluss- und verpolsicher
- einfache Integration, Inbetriebnahme und Service, bezogen auf die individuellen Bedürfnisse
- Geräte-Monitoring

Einfach, schnell und sicher

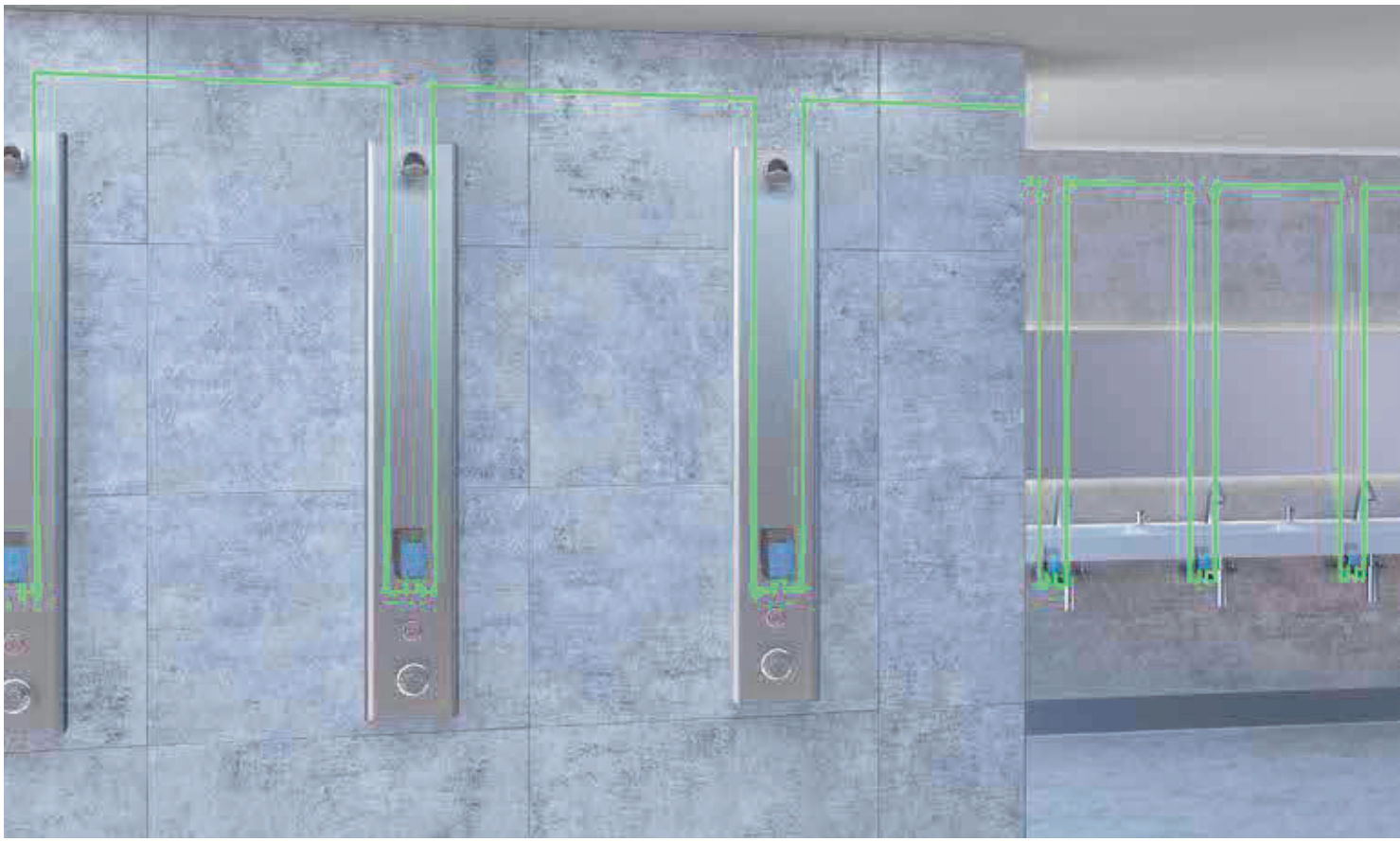

Topologie

Die Topologie bietet den Vorteil der einfachen Vernetzung der Armaturen, individuell in Linien-, Stern- oder Baumform. Etwaige Abschlusswiderstände können eingespart werden. Es sind keine speziellen BUS-Leitungen erforderlich.

Die verwendeten Standardleitungen, universell verlegt im Leerrohr oder Unterputz, werden schnell und problemlos mit wasserdichten Einzeladerverbindern zusammengesteckt. Besondere Maßnahmen zur Abschirmung der Leitungen können vernachlässigt werden.

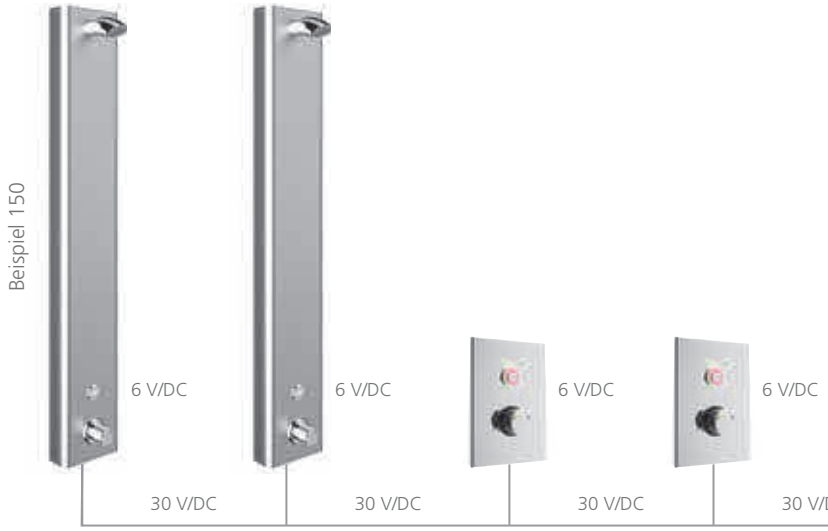

Hinweis: Topologie nicht gültig für CONPRIMUS

CONTI Sanitärarmaturen GmbH | Hauptstraße 98 | 35435 Wettenberg | Deutschland | Tel. +49 641 982210 | Fax +49 641 9822150 | info@conti.plus
www.conti.plus | CONVKF1010DE | Preise ohne MwSt. | gültig ab 01/2021 | Druckfehler und Irrtümer sowie technische und maßliche Änderungen vorbehalten

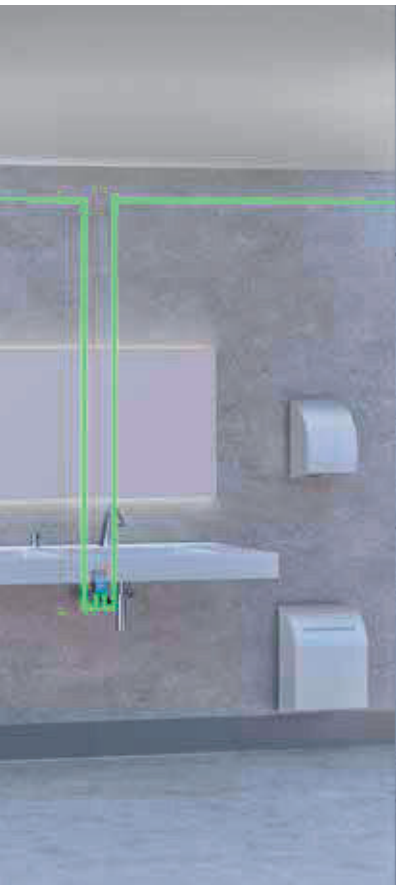



WLAN



...

Normen und Richtlinien

Gemäß den allgemein anerkannten Normen und Richtlinien haben Temperatur, Wasseraustausch und Durchströmung wesentlichen Einfluss auf die mikrobiologische Trinkwasserqualität. Mit dem CNX Wassermanagement-System kann man diese Einflussgrößen aktiv steuern und überwachen und somit eine hohe Trinkwasserqualität sicherstellen, individuell angepasst an länderspezifische Vorgaben.

Hygienespülung

Objektspezifische Definitionen der Hygienespülfunktion – nutzungsabhängig über Intervallsteuerung, über Echtzeit per Kalenderfunktion oder direkt durch Bedienpersonal. In allen Ausführungsaktionen sicher protokolliert.



Thermische Desinfektion

Bei der thermischen Desinfektion steht die Sicherheit im Vordergrund. Im Zusammenspiel mit den anerkannten technischen Regeln kann zu länderspezifischen Vorgaben die thermische Desinfektion ausgeführt werden. Durch externe Signalgebung durch eine Gebäudeleittechnik oder über Kalenderfunktion. Sicher dokumentiert inklusive Temperatur, Aktions- und Ergebnisprotokollierung.



Armaturenmanagement

Über ein übersichtliches Menü können Geräte hinzugefügt, entfernt und innerhalb von Gruppen neu zugeordnet oder verschoben werden. Einzel- oder Gruppenparametrisierung, Verwaltung, Dokumentation und Datenexport zum Nachweis ausgeführter Hygienefunktionen und Aktionsmaßnahmen.



Anwendungsbeispiele

Duschraum

- Thermostatische Duscheinrichtungen
- Hygienefunktionen wie thermische Desinfektion (TD), Kaltwasserspülung und Hygienespülung
- Temperaturmessung und Protokollierung bei thermischer Desinfektion
- Anschluss an das CNX Wassermanagement-System über Kabel oder kabellos ((Bluetooth®)
- Kabelanschluss über Converter zur Energieversorgung und Datenübertragung

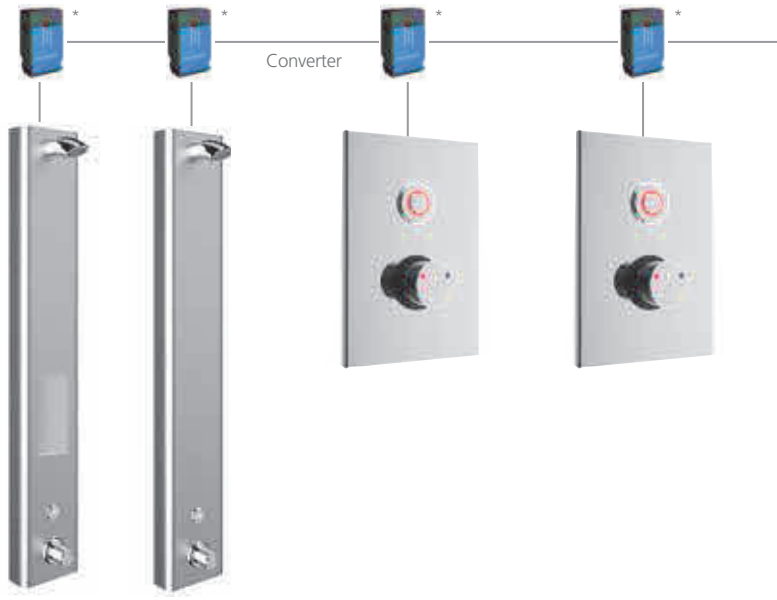

Waschraum

- Elektronische berührungslose Waschtisch- und Urinalarmaturen mit IR-Sensor
- Betriebs- und Aktionsprotokollierung, Hygienefunktionen, thermische Desinfektion, Kaltwasserspülung, Hygienespülung und Zwangsspülung (Urinal)
- Anschluss an das CNX Wassermanagement-System über Kabel oder kabellos (Bluetooth®)
- Kabelanschluss über Converter zur Energieversorgung und Datenübertragung

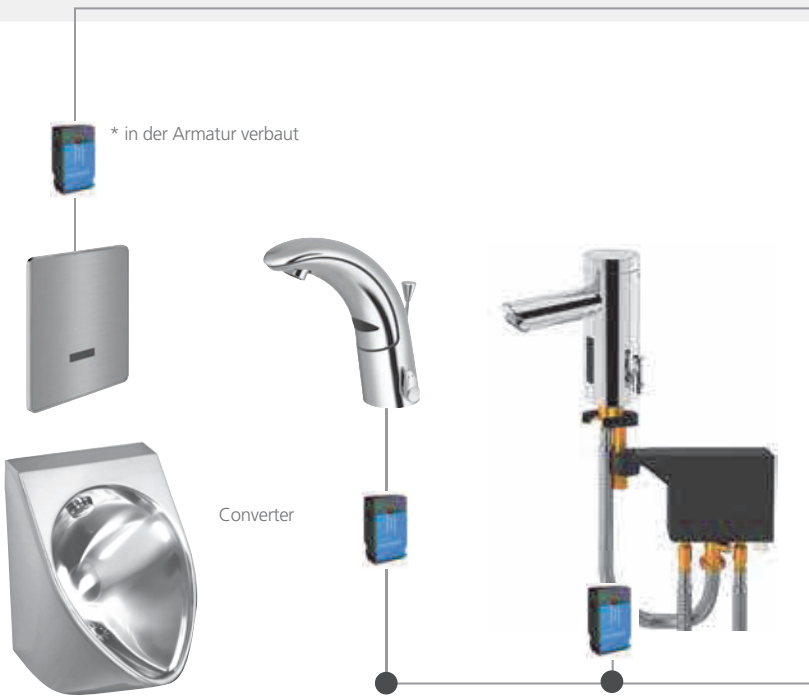

CONTI Sanitärarmaturen GmbH | Hauptstraße 98 | 35435 Wettenberg | Deutschland | Tel. +49 641 98221 0 | Fax +49 641 98221 50 | info@conti.plus
www.conti.plus | CONVKF1010DE | Preise ohne MwSt. | gültig ab 01/2021 | Druckfehler und Irrtümer sowie technische und maßliche Änderungen vorbehalten

Steuerzentrale CNX 64 oder CNX 150

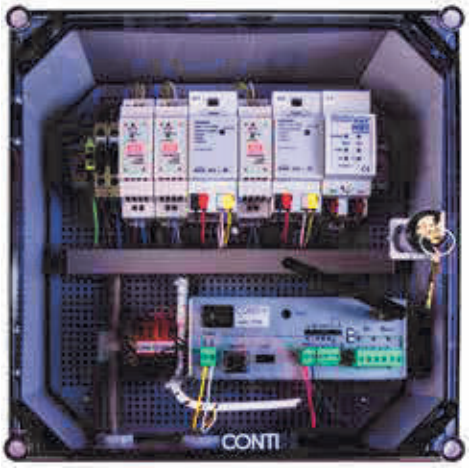

- Steuerung und Datenverwaltungs-management
- Geräte- und Datenverwaltung
- Service-, Aktions- und Managementfunktionen
- Webserver für Browserdarstellung (Tablet, Smartphone, Laptop, PC ...)
- je nach Ausführung bis zu 64 oder 150 Armaturen
- Ethernet-Schnittstelle zur Anbindung der Gebäudeleittechnik
- SD-Karte für Datensicherung
- 6 x I/O-Ports
- USB für Service Dongle
- Internetanbindung über LAN für Fernwartung und Software-Updates
- Spannungsversorgung
- optionaler Anschluss Schlüsselschalter

Software-Steuerung und Bedieneinheit



- Bedieneinheit: Tablet (im Lieferumfang enthalten) oder Smartphone, Laptop, PC
- Darstellung der Systemsteuerung über Webbrowser
- intuitive, moderne Menüführung und Bedienung aller Funktionen
- Empfehlung: Darstellung über Google Chrome für höchste Darstellungsfunktionalität

Steuerzentrale CNX 150



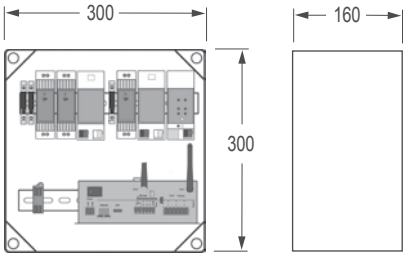



Steuerzentrale CNX 150

Spannungsversorgung und Steuerung für maximal 150 CNX Armaturen, mit integriertem Webserver, lokal über Touchscreen und Internet/Webbrowser, mit Benutzeranmeldung. Datenübertragung per LAN und WLAN, anschlussfertig verdrahtet, Anschlussleitung mit Schukostecker, geeignet für Wandmontage. Großzügige variable Leitungstopologie bis zu 350 m in flexibler Linien-, Stern- oder Baumstruktur.

Funktionsübersicht:

- Einbinden, Verwalten, Bedienen, Abfragen, Einstellen und Überwachen der Gesamtanlage, Gruppen- oder Einzelarmaturen
- Exportfunktion von Anlagen- und Statusprotokollen
- Wasserlaufzeit: Einstellmöglichkeit für Normalbetrieb, Hygienespülung und thermische Desinfektion
- Exportfunktion von Anlagen- und Statusprotokollen
- Hygienespülung: Wahl-, Einstell- und Kombinationsmöglichkeit (manuell, benutzungs- und kalenderabhängig)
- thermische Desinfektion: automatische, variable Durchführung gemäß DVGW W 551, Temperaturprotokollierung im PDF-Format mit optionalen Temperaturfühlern
- Reinigungsabschaltung: manuell oder optional über externen Kontakt
- Betriebs- und Störmeldungen mit Speicherung im PDF-Format
- Spannungsversorgungseinheit: Zulassung nach EN 60950-1 / VDE 0805-1, EN 61000-4-2,3,4,5,6,8,11, EN 61000-3-2,-3

Bestehend aus:

- Kunststoffgehäuse mit Tür, RAL 7035
- CNX Controller mit proprietärem robustem BUS-System, LAN-Anschluss sowie WLAN-Antenne, SD-Karte zur lebenslangen Datensicherung, potenzialfreie Eingänge für: Start der thermischen Spülung zur Desinfektion (TD), TD-erfolgreich-Meldung, Sammelfehlermeldung, Eingänge für TD-Abbruch, Deaktivierung Duschbetrieb und Quittierung Sammelfehlermeldung, Ethernet-Schnittstelle zur Anbindung an die Gebäudeleittechnik
- inklusive Tablet mit menügeführter innovativer Bedienoberfläche, integrierter Uhr- und Kalenderfunktion

Eingangsspannung:	230 V / 50 Hz
Ausgangsspannung:	26–28 V/DC
Stromaufnahme:	2 A
Leistungsaufnahme (max.):	0,1 kW
Kommunikation:	Schnittstellen für KNX/EIB, 2 x USB, 1 x Ethernet, Webserver für einen Webclient
Schutzklasse:	I
Schutzart:	IP65
Abmessungen (BxHxT):	300x300x160 mm

Die elektrische Verdrahtung darf nur von einer Elektrofachkraft gemäß DIN VDE 105-100 durchgeführt werden.

Notwendiges Zubehör:

CONO220000	Verbindungsleitung
CONO420000	Inbetriebnahme (64 Armaturen)
CONO430000	Inbetriebnahme (150 Armaturen)

Bezeichnung	Ausführung	Bestellnummer
Steuerzentrale CNX 150	bis zu 150 Armaturen	**CONO150000**

CONTI Sanitärarmaturen GmbH | Hauptstraße 98 | 35435 Wettenberg | Deutschland | Tel. +49 641 982210 | Fax +49 641 9822150 | info@conti.plus

Steuerzentrale CNX 64



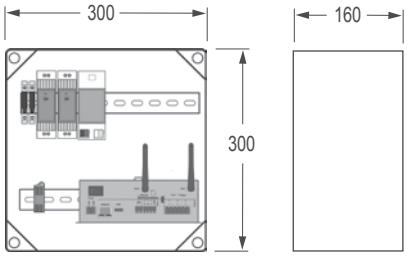

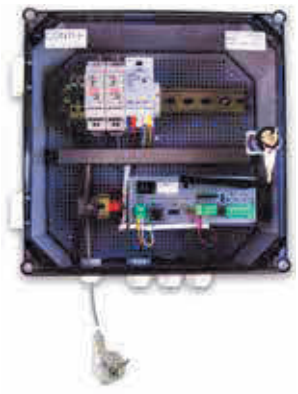

Steuerzentrale CNX 64

Spannungsversorgung und Steuerung für maximal 64 CNX Armaturen, mit integriertem Webserver, lokal über Touchscreen und Internet/Webbrowser, mit Benutzeranmeldung. Datenübertragung per LAN und WLAN, anschlussfertig verdrahtet, Anschlussleitung mit Schukostecker, geeignet für Wandmontage. Großzügige variable Leitungstopologie bis zu 350 m in flexibler Linien-, Stern- oder Baumstruktur.

Funktionsübersicht:

- Einbinden, Verwalten, Bedienen, Abfragen, Einstellen und Überwachen der Gesamtanlage, Gruppen- oder Einzelarmaturen
- Exportfunktion von Anlagen- und Statusprotokollen
- Wasserlaufzeit: Einstellmöglichkeit für Normalbetrieb, Hygienespülung und thermische Desinfektion
- Exportfunktion von Anlagen- und Statusprotokollen
- Hygienespülung: Wahl-, Einstell- und Kombinationsmöglichkeit (manuell, benutzungs- und kalenderabhängig)
- thermische Desinfektion: automatische, variable Durchführung gemäß DVGW W 551, Temperaturprotokollierung im PDF-Format mit optionalen Temperaturfühlern
- Reinigungsabschaltung: manuell oder optional über externen Kontakt
- Betriebs- und Störmeldungen mit Speicherung im PDF-Format
- Spannungsversorgungseinheit: Zulassung nach EN 60950-1 / VDE 0805-1, EN 61000-4-2,3,4,5,6,8,11, EN 61000-3-2,-3

Bestehend aus:

- Kunststoffgehäuse mit Tür, RAL 7035
- CNX Controller mit proprietärem robustem BUS-System, LAN-Anschluss sowie WLAN-Antenne, SD-Karte zur lebenslangen Datensicherung, potenzialfreie Eingänge für: Start der thermischen Spülung zur Desinfektion (TD), TD-erfolgreich-Meldung, Sammelfehlermeldung, Eingänge für TD-Abbruch, Deaktivierung Duschbetrieb und Quittierung Sammelfehlermeldung, Ethernet-Schnittstelle zur Anbindung an die Gebäudeleittechnik
- inklusive Tablet mit menügeführter innovativer Bedienoberfläche, integrierter Uhr- und Kalenderfunktion

Eingangsspannung:	230 V / 50 Hz
Ausgangsspannung:	26–28 V/DC
Stromaufnahme:	2 A
Leistungsaufnahme (max.):	0,1 kW
Kommunikation:	Schnittstellen für KNX/EIB, 2 x USB, 1 x Ethernet, Webserver für einen Webclient
Schutzklasse:	I
Schutzart:	IP65
Abmessungen (BxHxT):	300x300x160 mm

Die elektrische Verdrahtung darf nur von einer Elektrofachkraft gemäß DIN VDE 105-100 durchgeführt werden.

Notwendiges Zubehör:

CONO220000	Verbindungsleitung
CONO420000	Inbetriebnahme (64 Armaturen)

Bezeichnung	Ausführung	Bestellnummer
Steuerzentrale CNX 64	bis zu 64 Armaturen	**CONO140000**

Steuerzentrale CNX 64 mit Touch-Display



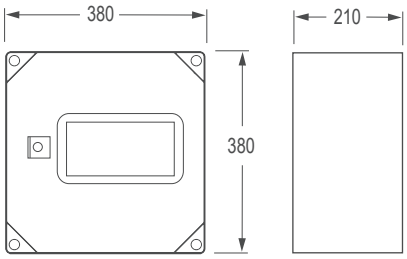



Steuerzentrale CNX 64 mit Touch-Display

Spannungsversorgung und Steuerung für maximal 64 CNX Armaturen, mit integriertem Touch-Display als zentrale Bedieneinheit, mit integriertem Webserver zur Einbindung, Datenübertragung per LAN und WLAN, anschlussfertig verdrahtet, Anschlussleitung mit Schukostecker, geeignet für Wandmontage. Großzügige variable Leitungstopologie bis zu 350 m in flexibler Linien-, Stern- oder Baumstruktur.

Funktionsübersicht:

- Einbinden, Verwalten, Bedienen, Abfragen, Einstellen und Überwachen der Gesamtanlage, Gruppen- oder Einzelarmaturen
- Exportfunktion von Anlagen- und Statusprotokollen
- Wasserlaufzeit: Einstellmöglichkeit für Normalbetrieb, Hygienespülung und thermische Desinfektion
- Exportfunktion von Anlagen- und Statusprotokollen
- Hygienespülung: Wahl-, Einstell- und Kombinationsmöglichkeit (manuell, benutzungs- und kalenderabhängig)
- thermische Desinfektion: automatische, variable Durchführung gemäß DVGW W 551, Temperaturprotokollierung im PDF-Format mit optionalen Temperaturfühlern
- Reinigungsabschaltung: manuell oder optional über externen Kontakt
- Betriebs- und Störmeldungen mit Speicherung im PDF-Format
- Spannungsversorgungseinheit: Zulassung nach EN 60950-1 / VDE 0805-1, EN 61000-4-2,3,4,5,6,8,11, EN 61000-3-2,-3

Bestehend aus:

- Stahlgehäuse mit Tür, RAL 7035
- CNX Controller mit proprietärem robustem BUS-System, LAN-Anschluss sowie WLAN-Antenne, SD-Karte zur lebenslangen Datensicherung, potenzialfreie Eingänge für: Start der thermischen Spülung zur Desinfektion (TD), TD-erfolgreich-Meldung, Sammelfehlermeldung, Eingänge für TD-Abbruch, Deaktivierung Duschbetrieb und Quittierung Sammelfehlermeldung, Ethernet-Schnittstelle zur Anbindung an die Gebäudeleittechnik
- Touch-Display: mit menügeführter innovativer Bedienoberfläche, integrierter Uhr- und Kalenderfunktion
- Touch-Display-Funktionen: Einbinden, Verwalten, Bedienen, Abfragen, Einstellen und Überwachen der Gesamtanlage, Gruppen- oder Einzelarmaturen lokal oder über Internet/ Webbrowser, mit Benutzeranmeldung, Exportfunktion von Anlagen- und Statusprotokollen

Eingangsspannung:	230 V / 50 Hz
Ausgangsspannung:	26–28 V/DC
Stromaufnahme:	2 A
Leistungsaufnahme (max.):	0,1 kW
Kommunikation:	Schnittstellen für KNX/EIB, 2 x USB, 1 x Ethernet, Webserver für einen Webclient
Schutzklasse:	I
Schutzart:	IP65
Abmessungen (BxHxT):	380x380x210 mm

Die elektrische Verdrahtung darf nur von einer Elektrofachkraft gemäß DIN VDE 105-100 durchgeführt werden.

Notwendiges Zubehör:

CONO220000	Verbindungsleitung
CONO420000	Inbetriebnahme (64 Armaturen)

Bezeichnung	Ausführung	Bestellnummer
Steuerzentrale CNX 64 mit Touch-Display	bis zu 64 Armaturen	**CONO144918**

CONTI Sanitärarmaturen GmbH | Hauptstraße 98 | 35435 Wettenberg | Deutschland | Tel. +49 641 982210 | Fax +49 641 9822150 | info@conti.plus

CNX Softwareoberfläche

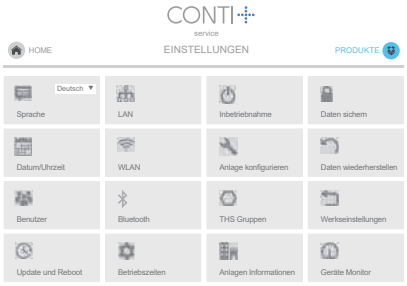

Funktionsübersicht

Inbetriebnahme und Einstellungen von Betriebszeiten, Zugangsberechtigung, Sicherung und Basisdaten.

Parametrisierung von einzelnen Armaturen oder Armaturengruppen.

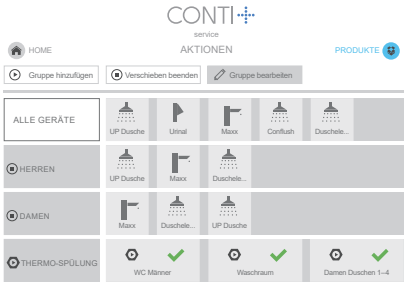

Aktionsverwaltung

Bildung von Aktionsgruppen für Hygienespülung, Kaltwasserspülung thermische Desinfektion und Betriebsstopp.

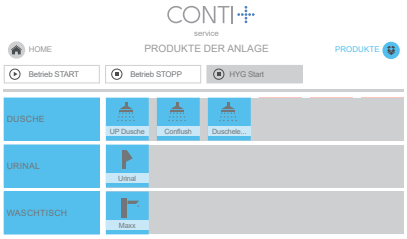

Hygienespülung

Direkte Durchführung von Hygienespülungen ohne Kalenderprogrammierung.

Elektronische „Schlüsselschalter"-Funktion.

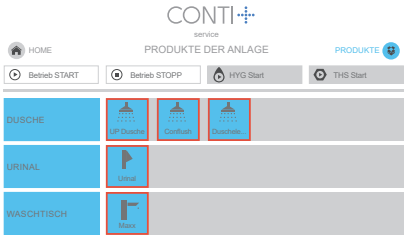

Wartungseinstellungen

Betriebsstopp aller Anlagengruppen auf Knopfdruck für Wartung, Reinigung und Sicherheit.
Deaktivierung Piezo-Taster oder IR-Sensor.
Fortführung aller Aktionsfunktionen.



Kalenderfunktion

Programmierung von Aktionsgruppen-Funktionen über Kalender als routinemäßig wiederkehrende oder einmalige Aktionszeiten.

CNX Converter



CNX Converter 6 V

Zur Einbindung von CONTI+ Armaturen (mit Ausnahme von CONPRIMUS und lino PRIMUS Standarmatur L40) in das CNX Wassermanagement-System mittels Schnellverbindern (nicht im Lieferumfang), Anschlussleitung, Stecker; Wandlung des Eingangssignals von 30 V auf 6 V.

Betriebsspannung: 30 V/DC
Leistungsaufnahme (ca.): 1,7 mA
Schutzart: IP68

Hinweis: CONO214641 inklusive:
- Unterputzdose für Mauerwerk
- Unterputzdose für Trockenbau

Bezeichnung	Material	Bestellnummer
CNX Converter 6 V	Kunststoff	**CONO210000**
CNX Converter 6 V mit Unterputzdose	Kunststoff	**CONO214641**



CNX Converter 12 V

Zur Einbindung von CONTI+ Armaturen CONPRIMUS und lino PRIMUS Standarmatur L40 in das CNX Wassermanagement-System mittels wasserdichten Schnellverbindern (nicht im Lieferumfang), Anschlussleitung, Stecker; Wandlung des Eingangssignals von 24 V auf 12 V.

Betriebsspannung: 12 V/DC
Leistungsaufnahme (ca.): 1,7 mA
Schutzart: IP68

Bezeichnung	Material	Bestellnummer
CNX Converter 12 V	Kunststoff	**CONO210012**
CNX Converter 12 V mit Unterputzdose	Kunststoff	**CONO211012**

Leitung J-Y(St)Y



Leitung J-Y(St)Y, 2x2x0,8 mm

Zur elektrischen Verdrahtung von CONTI+ Armaturen.

Außenmantel: PVC, grau, Schirmung durch Folie
Außendurchmesser: 7 mm
Temperaturbereich: –30 °C bis 70 °C

Bezeichnung	Verpackungseinheit	Bestellnummer
Leitung J-Y(St)Y, 2x2x0,8 mm	100 m	**CONO220000**

Einweisung Personal

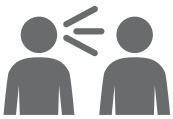

Einweisung Personal

- Durchführung eines Probelaufs der programmierten Funktionen wie Hygienespülung/thermische Desinfektion
- Einweisung des Betriebspersonals in Bedienung, Funktion und Wartung aller CONTI+ Anlagenkomponenten
- Erstellen eines Einweisungs- und Übergabeprotokolls

Zuzüglich der Anfahrt – Kosten entsprechen den Kostensätzen für Kundenservicearbeiten.

Bezeichnung	Ausführung	Bestellnummer
Einweisung Personal	an CONTI+ Anlagenkomponenten	**CONO440000**

CONTI Sanitärarmaturen GmbH | Hauptstraße 98 | 35435 Wettenberg | Deutschland | Tel. +49 641 982210 | Fax +49 641 9822150 | info@conti.plus
www.conti.plus | CONVKF1010DE | Preise ohne MwSt. | gültig ab 01/2021 | Druckfehler und Irrtümer sowie technische und maßliche Änderungen vorbehalten

CNX Inbetriebnahme



CNX Inbetriebnahme bis zu 64/150 Armaturen

Gebäudespezifische Parametrierung von bis zu 64/150 Armaturen anhand des vorliegenden Bestandsplans gemäß CONTI+ Standard unter Berücksichtigung folgender Kundenvorgaben (Änderung der Standard-Werkseinstellung):

- Gruppeneinteilung thermische Spülung, Kaltwasserspülung und Hygienespülung
- Wasserlaufzeiten Duschbetrieb, Hygienespülung, thermische Spülung
- Betriebszeiten, Auslösezeiten, Auslösefunktionen für Hygienespülung, thermische Spülung
- Softwareinstallation und Systemcheck an betriebsbereiter Anlage

Dies beinhaltet Einstellungen einzelner Gruppen. Kundenspezifische Einstellungen einzelner Armaturen werden gesondert abgerechnet.

Zuzüglich der Anfahrt – Kosten entsprechen den Kostensätzen für Kundenservicearbeiten.

Bezeichnung	Anzahl Armaturen	Bestellnummer
CNX Inbetriebnahme	bis zu 64 Armaturen	**CONO420000**
	bis zu 150 Armaturen	**CONO430000**

Verdrahtungsarbeiten / Bestandsaufnahme



Verdrahtungsarbeiten / Bestandsaufnahme pro Armaturen-Klemmstelle

der bauseits gemäß unseren Vorgaben bereits verlegten Leitungen durch CONTI+ Elektrofachkraft an CONTI+ Armaturen und der zugehörigen Steuereinheit.

- Begehung des Objektes mit Fachhandwerker
- Besichtigung und Aufnahme aller zu verdrahtenden CONTI+ Produkte
- Erstellen der Elektroanschlüsse der bereits gemäß CONTI+ Topologie bauseitig verlegten Elektroleitungen sowie fertig montierten Armaturen und Steuereinheiten (Lieferumfang CONTI+)
- Erstellen der Bestandspläne für die erforderliche Systemparametrisierung des CNX Wassermanagement-Systems anhand vorhandener Gebäudepläne
- Funktionstest der Armaturen (in Abhängigkeit des Baufortschritts)

Berechnung der Serviceleistung erfolgt pro Leitungsklemmstelle in Armatur- bzw. Steuereinheit zuzüglich der Anfahrt – Kosten entsprechen den Kostensätzen für Kundenservicearbeiten.

Die elektrische Verdrahtung darf nur von einer Elektrofachkraft gemäß DIN VDE 105-100 durchgeführt werden.

Bezeichnung	Ausführung	Bestellnummer
Verdrahtungsarbeiten / Bestandsaufnahme	pro Armaturen-Klemmstelle	**CONO450000**

Wartungsvertrag



Wartungsvertrag

für regelmäßige Wartungen durch den CONTI+ Kundenservice, zur Sicherstellung des Betriebs.

Zuzüglich der Anfahrt – Kosten entsprechen den Kostensätzen für Kundenservicearbeiten.

Bezeichnung	Ausführung
Wartungsvertrag	Unverbindlicher Kostenvoranschlag


10:10
100%
ÜBERSICHT
CONTI
34 %
BATTERIESTATUS
1247 Tage
BETRIEBSDAUER
8705
ANZAHL SCHALTUNGEN
190 min
GESAMTWASSERLAUFZEIT
5701
CA. WASSERVERBRAUCH GESAMT
WASSER START / STOP
Raum 2
ORTSANGABE 2
Waschbecken links
ORTSANGABE 3
Digital Machine
Identity&Wellbeing

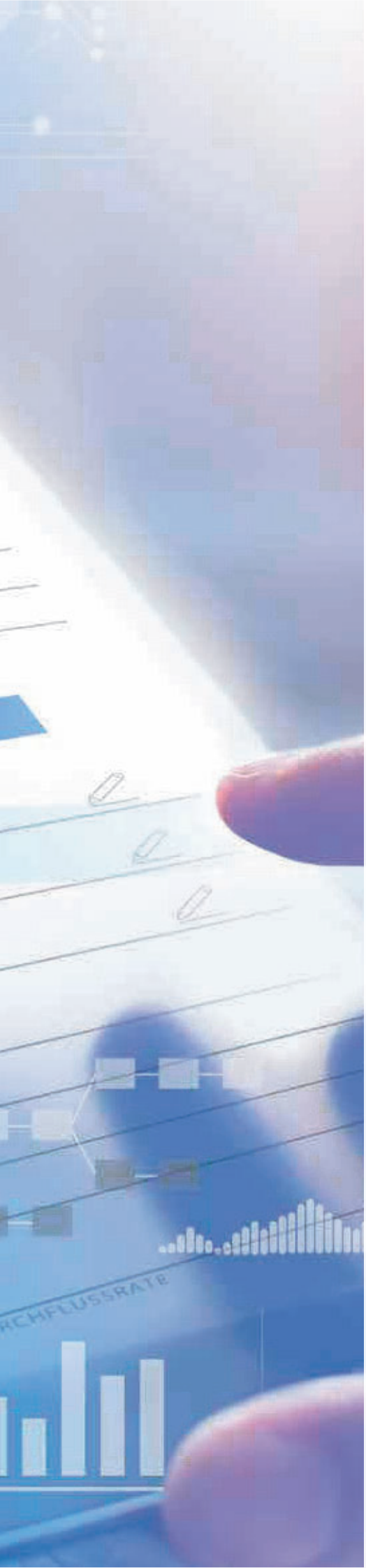

Service APP

BLE Converter für Service APP 37

CONTI+ Service APP

Intuitive Einzelarmaturen-Steuerung per APP

Sowohl bei neuen als auch bestehenden Trinkwasserinstallationen sind zahlreiche Hygieneanforderungen zu erfüllen – in Deutschland zum Beispiel die Trinkwasserverordnung 2018 (TrinkwV). Mit unserer CONTI+ Service APP bieten wir eine effektive Möglichkeit, die notwendige Programmierung, Protokollierung sowie die Dokumentation der erforderlichen Hygienemaßnahmen auch für die Einzelarmaturen-Steuerung zu erweitern.

Die Service APP ermöglicht ein bequemes Management von CONTI+ Duschpaneelen, Unterputzduschen, Waschtisch- und Urinalarmaturen. Dank der benutzerfreundlichen intuitiv zu bedienenden Oberfläche lassen sich die Armaturen identifizieren, auswählen und dann sehr einfach verwalten, programmieren oder die Daten ablesen.

Die APP leitet systematisch und logisch zu allen Menüpunkten und Funktionen – zum Beispiel Hygienespülungen programmieren, Wasserlaufzeiten prüfen und einstellen, Sensor-Reichweiten optimieren, Einstellungen und Nutzungsdaten speichern.

In Verbindung mit dem BLE Converter wird via Bluetooth® eine sichere Kommunikation zwischen der Armatur und dem gewünschten Gerät (z. B. Mobiltelefon oder Tablet) hergestellt. Alles kabellos, einfach, smart und sicher.

FEATURES

Bluetooth®
Kabellose Kommunikation zwischen Service APP und Armaturen über den BLE Converter

Intuitive Bedienung
Lizenzverwaltung, Software-Oberfläche, Auswertungen und Grafiken

Umfangreiche Leistungen
Programmierung
Protokollierung
Wartung

INSTALLATION

Der CONTI+ BLE Converter wird bei jeder Armatur zwischen Elektronik und Spannungsversorgung eingesteckt – einfach und ohne Werkzeug.





CONTI Sanitärarmaturen GmbH | Hauptstraße 98 | 35435 Wettenberg | Deutschland | Tel. +49 641 982210 | Fax +49 641 9822150 | info@conti.plus





FUNKTIONALITÄTEN

Anzeigen & Auswertungen pro Armatur:

- Batteriestatus
- Betriebsstunden
- Anzahl Nutzungen
- Wasserverbrauch
- Anzahl Hygienespülungen
- maximale Wassertemperatur (nur in Sonderfällen)

Parameter-Einstellungen pro Armatur:

- Wasserlaufzeit & Wassernachlaufzeit
- Dauer-Ein (Befüllmodus) & Kurz-Aus (Reinigungsstopp)
- Modus & Laufzeit der Hygienespülung
- Wiedereinschaltverzögerung
- Sensor-Reichweitenstufen
- Angaben zum Installationsort
- zeitgesteuerte Hygienespülung (Kalender)
- intervallnutzungsabhängige Hygienespülung
- maximale Wasserlaufzeit (Sicherheitsabschaltung)
- Angaben zur Wasserverbrauchsberechnung

CONTI


10:10
ÜBERSICHT
100 %
CONTI
94 %
BATTERIESTATUS
1247 Tage
BETRIEBSDAUER
8705
ANZAHL SCHALTUNGEN
190 min
GESAMTWASSERLAUFZEIT
570 l
CA. WASSERVERBRAUCH GESAMT
WASSER START/ STOP
Raum 1
Raum 2
2.5.3
HARDWARE VERSION
2.1
SOFTWARE VERSION
3267843
SERIENNUMMER
0169
PARAMETERSATZ
1,5 l/min
BESTÄTIGTE DURCHFLUSSRATE

BLE Converter für Service APP

NEU



BLE Converter für Service APP

Zur Herstellung der Bluetooth®-Verbindung zwischen CONTI+ Armaturen und einer mobilen Bedieneinheit wie Smartphone oder Tablet. Smarte Armaturenkommunikation über die CONTI+ Service APP.

Anzeigen & Auswertungen pro Armatur:
- Batteriestatus
- Betriebsstunden
- Anzahl Nutzungen
- Wasserverbrauch
- Anzahl Hygienespülungen
- maximale Wassertemperatur (nur in Sonderfällen)

Parameter-Einstellungen pro Armatur:
- Wasserlaufzeit & Wassernachlaufzeit
- Dauer-Ein (Befüllmodus) & Kurz-Aus (Reinigungsstopp)
- Modus & Laufzeit der Spülung
- Wiedereinschaltverzögerung
- Sensor-Reichweitenstufen
- Angaben zum Installationsort
- zeitgesteuerte Hygienespülung (Kalender)
- intervallnutzungsabhängige Hygienespülung
- maximale Wasserlaufzeit (Sicherheitsabschaltung)
- thermische Desinfektion (nur bei CONPRIMUS und lino PRIMUS Standarmatur L40)
- Kaltwasserspülung (nur bei CONPRIMUS und lino PRIMUS Standarmatur L40)
- Angaben zur Wasserverbrauchsberechnung
- Passwortschutz aktivierbar

Die CONTI+ Service APP ist verfügbar für alle CONTI+ Produkte der aktuellen Preisliste, die ab 2018 gefertigt wurden.

Technische Daten:
Bluetooth® low energy
Betriebsspannung: 6 – 12 V/DC
Schutzart: IP68

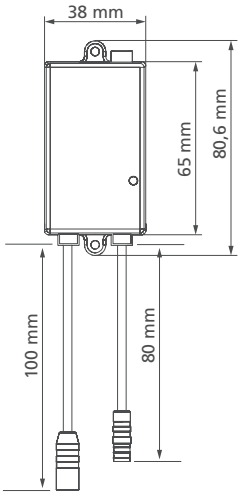

Bezeichnung	Farbe	Bestellnummer
BLE Converter	Schwarz	**CONO260000**





DUSCHRAUMLÖSUNGEN

Über 160 Duschlösungen von CONTI+





Systembeschreibungen

CONPRIMUS 42
CONGENIAL 44
CONGENIAL FIT 47
CONSMART 52
CONFLOW 54
CONBASE 56
Funktionsmöglichkeiten 58

Systembeschreibung CONPRIMUS

Wasserstrecke CONPRIMUS mit Thermostat-E, dem vollelektronischen Thermostat direkt beim Brausekopf

CONPRIMUS – Hygiene auf hohem Niveau.

Bei der Wahl eines Duschpaneels auf Basis des CONTI+ Thermostat-E CONPRIMUS gibt es eine wesentliche hygienische Innovation – die thermostatische Mischung in Höhe des Duschkopfes. Eine sehr kurze stehende Wassersäule, die eine mikrobiologische Kontamination des Mischwassers erfolgreich verhindert.

Mit dem Duschpaneel CONPRIMUS lassen sich Technologie, Sicherheit, Hygiene und Design perfekt miteinander kombinieren – eine neue Ära der Hygienespülung. Das neuartige System überzeugt durch eine intelligente patentierte Bauweise und viele innovative Funktionen. Die vollelektronisch gesteuerte Thermostat-E-Mischeinheit zum Beispiel ist genau auf Höhe des Brausekopfes positioniert – so wird die sonst oft vorhandene stehende Wassersäule auf nahezu Null reduziert.

Intelligentes Wassermanagement des Thermostat-E-Wasserpfades CONPRIMUS durch die CONTI+ Service APP oder Integration in das CNX Wassermanagement-System.

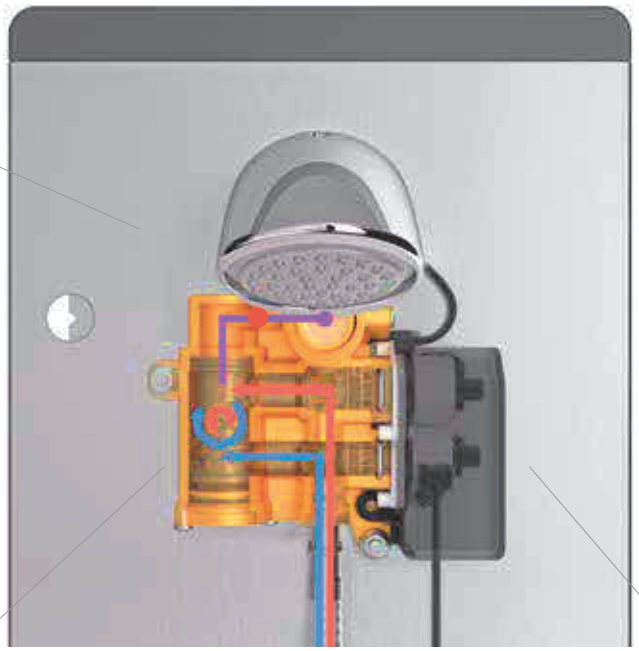

Temperaturfühler
zur Überwachung aller Temperaturen

Variable Anschlussarten
mit flexiblen Schläuchen
von oben oder hinten

Wasserstrecke
(Patent angemeldet)
Mischkammer direkt
beim Brausekopf,
dadurch minimale
Wassersäule

Alternativer
Wasserabgang
für Handbrause

Material
trinkwasserkonform

Montage / Wartung
Montagemarke für
Installationshöhe,
großzügiger Wartungsbereich

Elektronischer
Verbrühschutz
reguliert über
integrierten
Temperaturfühler

Thermostat-E
vollelektronische Mischeinheit
(totraumfrei) ermöglicht
separate Kaltwasserspülung,
Hygienespülung mit wählbarer
Zieltemperatur und thermische
Desinfektion mit Heißwasser

Stellmotoren
zur Regelung
von Temperatur
und Volumen

Kalt- und Warmwasseranschlüsse
Steckanschlüsse mit Sicherung

CONTI Sanitärarmaturen GmbH | Hauptstraße 98 | 35435 Wettenberg | Deutschland | Tel. +49 641 98221 0 | Fax +49 641 98221 50 | info@conti.plus
www.conti.plus | CONVKF1010DE | Preise ohne MwSt. | gültig ab 01/2021 | Druckfehler und Irrtümer sowie technische und maßliche Änderungen vorbehalten

CONPRIMUS Duschpaneele

Ausführungsvarianten und Kombinationsmöglichkeiten

Wasserstrecke CONPRIMUS mit Thermostat-E – unübertroffen in Bezug auf Hygiene und intelligente Handhabung/Service/Betrieb.



HAUBENMATERIALIEN	Edelstahl gebürstet
HAUBENAUSFÜHRUNGEN	ohne Ablage
WASSERSTRECKE	CONPRIMUS Thermostat-E-Wasserstrecke Montage an der Rückwand
WASSERLEITUNG	Nennweite DN15 flexible Schläuche
ABSPERRUNG ZULÄUFE	über Kugelventile
WASSERFLUSS AUSLÖSUNG ELEKTRONISCH	E-Control (Piezo-Taster)
E-THERMOSTAT	mit elektronischem Verbrühschutz
FUNKTIONEN (nachträgliche Upgrades möglich)	Kaltwasserspülung, elektronisch Hygienespülung, elektronisch thermische Desinfektion, elektronisch Reinigungsstopp, elektronisch
ARMATURENMANAGEMENT	CNX Wassermanagement-System Service APP
BRAUSEKÖPFE	Regenbrausekopf SHORTY Handbrause
UMRÜSTUNG	auf CNX Wassermanagement-System auf Service APP
WARTUNG	komplett von vorne, ohne Ausbau der Wasserstrecke möglich

Systembeschreibung CONGENIAL

Adaptive Multifunktions-Wasserstrecke CONGENIAL

Mit der CONTI+ adaptiven Multifunktions-Wasserstrecke CONGENIAL die richtige Wahl treffen.

Bei der Entscheidung für eine Duschen-Ausführungsvariante auf Basis der CONTI+ adaptiven Multifunktions-Wasserstrecke CONGENIAL stehen aufgrund der vielen Umrüst- und Upgrade-Möglichkeiten kurz-, mittel- und langfristig Varianten zur Erweiterung und Änderung der Dusch- und Servicefunktionalitäten offen. Von einfacher mechanischer Auf- und Zu-Funktion über Selbstschluss-Öl- oder -Wasserhydraulik bis hin zur elektronischen Variante über Piezo-Taster-Auslösung – CONGENIAL bietet Umrüstmöglichkeiten in alle Richtungen.

Die Umrüstmöglichkeiten in Bezug auf die Wasserfluss-Auslösemechanismen sind nur ein starkes Argument für die Entscheidung – die CONTI+ adaptive Multifunktions-Wasserstrecke CONGENIAL ermöglicht zusätzlich eine Vielzahl von Upgrades. Von der manuellen über die elektronische thermische Desinfektion bis hin zur Einbindung in das CONTI+ CNX Wassermanagement-System zur Sicherstellung und Dokumentation aller Hygienefunktionen.

CONGENIAL – eine Wasserstrecke für drei Unterputzkörper-Varianten – CONBOX, CONBOX FLANGE und CONBOX FIT.

CONTI+ adaptive Multifunktions-Wasserstrecke CONGENIAL – eine Lösung – weitreichende Einsatzgebiete, maximaler Montagekomfort und umfangreicher Funktionalitätstransfer.

Temperaturtauchfühler
bei Integration in das CNX Wassermanagement-System oder Steuerung über die Service APP

Betriebs- und Hygienefunktionsaufrüstung
Variantionsmöglichkeiten durch gleiche Technologie

Befestigung bei
Duschpaneelen Duschen Unterputz auf der Rückwand, Service von vorne

Materialausführung
konform zu Trinkwasserinstallationsnorm

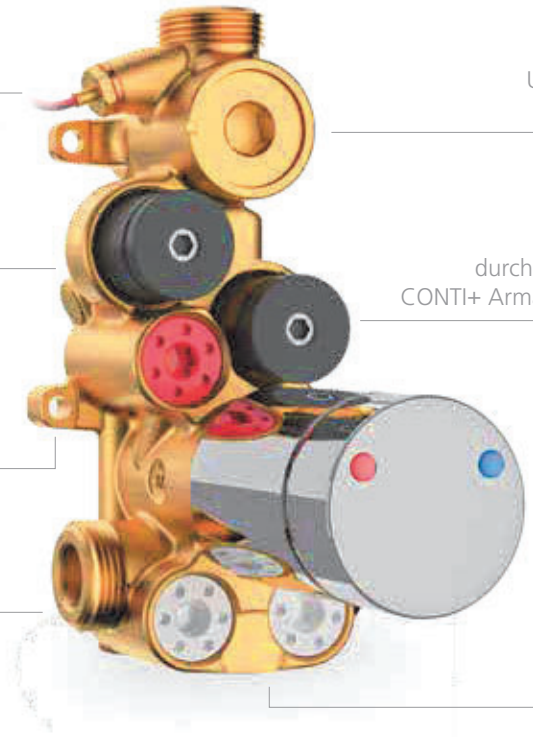

Variationsmöglichkeiten
Umrüst- und Aufrüstmöglichkeiten elektronisch/mechanisch

Einfacher Service und reduzierte Ersatzteilvorhaltung
durch baugleiche Komponeten bei allen CONTI+ Armaturen, u.a. Magnetventil ROBUST

Thermostat
Sicherheit beim Duschen durch Thermostatkartusche für den Verbrühschutz

Normkonforme Rückflussverhinderer
und Siebe zur Vermeidung von Verschmutzungen

CONTI Sanitärarmaturen GmbH | Hauptstraße 98 | 35435 Wettenberg | Deutschland | Tel. +49 641 98221 0 | Fax +49 641 98221 50 | info@conti.plus
www.conti.plus | CONVKF1010DE | Preise ohne MwSt. | gültig ab 01/2021 | Druckfehler und Irrtümer sowie technische und maßliche Änderungen vorbehalten

CONGENIAL Duschpaneele

Ausführungsvarianten und Kombinationsmöglichkeiten

Auf Basis der adaptiven Multifunktions-Wasserstrecke CONGENIAL – unübertroffen in Bezug auf Umrüstungs- und Upgrade-Möglichkeiten sowie Servicierbarkeit.



HAUBENMATERIALIEN	Edelstahl gebürstet Acryl-Verbundwerkstoff (auf Anfrage Varicor)
HAUBENAUSFÜHRUNGEN	ohne Ablage mit Ablage
WASSERSTRECKE	adaptive Multifunktions-Wasserstrecke CONGENIAL Montage auf Rückwand
WASSERLEITUNG	Nennweite DN15 Kupfer-Festverrohrung
ABSPERRUNG ZULÄUFE	direkt von vorne
WASSERFLUSS AUSLÖSUNG ELEKTRONISCH	Piezo-Taster
WASSERFLUSS AUSLÖSUNG MECHANISCH	Wasserhydraulik Ölhydraulik Auf- / Zu-Griff
THERMOSTAT	mit Verbrühschutz
FUNKTIONEN (nachträgliche Upgrades möglich)	Hygienespülung Hygienespülung, extern ausgelöst (Schlüsselschalter) thermische Desinfektion, manuell thermische Desinfektion, elektronisch Reinigungsstopp, manuell oder elektronisch
ARMATURENMANAGEMENT	CNX Wassermanagement-System Service APP
BRAUSEKÖPFE	Düsenbrauseköpfe Regenbrauseköpfe Handbrausegarnituren Sonderausführungen
UM- UND AUFRÜSTUNG	von mechanisch auf elektronisch von elektronisch auf mechanisch auf CNX Wassermanagement-System auf Service APP
WARTUNG	komplett von vorne, ohne Ausbau der Wasserstrecke möglich

CONGENIAL Duschen Unterputz

Ausführungsvarianten und Kombinationsmöglichkeiten

Auf Basis der adaptiven Multifunktions-Wasserstrecke CONGENIAL – unübertroffen in Bezug auf Umrüstungs- und Upgrade-Möglichkeiten sowie Servicierbarkeit.



ABDECKPLATTE MATERIAL	Edelstahl gebürstet
ABDECKPLATTE DESIGN	rund eckig
WASSERSTRECKE	adaptive Multifunktions-Wasserstrecke CONGENIAL Montage auf Unterputzkasten Rückwand
WASSERLEITUNG	Nennweite DN15 Messing-Verrohrung
ABSPERRUNG ZULÄUFE	direkt von vorne
WASSERFLUSS AUSLÖSUNG ELEKTRONISCH	Piezo-Taster
WASSERFLUSS AUSLÖSUNG MECHANISCH	Wasserhydraulik Ölhydraulik Auf-/ Zu-Griff
THERMOSTAT	mit Verbrühschutz
FUNKTIONEN (nachträgliche Upgrades möglich)	Hygienespülung, elektronisch Hygienespülung, extern ausgelöst (Schlüsselschalter) thermische Desinfektion, manuell thermische Desinfektion, elektronisch Reinigungsstopp
ARMATURENMANAGEMENT	CNX Wassermanagement-System Service APP
BRAUSEKÖPFE	Düsenbrauseköpfe Regenbrauseköpfe Handbrausegarnituren Sonderausführungen
UM- UND AUFRÜSTUNG	von mechanisch auf elektronisch von elektronisch auf mechanisch auf CNX Wassermanagement-System auf Service APP
WARTUNG	komplett von vorne, ohne Ausbau der Wasserstrecke möglich

CONTI Sanitärarmaturen GmbH | Hauptstraße 98 | 35435 Wettenberg | Deutschland | Tel. +49 641 98221 0 | Fax +49 641 98221 50 | info@conti.plus

CONGENIAL FIT Duschen Unterputz

Ausführungsvarianten und Kombinationsmöglichkeiten

Auf Basis der adaptiven Multifunktions-Wasserstrecke CONGENIAL – unübertroffen in Bezug auf Umrüstungs- und Upgrade-Möglichkeiten sowie Kompaktheit.



ABDECKPLATTE MATERIAL	Edelstahl gebürstet Edelstahl verchromt
ABDECKPLATTE DESIGN	rund eckig oval
WASSERSTRECKE	adaptive Multifunktions-Wasserstrecke CONGENIAL Montage auf Unterputzkasten Rückwand
WASSERLEITUNG	Nennweite DN15 Messing-Verrohrung
ABSPERRUNG ZULÄUFE	direkt von vorne
WASSERFLUSS AUSLÖSUNG ELEKTRONISCH	Piezo-Taster
WASSERFLUSS AUSLÖSUNG MECHANISCH	Wasserhydraulik Ölhydraulik Auf-/ Zu-Griff
THERMOSTAT	mit Verbrühschutz
FUNKTIONEN (nachträgliche Upgrades möglich)	Hygienespülung, elektronisch Hygienespülung, extern ausgelöst (Schlüsselschalter) thermische Desinfektion, manuell thermische Desinfektion, elektronisch Reinigungsstopp
ARMATURENMANAGEMENT	CNX Wassermanagement-System Service APP
BRAUSEKÖPFE	Düsenbrauseköpfe Regenbrauseköpfe Handbrausegarnituren Sonderausführungen
UM- UND AUFRÜSTUNG	von mechanisch auf elektronisch von elektronisch auf mechanisch auf CNX Wassermanagement-System auf Service APP
WARTUNG	komplett von vorne, ohne Ausbau der Wasserstrecke möglich

Einbau & Wartung von vorne – schnell und einfach

Gehäuse
vollständig geschlossen mit Befestigungsbuchsen aus Messing

Ablauf Mischwasser
1/2"

CONTI+ CONBOX Rohmontageset Dusche Unterputz DN15
für elektronische und mechanische CONTI+ CONGENIAL Duschen Unterputz

Auflage Wasserwaage

Verschraubung
innerhalb des UP-Kastens – Wasserstrecke/Spülstück von vorne entnehmbar – keine baulichen Maßnahmen notwendig

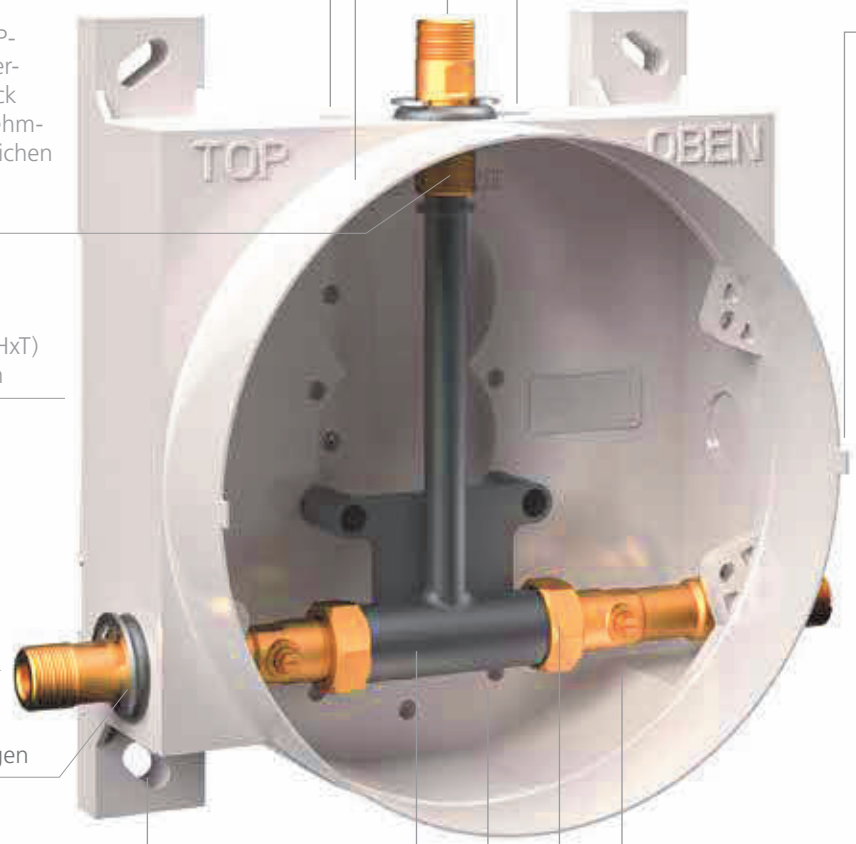



Abmessung (BxHxT)
232x272x96mm

Zulauf Warmwasser
1/2"
(Zulauf Kaltwasser gegenüberliegend)

PVC-Abdichtungen

Langloch
variable Montageösen zur Justierung mit Ausgleichsmöglichkeiten

Absperrung
mit Längenausgleich



Normgerechte Dichtmanschette/ Bauwerksabdichtung
mit flexibler Dehnzone, im Lieferumfang enthalten

Anschlussverschraubung
zur Entnahme der Wasserstrecke innerhalb des Unterputzkastens

Positionsanzeige
Verriegelungsstatus

Vollständiges Spülstück
zur vollständigen Spülung der gesamten Installation und Druckprüfung, danach Einbau aller Varianten zur CONTI+ adaptiven Multifunktions-Wasserstrecke CONGENIAL



Ablauf Kondenswasser
Gefälle und Ablaufmöglichkeit nach vorne

Vandalensichere Schrägsitzverschraubung der Verriegelung

CONTI Sanitärarmaturen GmbH | Hauptstraße 98 | 35435 Wettenberg | Deutschland | Tel. +49 641 982210 | Fax +49 641 9822150 | info@conti.plus

CONTI+ CONGENIAL Duschen UP

Die große Lösung: Raum für Service

CONTI+ Trägereinheit CONGENIAL UP-Abdichtung
Rohmontageset zur Abdeckplatte aus massivem Kunststoff und passgenau mit Verschraubung

STROM-VERSORGUNG

CONTI+ CONGENIAL Abdeckplatte
Edelstahl gebürstet, rund oder eckig

Wasserauslösung
hier elektronisch (mechanisch möglich) (abgebildete Variante mit Piezo-Taster) einstellbare Wasserlaufzeit und Auslöser, Hygienespülung, Batterie/Netz/CNX

zweifache Abdichtung

Sicherheit
Mehrfach-Abdichtsystem mit Drainageablauf für Kondenswasserbildung

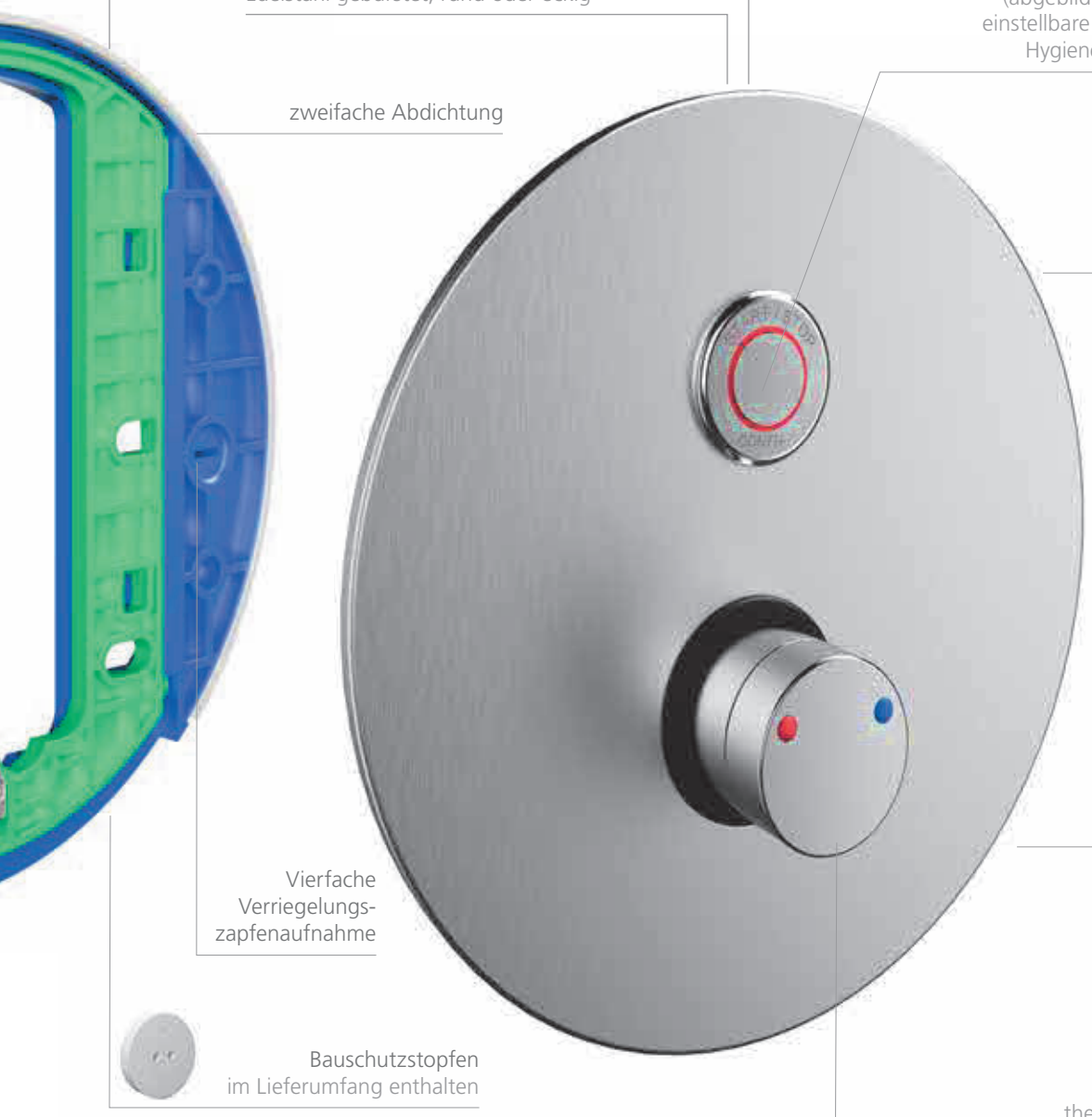

Abdeckplatten CONGENIAL
12 mm Tiefe

Befestigung
verdeckt, robuste Vierfach-Verriegelung

Vierfache Verriegelungs-zapfenaufnahme

Thermostat
getrennt einstellbare Temperaturanschläge kalt und warm; thermostatischer Verbrühschutz

Bauschutzstopfen
im Lieferumfang enthalten

Hygiene
elektronische Variante zur Steuerung über die Service APP oder integrierbar in das CNX Wassermanagement-System für weitere Funktionsmöglichkeiten

Einbau & Wartung von vorne – schnell und einfach

Gehäuse
vollständig geschlossen

Ablauf Mischwasser
1/2"

CONTI+ CONBOX FIT Rohmontageset
Dusche Unterputz DN15
für elektronische und mechanische
CONTI+ CONGENIAL FIT Duschen Unterputz

Verschraubung
innerhalb des UP-Kastens – Wasserstrecke/Spülstück von vorne entnehmbar – keine baulichen Maßnahmen notwendig

Auflage Wasserwaage



Verstärkungsstreben
seitlich und auf der Rückwand

Absperrung
innerhalb des UP-Kastens



Zulauf Warmwasser
1/2"
(Zulauf Kaltwasser gegenüberliegend)

Langloch
variable Montageösen zur Justierung mit Ausgleichsmöglichkeiten

Abmessung (BxHxT)
157x216x127 mm



Normgerechte Dichtmanschette/ Bauwerksabdichtung
mit flexibler Dehnzone, im Lieferumfang enthalten

Sicherheit
Drainageablauf für Kondenswasserbildung

Ablauf Kondenswasser
Gefälle und Ablaufmöglichkeit nach vorne

Vollständiges Spülstück
zur vollständigen Spülung der gesamten Installation und Druckprüfung, danach Einbau aller Varianten zur CONTI+ adaptiven Multifunktions-Wasserstrecke CONGENIAL



CONTI+ Trägereinheit CONGENIAL FIT Unterputz
nur Aufsatz Rohmontageset für Abdeckplatte aus Kunststoff zur passgenauen Montage

CONTI Sanitärarmaturen GmbH | Hauptstraße 98 | 35435 Wettenberg | Deutschland | Tel. +49 641 982210 | Fax +49 641 9822150 | info@conti.plus

CONGENIAL FIT Duschen Unterputz

Die kleine Lösung: vielseitig und funktional

CONTI+ Abdeckplatte CONGENIAL FIT
Edelstahl gebürstet oder Edelstahl verchromt,
rund, eckig oder oval

Wasserauslösung
hier elektronisch (mechanisch möglich)
(abgebildete Variante mit Piezo-Taster)
einstellbare Wasserlaufzeit und Auslöser,
Hygienespülung, Batterie/Netz/CNX



Abdeckplatten
CONGENIAL FIT
10 mm Tiefe

Hygiene
elektronische Variante zur
Steuerung über die Service APP
oder integrierbar in das CNX
Wassermanagement-System für
weitere Funktionsmöglichkeiten

Befestigung
verdeckt, robuste
Zweifach-Verriegelung

Abmessung (BxHxT)
170x225x10 mm

Thermostat
getrennt einstellbare
Temperaturanschläge kalt und warm;
thermostatischer Verbrühschutz

Bauschutzstopfen
im Lieferumfang
enthalten



STROM-
VERSORGUNG

Systembeschreibung CONSMART

Kompakte Wasserstrecke CONSMART

CONTI+ CONSMART – kompakte Lösung mit verlässlicher Qualität und vielen Funktionen.

Elektronische Duschpaneele mit der kompakten Wasserstrecke CONSMART garantieren eine langfristige Betriebssicherheit durch zahlreiche Zusatzfunktionen für höchsten Komfort mit abgestimmten Komponenten und Installationsformen.

Auf Basis robuster Konstruktion und Komponenten, für maximale Effizienz und Top-Komfort: So eignen sich unsere CONSMART Duschpaneele geradezu optimal für die sichere und kurzfristige Sanierung und Nachrüstung von Sanitärräumen für den Einsatz in gewerblichen, öffentlichen und halböffentlichen Sanitärräumen mit individuellen Anforderungen.

CONTI+ kompakte Wasserstrecke CONSMART – eine vorteilhafte und variable Lösung für unterschiedlichste Zielobjekte mit optionalen Erweiterungen.

Materialausführung
konform zu Anforderungen
für Trinkwasserinstallationen

Einfacher Service und reduzierte Ersatzteilvorhaltung
durch baugleiche Komponeten
bei allen CONTI+ Armaturen,
u.a. Magnetventil ROBUST

Zulauf Kalt- und Warmwasser
mit flexiblen Schläuchen
für einen sicheren und
anpassungsfähigen Einbau



Elektronische Ausführung –
Steuerungs- und Hygiene-
Aufrüstungsfunktionen

Thermostat
Sicherheit beim Duschen,
durch Thermostatkartusche
für den Verbrühschutz

Wartung des Duschpaneels
ohne Ausbau der Wasserstrecke möglich

CONTI Sanitärarmaturen GmbH | Hauptstraße 98 | 35435 Wettenberg | Deutschland | Tel. +49 641 98221 0 | Fax +49 641 98221 50 | info@conti.plus
www.conti.plus | CONVKF1010DE | Preise ohne MwSt. | gültig ab 01/2021 | Druckfehler und Irrtümer sowie technische und maßliche Änderungen vorbehalten

CONSMART Duschpaneele

Ausführungsvarianten und Kombinationsmöglichkeiten

Auf Basis der kompakten Wasserstrecke CONSMART – überaus funktional und betriebssicher.



HAUBENMATERIALIEN	Edelstahl gebürstet Acryl-Verbundwerkstoff
HAUBENAUSFÜHRUNGEN	ohne Ablage mit Ablage
WASSERSTRECKE	CONSMART Wasserstrecke Montage an Haube
WASSERFÜHRUNG	Nennweite DN15 flexible Schläuche
WASSERFLUSS AUSLÖSUNG ELEKTRONISCH	Piezo-Taster
THERMOSTAT	mit Verbrühschutz
FUNKTIONEN (nachträgliche Upgrades möglich)	Hygienespülung
ARMATURENMANAGEMENT	nachrüstbar
BRAUSEKOPF (umrüstbar auf andere Brausekopfvarianten)	Regenbrausekopf SHORTY (im Lieferumfang)
AUFRÜSTUNG	auf CNX Wassermanagement-System auf Service APP
WARTUNG	teilweise ohne Ausbau der Wasserstrecke möglich

CONFLOW Duschen Unterputz

Ausführungsvarianten und Kombinationsmöglichkeiten

Auf Basis der Wasserstrecke CONFLOW und separater Thermostatarmatur – einmalig in Bezug auf durchleitbarem Wasservolumen (DN20).



ABDECKPLATTE MATERIAL	Edelstahl gebürstet
ABDECKPLATTE DESIGN	rund eckig
WASSERSTRECKE	CONFLOW Wasserstrecke Montage im Unterputzkasten
WASSERLEITUNG	Nennweite DN20 Messing-Verrohrung
ABSPERRUNG ZULÄUFE	direkt von vorne
WASSERFLUSS AUSLÖSUNG ELEKTRONISCH	Piezo-Taster
THERMOSTAT	mit Verbrühschutz
FUNKTIONEN (nachträgliche Upgrades möglich)	Hygienespülung thermische Desinfektion, elektronisch Reinigungsstopp
ARMATURENMANAGEMENT	CNX Wassermanagement-System Service APP
BRAUSEKÖPFE	Düsenbrauseköpfe Regenbrauseköpfe Schwallbrauseköpfe Sonderausführungen
UM- UND AUFRÜSTUNG	auf CNX Wassermanagement-System auf Service APP
WARTUNG	komplett von vorne, ohne Ausbau der Wasserstrecke möglich

CONTI Sanitärarmaturen GmbH | Hauptstraße 98 | 35435 Wettenberg | Deutschland | Tel. +49 641 98221 0 | Fax +49 641 98221 50 | info@conti.plus

CONFLOW Duschen Unterputz

Ausführungsvarianten und Kombinationsmöglichkeiten

Auf Basis der Wasserstrecke CONFLOW – einmalig in Bezug auf durchleitbarem Wasservolumen (DN20).
Ausführungen ohne Thermostat.

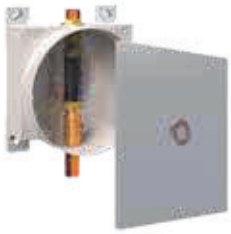

ABDECKPLATTE MATERIAL	Edelstahl gebürstet
ABDECKPLATTE DESIGN	rund eckig
WASSERSTRECKE	CONFLOW Wasserstrecke Montage im Unterputzkasten
WASSERLEITUNG	Nennweite DN20 Messing-Verrohrung
ABSPERRUNG ZULÄUFE	direkt von vorne
WASSERFLUSS AUSLÖSUNG ELEKTRONISCH	Piezo-Taster
FUNKTIONEN	Hygienespülung
BRAUSEKÖPFE	Düsenbrauseköpfe Regenbrauseköpfe Schwallbrauseköpfe Sonderausführungen
UM- UND AUFRÜSTUNG	auf CNX Wassermanagement-System auf Service APP
WARTUNG	komplett von vorne, ohne Ausbau der Wasserstrecke möglich

CONBASE Duschen Unterputz

Ausführungsvarianten und Kombinationsmöglichkeiten

Auf Basis der Wasserstrecke CONBASE – einfach betriebssicher für Kalt- oder vorgemischtes Wasser (DN15).
Ausführungen ohne Thermostat.



ABDECKPLATTEN MATERIAL	Edelstahl gebürstet
ABDECKPLATTE DESIGN	rund eckig
WASSERSTRECKE	CONBASE Wasserstrecke Montage im Unterputzkasten
WASSERLEITUNG	Nennweite DN15 Messing-Verrohrung
ABSPERRUNG ZULÄUFE	direkt von vorne
WASSERFLUSS AUSLÖSUNG ELEKTRONISCH	Piezo-Taster
WASSERFLUSS AUSLÖSUNG MECHANISCH	Ölhydraulik
FUNKTIONEN (nachträgliche Upgrades möglich)	Hygienespülung Reinigungsstopp
BRAUSEKÖPFE	Düsenbrauseköpfe Regenbrauseköpfe Handbrausegarnituren Sonderausführungen
UM- UND AUFRÜSTUNG	auf CNX Wassermanagement-System auf Service APP
WARTUNG	komplett von vorne, ohne Ausbau der Wasserstrecke möglich

CONTI Sanitärarmaturen GmbH | Hauptstraße 98 | 35435 Wettenberg | Deutschland | Tel. +49 641 98221 0 | Fax +49 641 98221 50 | info@conti.plus

CONBASE Duschen Unterputz

Ausführungsvarianten und Kombinationsmöglichkeiten

Auf Basis der Wasserstrecke CONBASE – einfach betriebssicher für Kalt- oder vorgemischtes Wasser in DN15 und DN20.



ABDECKPLATTEN MATERIAL	Messing verchromt
ABDECKPLATTE DESIGN	rund, klein
WASSERSTRECKE	CONBASE Wasserstrecke Montage Wand oder Decke
WASSERLEITUNG	Nennweite DN15 und DN20 Messing-Verrohrung
WASSERFLUSS AUSLÖSUNG ELEKTRONISCH	Piezo-Taster
FUNKTIONEN (nachträgliche Upgrades möglich)	Hygienespülung
BRAUSEKÖPFE	Düsenbrauseköpfe Regenbrauseköpfe Handbrausegarnituren Sonderausführungen
WARTUNG	ohne Ausbau der Wasserstrecke möglich



ABDECKPLATTEN MATERIAL	Messing verchromt
ABDECKPLATTE DESIGN	Rosette
WASSERSTRECKE	CONBASE Wasserstrecke Montage Wand
WASSERLEITUNG	Nennweite DN15 und DN20 Messing-Verrohrung
WASSERFLUSS AUSLÖSUNG MECHANISCH	Wasserhydraulik
BRAUSEKÖPFE	Düsenbrauseköpfe Regenbrauseköpfe Schwallbrauseköpfe Sonderausführungen
WARTUNG	ohne Ausbau der Wasserstrecke möglich

Funktionsmöglichkeiten Duschen

Duschlösungen im Überblick (nicht alle Funktionen kombinierbar)









Duschlösungen	FUNKTIONSMERKMALE								
	Nennweite		Wasserfluss-Auslösefunktion					Ressourcen-sparfunktionen	
			Selbstschlussfunktion, elektronisch		Selbstschlussfunktion, mechanisch		mechanisch		
	DN15	DN20	Piezo-Taster	RFID	Wasser-hydraulik	Ölhydraulik	Auf-/Zu-Griff	Bezahlte Wasserabgabe	Einstellbare Wasserlaufzeit
DUSCHPANEELE									
CONPRIMUS	•		•						•
CONGENIAL	•		•						•
	•				•				•
	•					•			•
	•						•		
CONFRESH	•		•						•
CONSMART	•		•						•
CONCHIP	•			•				•	•
CONCASH 2.0	•		•					•	•
DUSCHEN UNTERPUTZ									
CONGENIAL	•		•						•
	•				•				•
	•					•			•
	•						•		
CONGENIAL FIT	•		•						•
	•				•				•
	•					•			•
	•						•		
CONFLOW		•	•						•
		•	•						•
CONBASE	•		•						•
	•					•			•
CONBASE SLIM	•		•						•
		•	•						•
CONBASE MINI	•				•				•
		•			•				•
CONCHIP	•		•	•				•	•
CONCASH 2.0	•		•					•	•
DUSCHEN AUFPUTZ									
CONPRO	•				•				•
	•						•		
CONBASE SLIM	•		•						•
tipolino	•		•						•

CONTI Sanitärarmaturen GmbH | Hauptstraße 98 | 35435 Wettenberg | Deutschland | Tel. +49 641 98221 0 | Fax +49 641 98221 50 | info@conti.plus

Servicefunktion	Hygiene- und Sicherheitsfunktionen								
Reinigungsstopp / Betriebsstopp (CNX)	Kaltwasserspülung und Kaltwasser-überwachung	Thermostat mit Verbrühschutz	Hygienespülung	Hygienespülung, extern über Schlüsselschalter	manuelle thermische Hygienespülung (thermische Desinfektion)	Elektronische thermische Hygiene-spülung über Schlüsselschalter (thermische Desinfektion)	Elektronische thermische Hygiene-spülung CNX (thermische Desinfektion)	CNX WMS	Service APP
●	●	●	●			●	●	●	●
●		●	●	●	●	●	●	●	●
		●			●	○			●
		●			●	○			●
		●			●	○			●
		●	●	●				●	●
✣		●	●	✣	✣	✣	✣	✣	✣
		●	●						
		●	●			●			
●		●	●	●	●	●	●	●	●
		●			●	○			●
		●			●	○			●
		●			●	○			●
●		●	●	●	●	●	●	●	●
		●			●	○			●
		●			●	○			●
		●			●	○			●
		●	●			●	●	●	●
			●						●
			●					●	●
			●					●	●
			●					●	●
									●
									●
		●	●						
		●	●			●			
		●							
		●							
			●					●	●
		●	●						

● = Standardfunktion | ○ = optionale Funktion | ✣ = nachrüstbar





Elektronische Duschen

Duschpaneele

CONPRIMUS 64
CONGENIAL 66
CONFRESH Frischwasserstation 72
CONSMART 76
CONCHIP 82
CONCASH 2.0 84

Duschen Unterputz – Fertigmontagesets

CONGENIAL 88
CONGENIAL FIT 92
CONFLOW 104
CONBASE 112
CONBASE SLIM 116
CONCASH 2.0 118
CONCASH FIT 2.0 122

Duschen Aufputz

CONBASE SLIM 127
tipolino 128

Standbrausen

CONFREE gerade und gebogen 130
Zubehör CONFREE gerade und gebogen 134
CONFREE rund 136
Zubehör CONFREE rund 137



NEU

CONTI+ CONPRIMUS

Intelligente Elektronik mit Mehrwert

Einzigartige Gebäude zeichnen sich durch ein ganzheitliches architektonisches Konzept aus – von der Fassade bis ins Innere hinein. Dabei spielen auch die Duschräume eine besondere Rolle – sie versprechen echtes Wohlgefühl und ein Plus an Komfort.

Mit dem Duschpaneel CONPRIMUS lassen sich Technologie, Sicherheit, Hygiene und Design perfekt miteinander kombinieren – eine neue Ära der Hygienespülung. Das neuartige System überzeugt durch eine intelligente, patentierte Bauweise und viele innovative Funktionen. Die elektronisch gesteuerte Mischeinheit „Thermostat-E“ zum Beispiel ist genau auf Höhe des Brausekopfes positioniert – so wird die sonst oft vorhandene stehende Wassersäule auf nahezu Null reduziert.

Zusätzlich lassen sich die Warm- und Kaltwasserstränge separat spülen. Eine mikrobiologische Belastung des Duschwassers lässt sich somit fast vollständig ausschließen.

Die optionale Ansteuerung über die Service APP oder Integration in das CNX Wassermanagement-System ermöglicht zudem eine elektronische Abschaltung bei Kaltwasserausfall (Verbrühschutz) sowie eine wirksame Heißwasserspülung bzw. thermische Desinfektion – ganz ohne zusätzliche Hydraulikkomponenten. Außerdem lässt sich das Duschpaneel extrem leicht warten: Alle Hydraulik- und Funktionsteile befinden sich auf der Rückwand hinter der einfach abnehmbaren Edelstahlhaube. Diese ist mit nur 40 mm Tiefe übrigens deutlich schlanker als vergleichbare Produkte und begeistert durch ein modernes Design – ideal für jede Duschraumanforderung.

STROM-
VERSORGUNG CNX



Wasseranschlüsse
oben oder von hinten

Thermostat-E:
vollelektronische Mischeinheit
direkt beim Brausekopf –
minimale Wassersäule

Separate Hygienespülungen:
Kaltwasserspülung, Hygiene-
spülung (Mischwasser) und
thermische Desinfektion,
totraumfrei möglich

Keine Wasserführung
zwischen Bedieneinheit
und Brausekopf

Schlankes Design
40 mm Edelstahlhaube

Elektrische Verbindung
zwischen Bedien- und
Mischeinheit

Elektronischer
Verbrühschutz

E-Control:
Elektronische Bedieneinheit:
Start/Stopp durch Drücken,
Temperaturverstellung
durch Drehen
(Selbstschlussfunktion)

LED-Temperaturanzeige

GERMAN DESIGN AWARD SPECIAL 2021

DN 15 | ≤ 40°C | HYG | COLD | TD E | CNX | APP

CONPRIMUS Duschpaneel, Edelstahl, Thermostat-E, E-Control, DN15

NEU





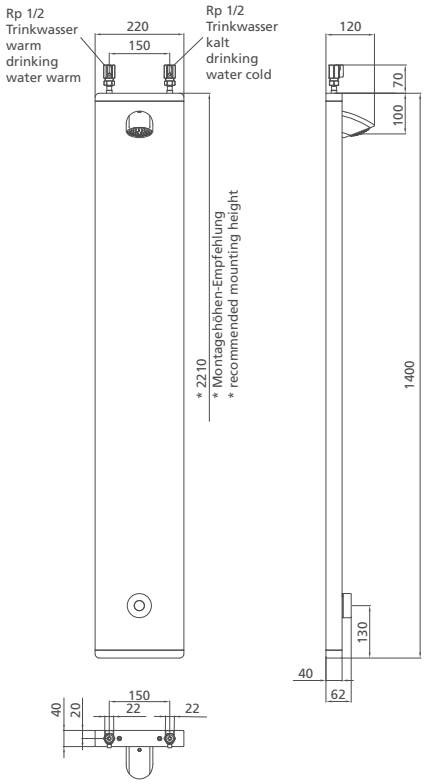

CONPRIMUS Duschpaneel, Edelstahl, Thermostat-E, E-Control, DN15

Duschelement mit elektronisch geregelter Mischeinrichtung, inklusive Verbrühungsschutz für Wandmontage. Zum Anschluss an Kalt- und Warmwasser. Einsatzbereich im Neubau und Sanierung in öffentlichen, halböffentlichen und gewerblichen Sanitärräumen.

- Vorinstallierte elektronische Mischeinheit Thermostat-E
- Proportionalventil Mischeinheit auf Brausekopfhöhe
- elektronischer Verbrühschutz
- elektronische Bedieneinheit E-Control, Dreh-/Drückknopf für Misch- und Start/Stopp-Funktion
- Temperaturverstellung mit LED-Anzeige
- nicht lineare Temperaturverstellung
- einstellbare Duschstart-Temperatur
- zeitlich einstellbare Memory-Temperatur bei Duschstopp
- für Brauseköpfe mit Steckanschluss vorgerüstet bzw. Handbrause im Auslieferzustand vormontiert
- elektronische Hygienespülung
- elektronische Kaltwasserspülung über CNX oder Service APP
- elektronische thermische Desinfektion über CNX oder Service APP
- Einbindung in das CNX Wassermanagement-System
- Steuerung über Service APP möglich
- Anschluss von oben oder von hinten
- inkl. Befestigungsmaterial

Ausführungsoptionen:

Wasserlaufzeiten:
Die Wasserlaufzeiten der Duschfunktion können – über Piezo-Taster (E-Control) oder eingebunden in das CNX Wassermanagement-System sowie über die Service APP – durch die Parametereinstellungen pro Dusche oder Duscharmaturen-Gruppe (CNX) eingestellt werden.

Hygienespülung:
Die Hygienespülung kann durch die Programmierung über den Piezo-Taster (E-Control) vorgenommen werden. Eingebunden in das CNX Wassermanagement-System oder über die Service APP kann die Hygienespülung durch die Parametereinstellungen pro Dusche oder Duschen-Gruppe (CNX) als Intervall- oder Kalenderfunktion eingestellt sowie deaktiviert werden.

Kaltwasserspülung:
Die Kaltwasserspülung kann – eingebunden in das CNX Wassermanagement-System oder über die Service APP – durch die Parametereinstellungen pro Dusche oder Duschen-Gruppe (CNX) als Intervall- oder Kalenderfunktion eingestellt sowie deaktiviert werden.

Thermische Desinfektion:
Die thermische Desinfektion kann – eingebunden in das CNX Wassermanagement-System oder über die Service APP – durch die Parametereinstellungen pro Dusche oder Duschen-Gruppe (CNX) als Kalenderfunktion eingestellt werden.

Reinigungsstopp:
Der Betriebsstopp (Reinigungsstopp), Unterbrechung der Duschfunktion, kann – eingebunden in das CNX Wassermanagement-System oder über die Service APP – durch die Parameter-einstellungen pro Dusche oder Duschen-Gruppe (CNX) als Kalenderfunktion eingestellt werden.

CNX Wassermanagement-System:
Einbindung der Dusche in das softwaregeführte Armaturenmanagement-System zur automatischen Abbildung von Hygiene-, System- und Sicherheitsfunktionen elektronischer Dusch-, Waschtisch- und Urinalarmaturen auf BUS-Ebene. Parametrisierung von Einzelarmaturen und Armaturen-Gruppen. Manipulationssichere Dokumentation aller Betriebs-, Aktions- und Funktionsmeldungen.

CONTI Sanitärarmaturen GmbH | Hauptstraße 98 | 35435 Wettenberg | Deutschland | Tel. +49 641 982210 | Fax +49 641 9822150 | info@conti.plus

CONPRIMUS Duschpaneel, Edelstahl, Thermostat-E, E-Control, DN15

Technische Daten:

Betriebsspannung (Netz, Einzelinstallation):	12 V/DC
Betriebsspannung (Netz, Mehrfachinstallation):	24 V/DC
Betriebsspannung (CNX):	30 V/DC, zusätzlich 24 V/DC
Betriebsdruck:	1,5–5,0 bar
Wassertemperatur Normalbetrieb (max.):	70 °C
Wassertemperatur therm. Desinfektion:	kurzzeitig, zur therm. Desinfektion, 80 °C
Durchflussmenge DN15:	0,15 l/s (Durchflussmengenregler)
Durchflussmenge bei thermischer Desinfektion DN15:	0,05 l/s
Wasserlaufzeit Einstellbereich:	3–180 s
Wasserlaufzeit Werkseinstellung:	30 s
Hygienespülung Einstellbereich:	werkseitig deaktiviert, 24, 48 oder 72 h, einstellbar über Piezo-Taster, CNX oder Service APP
Voreingestellte Temperaturen:	Stand-by-Temperatur bei Auslösen des Piezo-Tasters 38 °C (per E-Control-Drehung von 100 % Kalt bis max. 43 °C regelbar (Temperaturbereich). Bei Ausfall der Kaltwasserleitung wird beim Erreichen von 48 °C der Wasserfluss gestoppt (Werkseinstellung – über Service APP und CNX einstellbar, maximale Wassertemperatur beachten)
Memory-Temperatur Einstellung:	nach Ende der Duschzeit (oder Stopp durch erneutes Betätigen des Piezo-Tasters) bleibt die eingestellte Temperatur für 30 s gespeichert
Elektronische Schutzart:	IP68
Abmessungen (BxHxT):	220x1400x40 mm

Brausekopf bzw. Handbrausegarnitur müssen separat bestellt werden, Abbildung nebenstehend exemplarisch mit CONHEAD Regenbrausekopf SHORTY.

Notwendige Zusatzartikel:
Brauseköpfe, Handbrausegarnitur, Netzgeräte und/oder CNX Steuerzentrale

Optionales Zubehör:
CNX Converter 12 V, BLE Converter
Haubenverlängerung

Hinweis:
Der Temperaturfühler ist bereits im Lieferumfang enthalten.

Ausführung	Stromversorgung	Hygienespülung	Kaltwasser-spülung	Therm. Desinfek-tion Service APP	Therm. Desinfek-tion CNX	Reinigungsstopp	Armaturen-management	Bestellnummer für Ausführung Handbrause	Bestellnummer für Ausführung Brauseköpfe
	12 V/DC Einzelverkabelung für Anschluss an Netzgerät **550.045.00** (siehe Kapitel Zubehör)	•						**CONE1211219500**	**CONE1111219500**
	24 V/DC Serienverkabelung für Anschluss an Netzgerät **CONO513000** (siehe Kapitel Zubehör)	•	•	•		•	APP	**CONE1211219580**	**CONE1111219580**
CNX	30 V/DC BUS-Verkabelung zu CNX Steuerzentrale, 24 V/DC Hilfsspannungs-versorgung zusätzlich	•	•		•	•	CNX	**CONE1211219568**	**CONE1111219568**

Brauseköpfe	(siehe Kapitel Brauseköpfe)	CONHEAD Regenbrausekopf SHORTY			**CONO030010**
		CONHEAD Handbrausegarnitur		**CONO040010**	

CONGENIAL Duschpaneel Edelstahl, Thermostat, Piezo-Taster, DN15





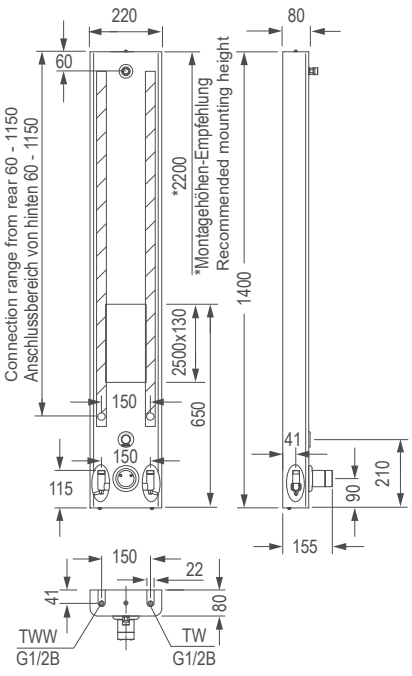

CONGENIAL Duschpaneel Edelstahl, Thermostat, Piezo-Taster, DN15

Elektronische Duscheinrichtung, ausgeführt als Duschelement in Nennweite DN15. Mit thermostatischer Mischeinrichtung zum Anschluss an Kalt- und Warmwasser. Einsatzbereich im Neubau und Sanierung in öffentlichen, halböffentlichen und gewerblichen Sanitärräumen.

- Edelstahl Duschpaneel. Ausführung mit Montagerahmen zur Aufnahme der Wasserstrecke, inklusive Befestigungsmaterial
- Haubenverkleidung und Montagerahmen: Edelstahl 1.4301
- alle sichtbaren Oberflächen: Edelstahl gebürstet
- Multifunktionswerkzeug für Wartungsarbeiten
- adaptive Multifunktions-Wasserstrecke CONGENIAL mit Magnetventil 6 V/DC ROBUST, bistabil
- Upgrade- und Umrüstfunktionalitäten
- Armaturenkörper: entzinkungsbeständiges Pressmessing, als hochwertige Thermostatbatterie, Thermostatgriff: Messing verchromt
- sichtbare Komponenten aus massivem, hochglanzverchromtem Messing, mit Sicherheitsanschlag
- Wahlmöglichkeit des Temperatureinstellbereichs
- integrierte Rückflussverhinderer im Bypass und Rückflussverhinderer und Siebkartuschen für Wasserzuläufe
- alle Funktionsteile ohne Ausbau des Armaturenkörpers bei Wartungsarbeiten von vorne demontierbar
- elektronische Bedienung der Duschfunktion über Piezo-Taster mit Start/Stopp-Funktion; Piezo-Taster: Farbring rot, Rosette hochglanzverchromt
- Wasserlaufzeit der Duschfunktion einstellbar

Ausführungsoptionen:

Haubenausführung:
Mit oder ohne fugenlos integrierter Seifenablage.

Hygienespülung (Batterie/Netz):
Hygienespülung (elektronisch): Die Hygienespülung kann bei elektronischen Duschen durch die Programmierung über den Piezo-Taster oder über die Service APP pro Dusche vorgenommen werden.

Hygienespülung Schlüsselschalter (Batterie/Netz):
Die Hygienespülung kann bei elektronischen Duschen durch die Programmierung über den Piezo-Taster oder die Service APP pro Dusche vorgenommen sowie durch Betätigung eines Schlüsselschalters direkt ausgelöst werden.

Thermische Desinfektion (Netz):
Die thermische Desinfektion bei einer elektronischen Dusche mit installiertem zweiten bistabilen Magnetventil 6 V/DC DN15 kann über Bedienung eines Schlüsselschalters ausgelöst werden.

Reinigungsstopp (Batterie/Netz):
Der Reinigungsstopp kann bei elektronischen Duschen durch Positionierung eines Magneten – RC-Switch – an der Abdeckhaube bzw. Abdeckplatte erfolgen. Die Duschfunktion über Betätigung des Piezo-Tasters ist für die Zeit des positionierten Magneten unterbrochen.

CNX Wassermanagement-System:
Einbindung der Dusche in das softwaregeführte Armaturenmanagement-System zur automatischen Abbildung von Hygiene-, System- und Sicherheitsfunktionen elektronischer Dusch-, Waschtisch- und Urinalarmaturen auf BUS-Ebene. Parametrisierung von Einzelarmaturen und Armaturen-Gruppen. Manipulationssichere Dokumentation aller Betriebs-, Aktions- und Funktionsmeldungen.

Wasserlaufzeit CNX:
Die Wasserlaufzeit der Duschfunktion kann bei elektronischen Duschen, eingebunden in das CNX Wassermanagement-System, durch die Software-Parametereinstellungen pro Dusche oder Duscharmaturen-Gruppe eingestellt sowie deaktiviert werden.

Hygienespülung CNX:
Die Hygienespülung kann bei elektronischen Duschen, eingebunden in das CNX Wassermanagement-System, durch die Software-Parametereinstellungen pro Dusche oder Duschen-Gruppe als Intervall- oder Kalenderfunktion eingestellt sowie deaktiviert werden.

Thermische Desinfektion CNX:
Die thermische Desinfektion kann bei elektronischen Duschen, eingebunden in das CNX Wassermanagement-System, durch die Software-Parametereinstellungen pro Duschen-Gruppe als Kalenderfunktion eingestellt werden.

Reinigungsstopp CNX:
Der Betriebsstopp (Reinigungsstopp), Unterbrechung der Duschfunktion, kann bei elektronischen Duschen, eingebunden in das CNX Wassermanagement-System, durch die Software-Parametereinstellungen pro Dusche oder Duschen-Gruppe als Kalenderfunktion eingestellt werden.

CONTI Sanitärarmaturen GmbH | Hauptstraße 98 | 35435 Wettenberg | Deutschland | Tel. +49 641 982210 | Fax +49 641 9822150 | info@conti.plus

CONGENIAL Duschpaneel Edelstahl, Thermostat, Piezo-Taster, DN15

Technische Daten:

Betriebsspannung (Batterie):	6 V/DC
Betriebsspannung (Netz):	12 V/DC
Betriebsspannung (CNX):	30 V/DC
Betriebsdruck:	1,5–5,0 bar
Wassertemperatur Normalbetrieb (max.):	70 °C
Wassertemperatur therm. Desinfektion:	kurzzeitig, zur therm. Desinfektion, 80 °C
Durchflussmenge DN15:	0,15 l/s (Durchflussmengenregler)
Durchflussmenge bei thermischer Desinfektion DN15:	0,05 l/s (Durchflussmengenregler)
Wasserlaufzeit Einstellbereich:	3–180 s
Wasserlaufzeit Werkseinstellung:	30 s
Hygienespülung Einstellbereich:	12, 24 oder 72 h, deaktivierbar über Einstellung am Piezo-Taster, andere Hygienespülintervalle über Service APP einstellbar
Hygienespülung Werkseinstellung:	12 h nach letzter Wasserflussauslösung, 30 s Wasserlaufzeit
Elektronische Schutzart:	IP68
Abmessungen (BxHxT):	220x1400x80 mm

Notwendige Zusatzartikel:
Brausekopf, Handbrausegarnitur, Netzgerät oder CNX Steuerzentrale, CNX Converter, BLE Converter, Schlüsselschalter für Hygienespülung/thermische Desinfektion siehe Kapitel Zubehör

Optionales Zubehör:
Anschlussset
Haubenverlängerung
Manueller TD-Stopfen zur thermischen Desinfektion im Kapitel Zubehör

Hinweis:
Bei der Armaturenausführung CNX mit thermischer Desinfektion ist der Temperaturfühler bereits im Lieferumfang enthalten.

Ausführung	Stromversorgung	Hygienespülung	Hygienespülung Schlüsselschalter	Therm. Desinfektion Schlüsselschalter	Therm. Desinfektion CNX	Reinigungsstopp	Ablage integriert	Bestellnummer für Ausführung Handbrause	Bestellnummer für Ausführung Brauseköpfe
	6 V Lithiumbatterie wasserdicht ummantelt	•					•	**CONE0212211100**	**CONE0112211100**
		•				•	•	**CONE0212211140**	**CONE0112211140**
		•						**CONE0211211100**	**CONE0111211100**
		•				•		**CONE0211211140**	**CONE0111211140**
	12 V/DC Serienverkabelung für Anschluss an Netzgerät (siehe Kapitel Zubehör)	•					•	**CONE0212211200**	**CONE0112211200**
		•	•				•	**CONE0212211210**	**CONE0112211210**
		•		•			•	**CONE0212211230**	**CONE0112211230**
		•				•	•	**CONE0212211240**	**CONE0112211240**
		•						**CONE0211211200**	**CONE0111211200**
		•	•					**CONE0211211210**	**CONE0111211210**
		•		•				**CONE0211211230**	**CONE0111211230**
		•				•		**CONE0211211240**	**CONE0111211240**
CNX	30 V/DC BUS-Verkabelung zu CNX Steuerzentrale (siehe Kapitel Zubehör)	•				•	•	**CONE0212211336**	**CONE0112211336**
		•			•	•	•	**CONE0212211360**	**CONE0112211360**
		•				•		**CONE0211211336**	**CONE0111211336**
		•			•	•		**CONE0211211360**	**CONE0111211360**

Brauseköpfe				
	(siehe Kapitel Brauseköpfe)	CONHEAD Düsenbrausekopf GOLF		**CONO010010**
		CONHEAD Regenbrausekopf RAIN2		**CONO020010**
		CONHEAD Regenbrausekopf SHORTY		**CONO030010**
		CONHEAD Düsenbrausekopf VESUV		**CONO060010**
		CONHEAD Düsenbrausekopf CITY		**CONO050010**
		CONHEAD Handbrausegarnitur	**CONO040010**	

CONGENIAL Duschpaneel AVW, Thermostat, Piezo-Taster, DN15





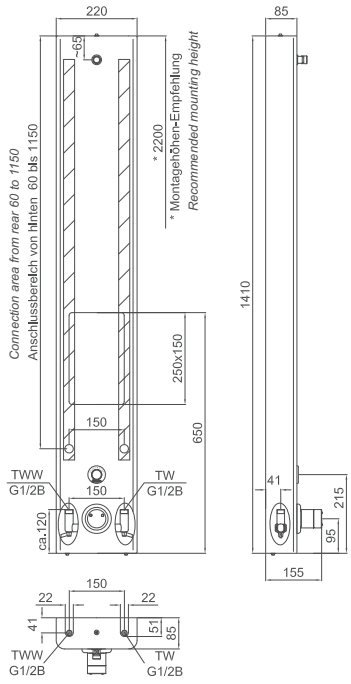

CONGENIAL Duschpaneel AVW, Thermostat, Piezo-Taster, DN15

Elektronische Duscheinrichtung, ausgeführt als Duschelement in Nennweite DN15. Mit thermostatischer Mischeinrichtung zum Anschluss an Kalt- und Warmwasser. Einsatzbereich im Neubau und Sanierung in öffentlichen, halböffentlichen und gewerblichen Sanitärräumen.

- AVW Duschpaneel. Ausführung mit Montagerahmen zur Aufnahme der Wasserstrecke, inklusive Befestigungsmaterial
- Haubenverkleidung: 2K-Acryl-Verbundwerkstoff, bruch- und schlagfest, sehr reinigungsfreundlich
- Montagerahmen: Edelstahl 1.4301
- Multifunktionswerkzeug für Wartungsarbeiten
- adaptive Multifunktions-Wasserstrecke CONGENIAL mit Magnetventil 6 V/DC ROBUST, bistabil
- Upgrade- und Umrüstfunktionalitäten
- Armaturenkörper: entzinkungsbeständiges Pressmessing, als hochwertige Thermostatbatterie, Thermostatgriff: Messing verchromt
- sichtbare Komponenten aus massivem, hochglanzverchromtem Messing, mit Sicherheitsanschlag
- Wahlmöglichkeit des Temperatureinstellbereichs
- integrierte Rückflussverhinderer im Bypass und Rückflussverhinderer und Siebkartuschen für Wasserzuläufe
- alle Funktionsteile ohne Ausbau des Armaturenkörpers bei Wartungsarbeiten von vorne demontierbar
- elektronische Bedienung der Duschfunktion über Piezo-Taster mit Start/Stopp-Funktion; Piezo-Taster: Farbring rot, Rosette hochglanzverchromt
- Wasserlaufzeit der Duschfunktion einstellbar

Ausführungsoptionen:

Haubenausführung:
Mit oder ohne fugenlos integrierter Seifenablage.

Hygienespülung (Batterie/Netz):
Hygienespülung (elektronisch): Die Hygienespülung kann bei elektronischen Duschen durch die Programmierung über den Piezo-Taster oder über die Service APP pro Dusche vorgenommen werden.

Hygienespülung Schlüsselschalter (Batterie/Netz):
Die Hygienespülung kann bei elektronischen Duschen durch die Programmierung über den Piezo-Taster oder die Service APP pro Dusche vorgenommen sowie durch Betätigung eines Schlüsselschalters direkt ausgelöst werden.

Thermische Desinfektion (Netz):
Die thermische Desinfektion bei einer elektronischen Dusche mit installiertem zweiten bistabilen Magnetventil 6 V/DC DN15 kann über Bedienung eines Schlüsselschalters ausgelöst werden.

Reinigungsstopp (Batterie/Netz):
Der Reinigungsstopp kann bei elektronischen Duschen durch Positionierung eines Magneten – RC-Switch – an der Abdeckhaube bzw. Abdeckplatte erfolgen. Die Duschfunktion über Betätigung des Piezo-Tasters ist für die Zeit des positionierten Magneten unterbrochen.

CNX Wassermanagement-System:
Einbindung der Dusche in das softwaregeführte Armaturenmanagement-System zur automatischen Abbildung von Hygiene-, System- und Sicherheitsfunktionen elektronischer Dusch-, Waschtisch- und Urinalarmaturen auf BUS-Ebene. Parametrisierung von Einzelarmaturen und Armaturen-Gruppen. Manipulationssichere Dokumentation aller Betriebs-, Aktions- und Funktionsmeldungen.

Wasserlaufzeit CNX:
Die Wasserlaufzeit der Duschfunktion kann bei elektronischen Duschen, eingebunden in das CNX Wassermanagement-System, durch die Software-Parametereinstellungen pro Dusche oder Duscharmaturen-Gruppe eingestellt sowie deaktiviert werden.

Hygienespülung CNX:
Die Hygienespülung kann bei elektronischen Duschen, eingebunden in das CNX Wassermanagement-System, durch die Software-Parametereinstellungen pro Dusche oder Duschen-Gruppe als Intervall- oder Kalenderfunktion eingestellt sowie deaktiviert werden.

Thermische Desinfektion CNX:
Die thermische Desinfektion kann bei elektronischen Duschen, eingebunden in das CNX Wassermanagement-System, durch die Software-Parametereinstellungen pro Duschen-Gruppe als Kalenderfunktion eingestellt werden.

Reinigungsstopp CNX:
Der Betriebsstopp (Reinigungsstopp), Unterbrechung der Duschfunktion, kann bei elektronischen Duschen, eingebunden in das CNX Wassermanagement-System, durch die Software-Parametereinstellungen pro Dusche oder Duschen-Gruppe als Kalenderfunktion eingestellt werden.

CONTI Sanitärarmaturen GmbH | Hauptstraße 98 | 35435 Wettenberg | Deutschland | Tel. +49 641 982210 | Fax +49 641 9822150 | info@conti.plus

CONGENIAL Duschpaneel AVW, Thermostat, Piezo-Taster, DN15

Technische Daten:

Betriebsspannung (Batterie):	6 V/DC
Betriebsspannung (Netz):	12 V/DC
Betriebsspannung (CNX):	30 V/DC
Betriebsdruck:	1,5–5,0 bar
Wassertemperatur Normalbetrieb (max.):	70 °C
Wassertemperatur therm. Desinfektion:	kurzzeitig, zur therm. Desinfektion, 80 °C
Durchflussmenge DN15:	0,15 l/s (Durchflussmengenregler)
Durchflussmenge bei thermischer Desinfektion DN15:	0,05 l/s (Durchflussmengenregler)
Wasserlaufzeit Einstellbereich:	3–180 s
Wasserlaufzeit Werkseinstellung:	30 s
Hygienespülung Einstellbereich:	12, 24 oder 72 h, deaktivierbar über Einstellung am Piezo-Taster, andere Hygienespülintervalle über Service APP einstellbar
Hygienespülung Werkseinstellung:	12 h nach letzter Wasserflussauslösung, 30 s Wasserlaufzeit
Elektronische Schutzart:	IP68
Abmessungen (BxHxT):	220x1410x85 mm

Notwendige Zusatzartikel:
Brausekopf, Handbrausegarnitur, Netzgerät oder CNX Steuerzentrale, CNX Converter, BLE Converter, Schlüsselschalter für Hygienespülung/thermische Desinfektion siehe Kapitel Zubehör

Optionales Zubehör:
Anschlussset
Haubenverlängerung
Manueller TD-Stopfen zur thermischen Desinfektion im Kapitel Zubehör

Hinweis:
Bei der Armaturenausführung CNX mit thermischer Desinfektion ist der Temperaturfühler bereits im Lieferumfang enthalten.

Ausführung	Stromversorgung	Hygienespülung	Hygienespülung Schlüsselschalter	Therm. Desinfektion Schlüsselschalter	Therm. Desinfektion CNX	Reinigungsstopp	Ablage integriert	Bestellnummer für Ausführung Handbrause	Bestellnummer für Ausführung Brauseköpfe
	6 V Lithiumbatterie wasserdicht ummantelt	•					•	**CONE0232211100**	**CONE0132211100**
		•				•	•	**CONE0232211140**	**CONE0132211140**
		•						**CONE0231211100**	**CONE0131211100**
		•				•		**CONE0231211140**	**CONE0131211140**
	12 V/DC Serienverkabelung für Anschluss an Netzgerät (siehe Kapitel Zubehör)	•					•	**CONE0232211200**	**CONE0132211200**
		•	•				•	**CONE0232211210**	**CONE0132211210**
		•		•			•	**CONE0232211230**	**CONE0132211230**
		•				•	•	**CONE0232211240**	**CONE0132211240**
		•						**CONE0231211200**	**CONE0131211200**
		•	•					**CONE0231211210**	**CONE0131211210**
		•		•				**CONE0231211230**	**CONE0131211230**
		•				•		**CONE0231211240**	**CONE0131211240**
CNX	30 V/DC BUS-Verkabelung zu CNX Steuerzentrale (siehe Kapitel Zubehör)	•				•	•	**CONE0232211336**	**CONE0132211336**
		•			•	•	•	**CONE0232211360**	**CONE0132211360**
		•				•		**CONE0231211336**	**CONE0131211336**
		•			•	•		**CONE0231211360**	**CONE0131211360**

Brauseköpfe				
	(siehe Kapitel Brauseköpfe)	CONHEAD Düsenbrausekopf GOLF		**CONO010010**
		CONHEAD Regenbrausekopf RAIN2		**CONO020010**
		CONHEAD Regenbrausekopf SHORTY		**CONO030010**
		CONHEAD Düsenbrausekopf VESUV		**CONO060010**
		CONHEAD Düsenbrausekopf CITY		**CONO050010**
		CONHEAD Handbrausegarnitur	**CONO040010**	



CONTI+ CONFRESH

Duschpaneel mit Frischwasserstation

Ob in Stadien, Schulen oder Schwimmhallen: Ein entspanntes Duscherlebnis gehört nach dem Sport einfach dazu. Dabei können gerade moderne und hygienisch einwandfreie Sanitärräume entscheidend zum Wohlbefinden beitragen.

Gerade ältere Gebäude verfügen oftmals über nicht mehr zeitgemäße Technik und sanierungsbedürftige Duscheinrichtungen. Hier gestaltet sich jedoch eine komplette Neuinstallation als besondere Herausforderung, denn in der Regel sind nur Kaltwasseranschlüsse verfügbar.

Als intelligente wie nachhaltige Lösung empfiehlt sich hier CONTI+ CONFRESH. Das elektronische Duschpaneel mit thermostatischer Mischeinrichtung, robustem Piezo-Taster und integrierter Frischwasserstation nutzt das Heißwasser von externen, zentralen oder dezentralen Wärmequellen direkt vor Ort und erwärmt das kalte Trinkwasser über den integrierten Plattenwärmetauscher. So ist frisches und wohltemperiertes Duschwasser garantiert – zu jeder Zeit.

CONTI+ Duschpaneele mit Frischwasserstation –
einmalig innovativ!

Bildquelle:@Daniel Vieser

Für Objekte mit Kaltwasseranschluss

Rücklauf Heizungswasser HRL

Vorlauf Heizungswasser HVL

Freie Wahl:
7 unterschiedliche
Brauseköpfe



Zirkulationsbrücke

Die thermostatisch arbeitende Zirkulationsbrücke gewährleistet eine verzögerungsfreie Bereitstellung des Heizmediums zur Warmwasserbereitung. Die Vorhaltetemperatur ist einstellbar von 35 °C bis 65 °C. Immer, wenn die eingestellte Vorhaltetemperatur unterschritten wird, öffnet der Thermostat, damit das Heizmedium zirkulieren kann und im Falle einer Zapfung sofort Energie zur Warmwasserbereitung genutzt werden kann.

Plattenwärmetauscher

STROM-
VERSORGUNG



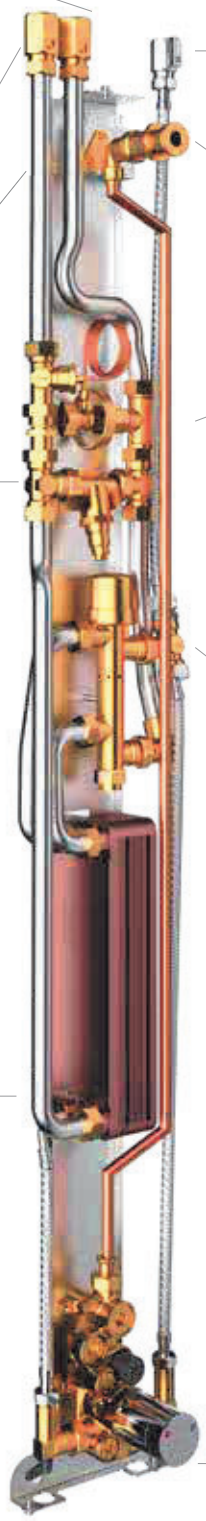

Zulauf Kaltwasser
PWC (potable water cold)

Auslauf Warmwasser
PWH (Mischwasser)

Differenzdruckregler

Dient dem hydraulischen Abgleich, d.h. der Aufrechterhaltung des notwendigen Differenzdruckes für die Warmwasserbereitung über die Station.

Proportional-Mengenregler

Öffnet die Medienströme Trinkwasser (Kaltwasser) und Heizwasser über den Wärmeübertrager nur dann, wenn eine Warmwasserzapfung erfolgt. Nach Beendigung der Zapfung schließt das Ventil und verhindert somit eine weitere Beheizung des Wärmeübertragers.

CONTI+ adaptive Multifunktions-
Wasserstrecke CONGENIAL
System: Batterie, Netz oder CNX



CONFRESH Duschpaneel Edelstahl, Thermostat, Piezo-Taster, DN15, Frischwasserstation



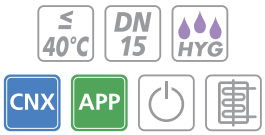

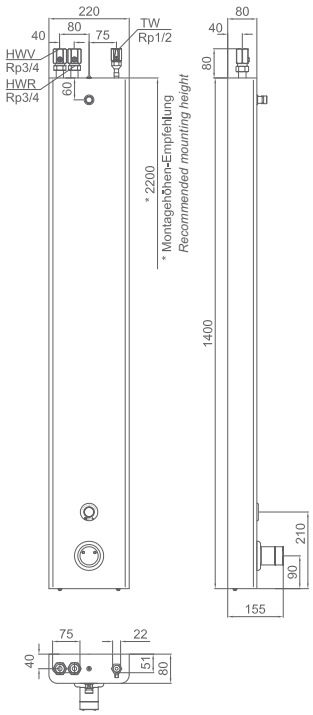

CONFRESH Duschpaneel Edelstahl, Thermostat, Piezo-Taster, DN15, Frischwasserstation

Elektronische Duscheinrichtung, ausgeführt als Duschelement in Nennweite DN15. Integrierte Frischwasserstation zur Erzeugung von warmem, dezentral und direkt im Duschpaneel erzeugtem Trinkwasser. Warmwassererzeugung über Plattenwärmetauscher durch Zuführung von Heizungswasser. Mit thermostatischer Mischeinrichtung zum Anschluss an Kaltwasser und Heizungswasser (Vor- und Rücklauf). Einsatzbereich im Neubau und Sanierung in öffentlichen, halböffentlichen und gewerblichen Sanitärräumen.

- Edelstahl Duschpaneel. Ausführung mit Montagerahmen zur Aufnahme der Wasserstrecke, inklusive Befestigungsmaterial; Haubenverkleidung und Montagerahmen: Edelstahl 1.4301
- alle sichtbaren Oberflächen: Edelstahl gebürstet
- Multifunktionswerkzeug für Wartungsarbeiten
- Frischwasserstation: integrierte Zirkulationsbrücke für Heizwasserkreislauf
- DVGW-zugelassener Proportional-Mengenregler und Differenzdruckregler
- Rohrleitungen Heizwasser: Edelstahl-Wellrohr;
  Rohrleitungen Trinkwasser: Kupfer und Flexschläuche
- adaptive Multifunktions-Wasserstrecke CONGENIAL mit Magnetventil 6 V/DC ROBUST, bistabil
- Upgrade- und Umrüstfunktionalitäten
- Armaturenkörper: entzinkungsbeständiges Pressmessing, als hochwertige Thermostatbatterie, Thermostatgriff: Messing verchromt
- sichtbare Komponenten aus massivem, hochglanzverchromtem Messing, mit Sicherheitsanschlag
- Wahlmöglichkeit des Temperatureinstellbereichs
- integrierte Rückflussverhinderer im Bypass und Rückflussverhinderer und Siebkartuschen für Wasserzuläufe
- alle Funktionsteile ohne Ausbau des Armaturenkörpers bei Wartungsarbeiten von vorne demontierbar
- elektronische Bedienung der Duschfunktion über Piezo-Taster mit Start/Stopp-Funktion; Piezo-Taster: Farbring rot, Rosette hochglanzverchromt
- Wasserlaufzeit der Duschfunktion einstellbar

Ausführungsoptionen:

Hygienespülung (Batterie/Netz):
Hygienespülung (elektronisch): Die Hygienespülung kann bei elektronischen Duschen durch die Programmierung über den Piezo-Taster oder über die Service APP pro Dusche vorgenommen werden; 12, 24 oder 72 h, deaktivierbar; Werkseinstellung 12 h mit 30 s Wasserlaufzeit nach letzter Wasserflussauslösung.

CNX Wassermanagement-System:
Einbindung der Dusche in das softwaregeführte Armaturenmanagement-System zur automatischen Abbildung von Hygiene-, System- und Sicherheitsfunktionen elektronischer Dusch-, Waschtisch- und Urinalarmaturen auf BUS-Ebene. Parametrisierung von Einzelarmaturen und Armaturen-Gruppen. Manipulationssichere Dokumentation aller Betriebs-, Aktions- und Funktionsmeldungen.

Hygienespülung CNX:
Die Hygienespülung kann bei elektronischen Duschen, eingebunden in das CNX Wassermanagement-System, durch die Software-Parametereinstellungen pro Dusche oder Duschen-Gruppe als Intervall- oder Kalenderfunktion eingestellt sowie deaktiviert werden.

Reinigungsstopp CNX:
Der Betriebsstopp (Reinigungsstopp), Unterbrechung der Duschfunktion, kann bei elektronischen Duschen, eingebunden in das CNX Wassermanagement-System, durch die Software-Parametereinstellungen pro Dusche oder Duschen-Gruppe als Kalenderfunktion eingestellt werden.

CONTI Sanitärarmaturen GmbH | Hauptstraße 98 | 35435 Wettenberg | Deutschland | Tel. +49 641 982210 | Fax +49 641 9822150 | info@conti.plus

CONFRESH Duschpaneel Edelstahl, Thermostat, Piezo-Taster, DN15, Frischwasserstation

Technische Daten:

Betriebsspannung (Batterie):	6 V/DC
Betriebsspannung (Netz):	12 V/DC
Betriebsspannung (CNX):	30 V/DC
Betriebsdruck:	1,5–5,0 bar
Wassertemperatur Normalbetrieb (max.):	70 °C
Durchflussmenge DN15:	0,15 l/s (Durchflussmengenregler)
Wasserlaufzeit Einstellbereich:	3–180 s
Wasserlaufzeit Werkseinstellung:	30 s
Hygienespülung Einstellbereich:	12, 24 oder 72 h, deaktivierbar über Einstellung am Piezo-Taster, andere Hygienespülintervalle über Service APP einstellbar
Hygienespülung Werkseinstellung:	12 h nach letzter Wasserflussauslösung, 30 s Wasserlaufzeit
Leistung Frischwasserstation (Plattenwärmetauscher):	35 kW
Warmwasserbereitung Normbedingungen:	mit 65 °C Heizwasservorlauf
Heizungsvorlauf (max.):	80 °C
Temperatur Trinkwasser – Seite Eingang:	10 °C
Temperatur Trinkwasser – Seite Ausgang:	45 °C
Druckverlust Wärmetauschereinheit:	0,22 bar
Elektronische Schutzart:	IP68
Abmessungen (BxHxT):	220x1400x80 mm

Notwendige Zusatzartikel:
Brausekopf, Handbrausegarnitur, Netzgerät oder CNX Steuerzentrale, CNX Converter, BLE Converter

Optionales Zubehör:
Haubenverlängerung

Ausführung	Stromversorgung	HYG Hygienespülung	Reinigungsstopp	Bestellnummer für Ausführung Handbrause	Bestellnummer für Ausführung Brauseköpfe
	6 V Lithiumbatterie wasserdicht ummantelt	•		**CONE0211211150**	**CONE0111211150**
	12 V/DC Serienverkabelung für Anschluss an Netzgerät (siehe Kapitel Zubehör)	•		**CONE0211211250**	**CONE0111211250**
CNX	30 V/DC BUS-Verkabelung zu CNX Steuerzentrale (siehe Kapitel Zubehör)	•	•	**CONE0211211356**	**CONE0111211356**

Brauseköpfe				
	(siehe Kapitel Brauseköpfe)	CONHEAD Düsenbrausekopf GOLF		**CONO010010**
		CONHEAD Regenbrausekopf RAIN2		**CONO020010**
		CONHEAD Regenbrausekopf SHORTY		**CONO030010**
		CONHEAD Düsenbrausekopf VESUV		**CONO060010**
		CONHEAD Düsenbrausekopf CITY		**CONO050010**
		CONHEAD Handbrausegarnitur	**CONO040010**	



CONTI+ CONSMART

Kompakte Lösung mit vielen Funktionen

Immer mehr Unternehmen bieten ihren Mitarbeitern heute Sport- und Fitnessmöglichkeiten im eigenen Bürogebäude bzw. Firmenobjekt an. Neben modernen Trainingsgeräten trägt vor allem ein modern eingerichteter Sanitärbereich entscheidend zur positiv-belebenden Wirkung des Trainings bei.

Gerade im gewerblichen Bereich müssen die installierten Systeme dabei höchste Anforderungen an Nachhaltigkeit, Funktionalität und Hygiene erfüllen. Zudem gilt es, die Einhaltung der Trinkwasserverordnung sicherzustellen – ganz gleich, ob Einzel- oder Gemeinschaftsduschen.

Elektronische Duschpaneele mit der kompakten Wasserstrecke CONSMART garantieren eine langfristige Betriebssicherheit durch zahlreiche Zusatzfunktionen für höchsten Komfort und den Einsatz in gewerblichen, öffentlichen und halböffentlichen Sanitärraumen inklusive abgestimmten Komponenten und Installationsformen.

Unsere CONSMART Duschpaneele eignen sich geradezu optimal für die sichere und kurzfristige Sanierung und Nachrüstung von Sanitärräumen mit unterschiedlichsten Anforderungen.

CONSMART: eine vorteilhafte und variable Lösung für unterschiedlichste Zielobjekte mit optionalem Zubehör und Erweiterungen sowie Upgrademöglichkeiten (z.B. thermische Desinfektion, Integration/Anbindung an das CNX Wassermanagement-System).

Bewährte Qualität – überzeugender Preis



Überwurfmuttern/
Kugelabsperrventile für
Servicearbeiten (sofern nicht
von hinten zugänglich)

Ausführungen mit
Brausekopf
CONTI+ SHORTY

Ausführung Haubenverkleidung
aus Edelstahl 1.4301

Elegantes Design mit
abgerundeten Kanten

Ausführung Haubenverkleidung
2K-Acryl-Verbundwerkstoff
(AVW)
mit oder ohne fugenlos
integrierter Seifenablage

Piezo-Taster mit
Start/Stopp-Funktion,
Hygienespülung

Thermostat:
massives, hochglanz-
verchromtes Messing mit
Sicherheitsanschlag und
Verbrühschutz

DN 15 | ≤ 40°C | HYG

CONSMART Duschpaneel Edelstahl, Thermostat, Piezo-Taster, DN15





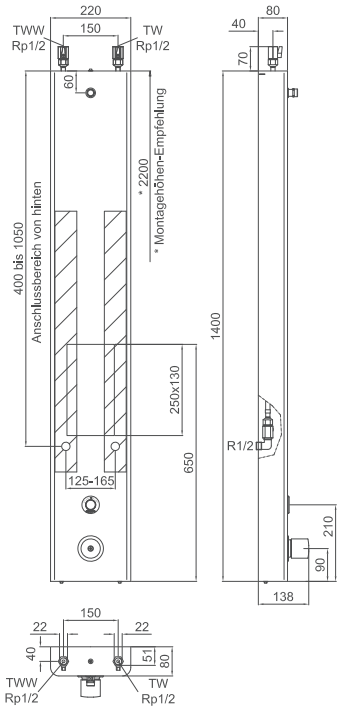

CONSMART Duschpaneel Edelstahl, Thermostat, Piezo-Taster, DN15

Elektronische Duscheinrichtung, ausgeführt als Duschelement in Nennweite DN15. Mit thermostatischer Mischeinrichtung zum Anschluss an Kalt- und Warmwasser. Einsatzbereich im Neubau und Sanierung in öffentlichen, halböffentlichen und gewerblichen Sanitärräumen.

- Edelstahl Duschpaneel. Ausführung mit zwei Wandwinkelhalterungen, inklusive Befestigungsmaterial
- oberer Wandwinkel mit beidseitiger 90°-Aufnahme für die Haube für Montage und Wartungsarbeiten
- Haubenverkleidung und Wandwinkel aus Edelstahl 1.4301
- alle sichtbaren Oberflächen: Edelstahl gebürstet
- Brausekopf SHORTY im Lieferumfang enthalten
- Multifunktionswerkzeug für Wartungsarbeiten
- Wasserstrecke CONSMART mit Magnetventil 6 V/DC ROBUST, bistabil
- Upgrade- und Umrüstfunktionalitäten
- Armaturenkörper: entzinkungsbeständiges Pressmessing, als hochwertige Thermostatbatterie, Thermostatgriff: Messing verchromt
- sichtbare Komponenten aus massivem, hochglanzverchromtem Messing, mit Sicherheitsanschlag
- Wahlmöglichkeit des Temperatureinstellbereichs
- integrierte Rückflussverhinderer im Bypass und Rückflussverhinderer und Siebkartuschen für Wasserzuläufe
- Funktionsteile können ohne Ausbau des Armaturenkörpers gewartet werden
- elektronische Bedienung der Duschfunktion über Piezo-Taster mit Start/Stopp-Funktion; Piezo-Taster: Farbring rot, Rosette hochglanzverchromt
- Wasserlaufzeit der Duschfunktion einstellbar

Ausführungsoptionen:

Hygienespülung (Batterie/Netz):
Hygienespülung (elektronisch): Die Hygienespülung kann bei elektronischen Duschen durch die Programmierung über den Piezo-Taster oder über die Service APP (nicht im Lieferumfang) pro Dusche vorgenommen werden.

Technische Daten:

Betriebsspannung (Batterie):	6 V/DC
Betriebsspannung (Netz):	12 V/DC
Betriebsdruck:	1,5–5,0 bar
Wassertemperatur Normalbetrieb (max.):	70 °C
Wassertemperatur therm. Desinfektion:	kurzzeitig, zur therm. Desinfektion, 80 °C
Durchflussmenge DN15:	0,15 l/s (Durchflussmengenregler)
Durchflussmenge bei thermischer Desinfektion DN15:	0,05 l/s (Durchflussmengenregler)
Wasserlaufzeit Einstellbereich:	3–180 s
Wasserlaufzeit Werkseinstellung:	30 s
Hygienespülung Einstellbereich:	12, 24 oder 72 h, deaktivierbar über Einstellung am Piezo-Taster, andere Hygienespülintervalle über Service APP (nicht im Lieferumfang) einstellbar
Hygienespülung Werkseinstellung:	12 h nach letzter Wasserflussauslösung, 30 s Wasserlaufzeit
Elektronische Schutzart:	IP68
Abmessungen (BxHxT):	220x1400x80 mm

Notwendiger Zusatzartikel:
Netzgerät

CONTI Sanitärarmaturen GmbH | Hauptstraße 98 | 35435 Wettenberg | Deutschland | Tel. +49 641 982210 | Fax +49 641 9822150 | info@conti.plus

CONSMART Duschpaneel Edelstahl, Thermostat, Piezo-Taster, DN15

Ausführung	Stromversorgung	Hygienespülung	Bestellnummer
	6 V/DC Lithiumbatterie wasserdicht ummantelt	•	**CONE4111221109**
	12 V/DC Serienverkabelung für Anschluss an Netzgerät (siehe Kapitel Zubehör)	•	**CONE4111221209**

Zubehör optional für CONSMART Duschpaneel Edelstahl

	Zur Verwendung für	Bezeichnung	Bestellnummer
Zubehör für CONSMART (siehe auch Kapitel Zubehör)	Einbindung Service APP	BLE Converter für Service APP bei CONTI+ Armaturen pro Duschpaneel 1 Stück	**CONO260000**
	Elektronische thermische Desinfektion über CNX	CNX Converter, 30 V – 6 V zum Anschluss von CONTI+ Armaturen pro Duschpaneel 1 Stück	**CONO210000**
		Set Schlüsselschalter als Taster-Ausführung pro Steuerzentrale 1 Stück	**CONO330000**
		Temperaturfühler – Anlegefühler für CONSMART Wasserstrecke pro Duschpaneel 1 Stück	**CONO410010**
		Magnetventil II pro Duschpaneel 1 Stück	**CONO320000**
	Elektronische thermische Desinfektion über Schlüsselschalter	Set thermische Desinfektion für CONTI+ elektronische Duschen pro Duschpaneel 1 Stück	**CONO322000**
		Set Schlüsselschalter als Schalter-Ausführung pro Netzgerät 1 Stück	**CONO330010**
		Magnetventil II pro Duschpaneel 1 Stück	**CONO320000**
	Manuelle thermische Desinfektion	Manueller Stopfen TD pro Duschpaneel 1 Stück	**CONO310000**
	Adaption Reinigungsstopp	Nachrüstset Reinigungsstopp für elektronische Duschen pro Duschpaneel 1 Stück	**CONO610000**
	Seifenablagen	Seifenschale Edelstahl, 220x40/15x65 mm, für Wandaufbau	**CONO680000**
		Seifenschale ABS Silber matt, 162x41x62 mm, für Wand- und Paneelmontage	**CONO681000**
	Haubenverlängerung	Haubenverlängerung Edelstahl	**CONO660000**

CONSMART Duschpaneel AVW, Thermostat, Piezo-Taster, DN15





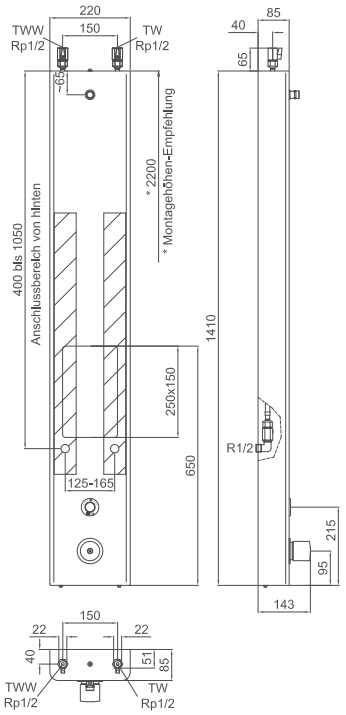

CONSMART Duschpaneel AVW, Thermostat, Piezo-Taster, DN15

Elektronische Duscheinrichtung, ausgeführt als Duschelement in Nennweite DN15. Mit thermostatischer Mischeinrichtung zum Anschluss an Kalt- und Warmwasser. Einsatzbereich im Neubau und Sanierung in öffentlichen, halböffentlichen und gewerblichen Sanitärräumen.

- AVW Duschpaneel. Ausführung mit zwei Wandwinkelhalterungen, inklusive Befestigungsmaterial
- oberer Wandwinkel mit beidseitiger 90°-Aufnahme für die Haube für Montage und Wartungsarbeiten
- Haubenverkleidung: 2K-Acryl-Verbundwerkstoff, bruch- und schlagfest, sehr reinigungsfreundlich
- Wandwinkel aus Edelstahl 1.4301
- Brausekopf SHORTY im Lieferumfang enthalten
- Multifunktionswerkzeug für Wartungsarbeiten
- Wasserstrecke CONSMART mit Magnetventil 6 V/DC ROBUST, bistabil
- Upgrade- und Umrüstfunktionalitäten
- Armaturenkörper: entzinkungsbeständiges Pressmessing, als hochwertige Thermostatbatterie, Thermostatgriff: Messing verchromt
- sichtbare Komponenten aus massivem, hochglanzverchromtem Messing, mit Sicherheitsanschlag
- Wahlmöglichkeit des Temperatureinstellbereichs
- integrierte Rückflussverhinderer im Bypass und Rückflussverhinderer und Siebkartuschen für Wasserzuläufe
- Funktionsteile können ohne Ausbau des Armaturenkörpers gewartet werden
- elektronische Bedienung der Duschfunktion über Piezo-Taster mit Start/Stopp-Funktion; Piezo-Taster: Farbring rot, Rosette hochglanzverchromt
- Wasserlaufzeit der Duschfunktion einstellbar

Ausführungsoptionen:

Haubenausführung:
Mit oder ohne fugenlos integrierter Seifenablage.

Hygienespülung (Batterie/Netz):
Hygienespülung (elektronisch): Die Hygienespülung kann bei elektronischen Duschen durch die Programmierung über den Piezo-Taster oder über die Service APP (nicht im Lieferumfang) pro Dusche vorgenommen werden.

Technische Daten:

Betriebsspannung (Batterie):	6 V/DC
Betriebsspannung (Netz):	12 V/DC
Betriebsdruck:	1,5–5,0 bar
Wassertemperatur Normalbetrieb (max.):	70 °C
Wassertemperatur therm. Desinfektion:	kurzzeitig, zur therm. Desinfektion, 80 °C
Durchflussmenge DN15:	0,15 l/s (Durchflussmengenregler)
Durchflussmenge bei thermischer Desinfektion DN15:	0,05 l/s (Durchflussmengenregler)
Wasserlaufzeit Einstellbereich:	3–180 s
Wasserlaufzeit Werkseinstellung:	30 s
Hygienespülung Einstellbereich:	12, 24 oder 72 h, deaktivierbar über Einstellung am Piezo-Taster, andere Hygienespülintervalle über Service APP (nicht im Lieferumfang) einstellbar
Hygienespülung Werkseinstellung:	12 h nach letzter Wasserflussauslösung, 30 s Wasserlaufzeit
Elektronische Schutzart:	IP68
Abmessungen (BxHxT):	220x1410x85 mm

Notwendiger Zusatzartikel:
Netzgerät

CONTI Sanitärarmaturen GmbH | Hauptstraße 98 | 35435 Wettenberg | Deutschland | Tel. +49 641 982210 | Fax +49 641 9822150 | info@conti.plus

CONSMART Duschpaneel AVW, Thermostat, Piezo-Taster, DN15

Ausführung	Stromversorgung	Hygienespülung	Ablage integriert	Bestellnummer
	6 V/DC Lithiumbatterie wasserdicht ummantelt	•		**CONE4131221109**
		•	•	**CONE4132221109**
	12 V/DC Serienverkabelung für Anschluss an Netzgerät (siehe Kapitel Zubehör)	•		**CONE4131221209**
		•	•	**CONE4132221209**

Zubehör optional für CONSMART Duschpaneel AVW

	Zur Verwendung für	Bezeichnung	Bestellnummer
Zubehör für CONSMART (siehe auch Kapitel Zubehör)	Einbindung Service APP	BLE Converter für Service APP bei CONTI+ Armaturen pro Duschpaneel 1 Stück	**CONO260000**
	Elektronische thermische Desinfektion über CNX	CNX Converter, 30 V – 6 V zum Anschluss von CONTI+ Armaturen pro Duschpaneel 1 Stück	**CONO210000**
		Set Schlüsselschalter als Taster-Ausführung pro Steuerzentrale 1 Stück	**CONO330000**
		Temperaturfühler – Anlegefühler für CONSMART Wasserstrecke pro Duschpaneel 1 Stück	**CONO410010**
		Magnetventil II pro Duschpaneel 1 Stück	**CONO320000**
	Elektronische thermische Desinfektion über Schlüsselschalter	Set thermische Desinfektion für CONTI+ elektronische Duschen pro Duschpaneel 1 Stück	**CONO322000**
		Set Schlüsselschalter als Schalter-Ausführung pro Netzgerät 1 Stück	**CONO330010**
		Magnetventil II pro Duschpaneel 1 Stück	**CONO320000**
	Manuelle thermische Desinfektion	Manueller Stopfen TD pro Duschpaneel 1 Stück	**CONO310000**
	Adaption Reinigungsstopp	Nachrüstset Reinigungsstopp für elektronische Duschen pro Duschpaneel 1 Stück	**CONO610000**
	Seifenablagen	Seifenschale Edelstahl, 220x40/15x65 mm, für Wandaufbau	**CONO680000**
		Seifenschale ABS Silber matt, 162x41x62 mm, für Wand- und Paneelmontage	**CONO681000**
	Haubenverlängerung	Haubenverlängerung AVW	**CONO661000**



CONTI+ CONCHIP

Bequemer bargeldloser Duschgenuss

Sport und Fitness liegen voll im Trend. Zum gelungenen Fitnesserlebnis gehören vor allem auch Sauberkeit, Sicherheit und die nutzerfreundliche Gestaltung der Sanitärräume. Für die Betreiber von Fitnessstudios stehen zusätzlich Kriterien wie Qualität, die wirtschaftliche Anschaffung und Wartung, der ressourcensparende Betrieb sowie die verlässliche Abrechnung im Blickpunkt.

Speziell für die gesteuerte und/oder bezahlte Wasserabgabe entwickelt, bieten unsere CONCHIP Duschpaneele die ideale Lösung – nicht nur für Sportstudios, sondern zum Beispiel auch für Campingplätze oder Wellnessoasen. Das System kann dabei je nach Anforderung in elektronische Online-Schließ-, Zutritts- und Bezahlsysteme integriert werden. Die Steuereinheit ist direkt im Duschpaneel wasserdicht montiert und regelt die Duschnutzung. Das Funktionsprinzip ist einfach und sicher zugleich: Freie Duschplätze werden durch eine grün leuchtende LED-Balkenanzeige angezeigt. Für die Nutzung hält der Besucher einen RFID-Datenträger an das Lesefeld und erhält dann Zugang zur Dusche. Die Wasser-Restlaufzeit wird während des Duschens laufend am Grafikdisplay angezeigt.

Je nach Anforderung ermöglichen die CONCHIP Duschpaneele zudem Funktionen wie die automatische, nutzungsabhängige und intervallgesteuerte Hygienespülung sowie eine manuelle thermische Desinfektion. Ideal für perfekte Trinkwasserhygiene.

STROM-
VERSORGUNG

Integrierbar in
- elektronische, intelligente Online-Schließ-, Zutritts- und Bezahlsysteme
- offline an Stand-alone-Kassensysteme

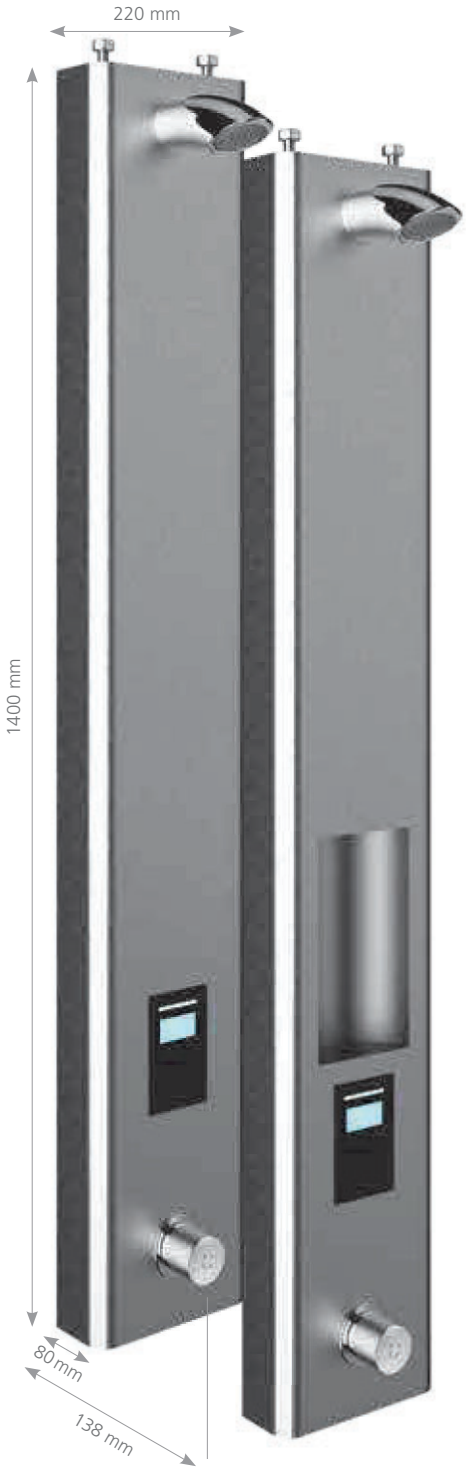



Für Individualisten –
7 unterschiedliche
Brauseköpfe nach Wahl

Elektronisches Duschsystem
für gesteuerte und/oder
bezahlbare Wasserabgabe
sowie Nutzungsdauer

Haubenverkleidung
und Montagerahmen
aus Edelstahl 1.4301,
abgerundete Kanten

Erhältlich
mit oder ohne fugenlos
integrierter Seifenablage

GAT Modul – elektronisches
Steuerterminal, berührungslos,
netzbetrieben und mit
Chip oder Karte bedienbar
(Start/Stopp-Funktion),
LED-Balkenanzeige der
vordefinierten maximalen
Nutzungsdauer/Wasserlaufzeit



CONTI+ CONSMART
Wasserstrecke inkl.
Thermostat mit Verbrühschutz
und Mischwasserregulierung

RFID-Technologie
Anschluss 1 – 15 Duschen

DN 15 | ≤ 40°C | HYG | € RFID

Ihre gesteuerten Vorteile im Überblick:
- berührungslose Wasserauslösung
- LED-Display mit Countdown-Anzeige
- vordefinierte maximale Wasserlaufzeit
- nutzungsbhängige, intervallgesteuerte Hygienespülung
- ressourcenschonender Betrieb

CONCHIP Duschpaneel Edelstahl, Thermostat, RFID, Netz, DN15, BWA





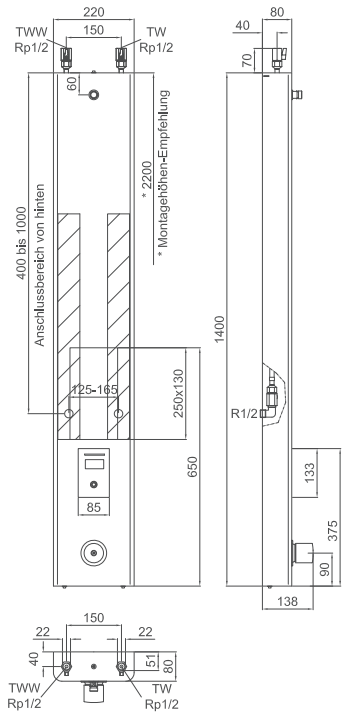

CONCHIP Duschpaneel Edelstahl, Thermostat, RFID, DN15, Netzbetrieb, bezahlte Wasserabgabe (BWA)

Elektronische Duscheinrichtung für elektronisch gesteuerte bezahlte Wasserabgabe. Ausgeführt als CONSMART Duschelement in Nennweite DN15. Mit thermostatischer Mischeinrichtung zum Anschluss an Kalt- und Warmwasser. Einsatzbereich im Neubau und Sanierung in öffentlichen, halböffentlichen und gewerblichen Sanitärräumen.

- Edelstahl Duschpaneel. Ausführung mit zwei Wandwinkelhalterungen, inklusive Befestigungsmaterial
- oberer Wandwinkel mit beidseitiger 90°-Aufnahme für die Haube für Montage und Wartungsarbeiten
- Haubenverkleidung und Wandwinkel aus Edelstahl 1.4301
- alle sichtbaren Oberflächen: Edelstahl gebürstet
- Multifunktionswerkzeug für Wartungsarbeiten
- Wasserstrecke CONSMART mit Magnetventil 6 V/DC ROBUST, bistabil
- Armaturenkörper: entzinkungsbeständiges Pressmessing, als hochwertige Thermostatbatterie, Thermostatgriff: verchromt
- sichtbare Komponenten aus massivem, hochglanzverchromtem Messing, mit Sicherheitsanschlag
- Wahlmöglichkeit des Temperatureinstellbereichs
- integrierte Rückflussverhinderer im Bypass und Rückflussverhinderer und Siebkartuschen für Wasserzuläufe
- Funktionsteile zum Teil ohne Ausbau des Armaturenkörpers bei Wartungsarbeiten demontierbar
- elektronische Bedienung der Duschfunktion über Steuerterminal GAT TimeAxx 6150 F mit RFID-Technologie
- mit wasserdicht ausgeführter Kupplung für Netzwerkkabel für den Online-Betrieb

Ausführungsoptionen:

Haubenausführung:
Mit oder ohne fugenlos integrierter Seifenablage.

Hygienespülung (Netz):
Hygienespülung (elektronisch): Die Hygienespülung wird bei CONCHIP Duschen durch die Programmierung über das GAT TimeAxx 6150 F vorgenommen.

Bezahlte Wasserabgabe:
Die Wasserlaufzeit und Bezahlparameter lassen sich über den GAT-Konfigurationsmanager oder über die Kassensystem-Software einstellen.

CONTI Sanitärarmaturen GmbH | Hauptstraße 98 | 35435 Wettenberg | Deutschland | Tel. +49 641 982210 | Fax +49 641 9822150 | info@conti.plus

CONCHIP Duschpaneel Edelstahl, Thermostat, RFID, Netz, DN15, BWA

Technische Daten:

Betriebsspannung (Netz):	12 V/DC
Netz alternativ:	Gleichspannungsversorgung, z.B. mit dem GAT Power Supply SP014/1. Der Spannungseingang ist gegen Verpolung geschützt.
Betriebsdruck:	1,5–5,0 bar
Wassertemperatur Normalbetrieb (max.):	70 °C
Durchflussmenge DN15:	0,15 l/s (Durchflussmengenregler)
Wasserlaufzeit Einstellbereich:	unbegrenzt
Hygienespülung Einstellbereich:	unbegrenzt
Elektronische Schutzart:	IP68
Abmessungen (BxHxT):	220x1400x80 mm

Notwendige Zusatzartikel:
Brausekopf, Handbrausegarnitur, Netzgerät

Optionales Zubehör:
Haubenverlängerung

Ausführung	Stromversorgung	HYG Hygienespülung	RFID bezahlte Wasserabgabe	Ablage integriert	Bestellnummer für Ausführung Handbrause	Bestellnummer für Ausführung Brauseköpfe
	12 V/DC Serienverkabelung für Anschluss an Netzgerät (siehe Kapitel Zubehör)	•	•		**CONE0611227277**	**CONE0511227277**
		•	•	•		**CONE0512227277**

Brauseköpfe				
	(siehe Kapitel Brauseköpfe)	CONHEAD Düsenbrausekopf GOLF		**CONO010010**
		CONHEAD Regenbrausekopf RAIN2		**CONO020010**
		CONHEAD Regenbrausekopf SHORTY		**CONO030010**
		CONHEAD Düsenbrausekopf VESUV		**CONO060010**
		CONHEAD Düsenbrausekopf CITY		**CONO050010**
		CONHEAD Handbrausegarnitur	**CONO040010**	

CONCASH 2.0 Duschpaneel Edelstahl, Thermostat, Piezo-Taster, DN15, BWA





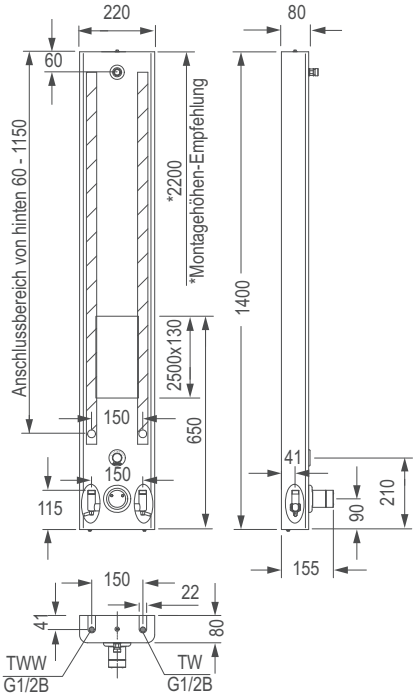

CONCASH 2.0 Duschpaneel Edelstahl, Thermostat, Piezo-Taster, DN15, Netzbetrieb, bezahlte Wasserabgabe (BWA)

Elektronische Duscheinrichtung für elektronisch gesteuerte bezahlte Wasserabgabe. Ausgeführt als Duschelement in Nennweite DN15. Mit thermostatischer Mischeinrichtung zum Anschluss an Kalt- und Warmwasser. Einsatzbereich im Neubau und Sanierung in öffentlichen, halböffentlichen und gewerblichen Sanitärräumen.

- Edelstahl Duschpaneel. Ausführung mit Montagerahmen zur Aufnahme der Wasserstrecke, inklusive Befestigungsmaterial
- Haubenverkleidung und Montagerahmen: Edelstahl 1.4301
- alle sichtbaren Oberflächen: Edelstahl gebürstet
- Multifunktionswerkzeug für Wartungsarbeiten
- adaptive Multifunktions-Wasserstrecke CONGENIAL mit Magnetventil 6 V/DC ROBUST, bistabil
- Upgrade- und Umrüstfunktionalitäten
- Armaturenkörper: entzinkungsbeständiges Pressmessing, als hochwertige Thermostatbatterie, Thermostatgriff: Messing verchromt
- sichtbare Komponenten aus massivem, hochglanzverchromtem Messing, mit Sicherheitsanschlag
- Wahlmöglichkeit des Temperatureinstellbereichs
- integrierte Rückflussverhinderer im Bypass und Rückflussverhinderer und Siebkartuschen für Wasserzuläufe
- alle Funktionsteile ohne Ausbau des Armaturenkörpers bei Wartungsarbeiten von vorne demontierbar
- elektronische Bedienung der Duschfunktion über Piezo-Taster nach Freigabe über Münz- oder Kartenautomat

Ausführungsoptionen:

Haubenausführung:
Mit oder ohne fugenlos integrierter Seifenablage.

Hygienespülung (Netz):
Hygienespülung (elektronisch): Die Hygienespülung wird bei CONCASH 2.0 Duschen durch die Programmierung über Münz- oder Kartenautomat vorgenommen.

Bezahlte Wasserabgabe:
Die Wasserlaufzeit und Bezahlparameter lassen sich über den Münz- oder Kartenautomat einstellen.

CONTI Sanitärarmaturen GmbH | Hauptstraße 98 | 35435 Wettenberg | Deutschland | Tel. +49 641 982210 | Fax +49 641 9822150 | info@conti.plus

CONCASH 2.0 Duschpaneel Edelstahl, Thermostat, Piezo-Taster, DN15, BWA

Technische Daten:

Betriebsspannung (Netz):	24 V/DC
Betriebsdruck:	1,5–5,0 bar
Wassertemperatur Normalbetrieb (max.):	70 °C
Durchflussmenge DN15:	0,15 l/s (Durchflussmengenregler)
Wasserlaufzeit Einstellbereich (max.):	1000 min
Hygienespülung Einstellbereich über Münzprüfer:	0–240 s
Elektronische Schutzart:	IP68
Abmessungen (BxHxT):	220x1400x80 mm

Notwendige Zusatzartikel:
Brausekopf, Handbrausegarnitur, Netzgerät bei Einzelplatzlösungen, CONCASH 2.0 Münzprüfer

Optionales Zubehör:
Anschlussset
Haubenverlängerung
Wertmarken

Ausführung	Stromversorgung	HYG Hygienespülung	CASH bezahlte Wasserabgabe	Ablage integriert	Bestellnummer für Ausführung Handbrause	Bestellnummer für Ausführung Brauseköpfe
	24 V/DC Serienverkabelung für Anschluss an Netzgerät (siehe Kapitel Zubehör)	•	•		**CONE0811211270**	**CONE0711211270**
		•	•	•	**CONE0812211270**	**CONE0712211270**

Brauseköpfe				
	(siehe Kapitel Brauseköpfe)	CONHEAD Düsenbrausekopf GOLF		**CONO010010**
		CONHEAD Regenbrausekopf RAIN2		**CONO020010**
		CONHEAD Regenbrausekopf SHORTY		**CONO030010**
		CONHEAD Düsenbrausekopf VESUV		**CONO060010**
		CONHEAD Düsenbrausekopf CITY		**CONO050010**
		CONHEAD Handbrausegarnitur	**CONO040010**	

CONCASH 2.0 Duschpaneel AVW, Thermostat, Piezo-Taster, DN15, BWA





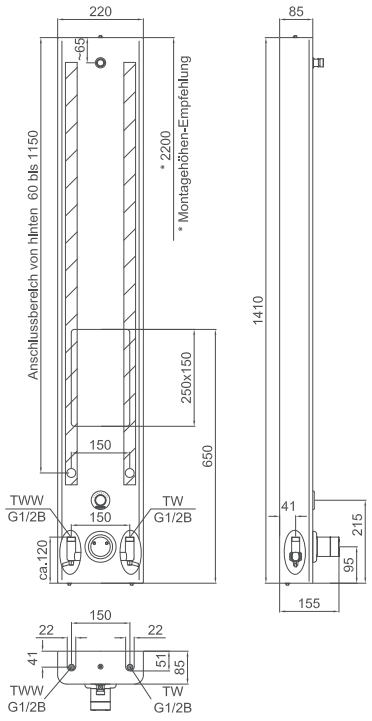

CONCASH 2.0 Duschpaneel AVW, Thermostat, Piezo-Taster, DN15, Netzbetrieb, bezahlte Wasserabgabe (BWA)

Elektronische Duscheinrichtung für elektronisch gesteuerte bezahlte Wasserabgabe. Ausgeführt als Duschelement in Nennweite DN15. Mit thermostatischer Mischeinrichtung zum Anschluss an Kalt- und Warmwasser. Einsatzbereich im Neubau und Sanierung in öffentlichen, halböffentlichen und gewerblichen Sanitärräumen.

- AVW Duschpaneel. Ausführung mit Montagerahmen zur Aufnahme der Wasserstrecke, inklusive Befestigungsmaterial
- Haubenverkleidung: 2K-Acryl-Verbundwerkstoff, bruch- und schlagfest, sehr reinigungsfreundlich
- Montagerahmen: Edelstahl 1.4301
- Multifunktionswerkzeug für Wartungsarbeiten
- adaptive Multifunktions-Wasserstrecke CONGENIAL mit Magnetventil 6 V/DC ROBUST, bistabil
- Upgrade- und Umrüstfunktionalitäten
- Armaturenkörper: entzinkungsbeständiges Pressmessing, als hochwertige Thermostatbatterie, Thermostatgriff: Messing verchromt
- sichtbare Komponenten aus massivem, hochglanzverchromtem Messing, mit Sicherheitsanschlag
- Wahlmöglichkeit des Temperatureinstellbereichs
- integrierte Rückflussverhinderer im Bypass und Rückflussverhinderer und Siebkartuschen für Wasserzuläufe
- alle Funktionsteile ohne Ausbau des Armaturenkörpers bei Wartungsarbeiten von vorne demontierbar
- elektronische Bedienung der Duschfunktion über Piezo-Taster nach Freigabe über Münz- oder Kartenautomat

Ausführungsoptionen:

Haubenausführung:
Mit oder ohne fugenlos integrierter Seifenablage.

Hygienespülung (Netz):
Hygienespülung (elektronisch): Die Hygienespülung wird bei CONCASH 2.0 Duschen durch die Programmierung über Münz- oder Kartenautomat vorgenommen.

Bezahlte Wasserabgabe:
Die Wasserlaufzeit und Bezahlparameter lassen sich über den Münz- oder Kartenautomat einstellen.

CONTI Sanitärarmaturen GmbH | Hauptstraße 98 | 35435 Wettenberg | Deutschland | Tel. +49 641 982210 | Fax +49 641 9822150 | info@conti.plus

CONCASH 2.0 Duschpaneel AVW, Thermostat, Piezo-Taster, DN15, BWA

Technische Daten:

Betriebsspannung (Netz):	24 V/DC
Betriebsdruck:	1,5–5,0 bar
Wassertemperatur Normalbetrieb (max.):	70 °C
Durchflussmenge DN15:	0,15 l/s (Durchflussmengenregler)
Wasserlaufzeit Einstellbereich (max.):	1000 min
Hygienespülung Einstellbereich über Münzprüfer:	0–240 s
Elektronische Schutzart:	IP68
Abmessungen (BxHxT):	220x1410x85 mm

Notwendige Zusatzartikel:
Brausekopf, Handbrausegarnitur, Netzgerät bei Einzelplatzlösungen, CONCASH 2.0 Münzprüfer

Optionales Zubehör:
Anschlussset
Haubenverlängerung
Wertmarken

Ausführung	Stromversorgung	HYG	CASH	Ablage integriert	Bestellnummer für Ausführung Handbrause	Bestellnummer für Ausführung Brauseköpfe
	24 V/DC Serienverkabelung für Anschluss an Netzgerät (siehe Kapitel Zubehör)	•	•		**CONE0831211270**	**CONE0731211270**
		•	•	•	**CONE0832211270**	**CONE0732211270**

Brauseköpfe				
	(siehe Kapitel Brauseköpfe)	CONHEAD Düsenbrausekopf GOLF		**CONO010010**
		CONHEAD Regenbrausekopf RAIN2		**CONO020010**
		CONHEAD Regenbrausekopf SHORTY		**CONO030010**
		CONHEAD Düsenbrausekopf VESUV		**CONO060010**
		CONHEAD Düsenbrausekopf CITY		**CONO050010**
		CONHEAD Handbrausegarnitur	**CONO040010**	

CONGENIAL Dusche UP Edelstahl, rund, Thermostat, Piezo-Taster, DN15





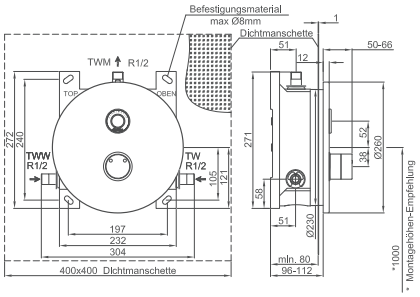

CONGENIAL Dusche Unterputz Edelstahl, rund, Thermostat, Piezo-Taster, DN15 – Fertigmontageset

Fertigmontageset für elektronische Duscheinrichtung, ausgeführt als Unterputz-Dusche in Nennweite DN15. Mit thermostatischer Mischeinrichtung zum Anschluss an Kalt- und Warmwasser. Einsatzbereich im Neubau und Sanierung in öffentlichen, halböffentlichen und gewerblichen Sanitärräumen.

- Unterputz-Dusche Fertigmontageset mit runder Abdeckplatte
- verdeckte Befestigung, robuste Vierfach-Verriegelung, Mehrfach-Abdichtsystem mit Drainageablauf für Kondenswasserbildung
- Abdeckplatte: Edelstahl 1.4301, alle sichtbaren Oberflächen: Edelstahl gebürstet
- Halterahmen für Abdeckplatte: ABS mit EPDM-Lippendichtung
- Durchführung Funktionselemente und Thermostat inkl. EPDM-Dichtringen
- Multifunktionswerkzeug für Wartungsarbeiten
- adaptive Multifunktions-Wasserstrecke CONGENIAL mit Magnetventil 6 V/DC ROBUST, bistabil
- Upgrade- und Umrüstfunktionalitäten
- Armaturenkörper: entzinkungsbeständiges Pressmessing, als hochwertige Thermostatbatterie, Thermostatgriff: Messing verchromt
- sichtbare Komponenten aus massivem, hochglanzverchromtem Messing, mit Sicherheitsanschlag
- Wahlmöglichkeit des Temperatureinstellbereichs
- integrierte Rückflussverhinderer im Bypass und Rückflussverhinderer und Siebkartuschen für Wasserzuläufe
- alle Funktionsteile ohne Ausbau des Armaturenkörpers bei Wartungsarbeiten demontierbar
- elektronische Bedienung der Duschfunktion über Piezo-Taster mit Start/Stopp-Funktion; Piezo-Taster: Farbring rot, Rosette hochglanzverchromt
- Wasserlaufzeit der Duschfunktion einstellbar

Ausführungsoptionen:

Hygienespülung (Batterie/Netz):
Hygienespülung (elektronisch): Die Hygienespülung kann bei elektronischen Duschen durch die Programmierung über den Piezo-Taster oder über die Service APP pro Dusche vorgenommen werden.

Hygienespülung Schlüsselschalter (Batterie/Netz):
Die Hygienespülung kann bei elektronischen Duschen durch die Programmierung über den Piezo-Taster oder über die Service APP pro Dusche vorgenommen sowie durch Betätigung eines Schlüsselschalters direkt ausgelöst werden.

Thermische Desinfektion (Netz):
Die thermische Desinfektion bei einer elektronischen Dusche mit installiertem zweiten bistabilen Magnetventil 6 V/DC DN15 kann über Bedienung eines Schlüsselschalters ausgelöst werden.

Reinigungsstopp (Batterie/Netz):
Der Reinigungsstopp kann bei elektronischen Duschen durch Positionierung eines Magneten – RC-Switch – an der Abdeckhaube bzw. Abdeckplatte erfolgen. Die Duschfunktion über Betätigung des Piezo-Tasters ist für die Zeit des positionierten Magneten unterbrochen.

CNX Wassermanagement-System:
Einbindung der Dusche in das softwaregeführte Armaturenmanagement-System zur automatischen Abbildung von Hygiene-, System- und Sicherheitsfunktionen elektronischer Dusch-, Waschtisch- und Urinalarmaturen auf BUS-Ebene. Parametrisierung von Einzelarmaturen und Armaturen-Gruppen. Manipulationssichere Dokumentation aller Betriebs-, Aktions- und Funktionsmeldungen.

Wasserlaufzeit CNX:
Die Wasserlaufzeit der Duschfunktion kann bei elektronischen Duschen, eingebunden in das CNX Wassermanagement-System, durch die Software-Parametereinstellungen pro Dusche oder Duscharmaturen-Gruppe eingestellt sowie deaktiviert werden.

Hygienespülung CNX:
Die Hygienespülung kann bei elektronischen Duschen, eingebunden in das CNX Wassermanagement-System, durch die Software-Parametereinstellungen pro Dusche oder Duschen-Gruppe als Intervall- oder Kalenderfunktion eingestellt sowie deaktiviert werden.

Thermische Desinfektion CNX:
Die thermische Desinfektion kann bei elektronischen Duschen, eingebunden in das CNX Wassermanagement-System, durch die Software-Parametereinstellungen pro Duschen-Gruppe als Kalenderfunktion eingestellt werden.

Reinigungsstopp CNX:
Der Betriebsstopp (Reinigungsstopp), Unterbrechung der Duschfunktion, kann bei elektronischen Duschen, eingebunden in das CNX Wassermanagement-System, durch die Software-Parameter-einstellungen pro Dusche oder Duschen-Gruppe als Kalenderfunktion eingestellt werden.

CONTI Sanitärarmaturen GmbH | Hauptstraße 98 | 35435 Wettenberg | Deutschland | Tel. +49 641 982210 | Fax +49 641 9822150 | info@conti.plus

CONGENIAL Dusche UP Edelstahl, rund, Thermostat, Piezo-Taster, DN15

Technische Daten:

Betriebsspannung (Batterie):	6 V/DC
Betriebsspannung (Netz):	12 V/DC
Betriebsspannung (CNX):	30 V/DC
Betriebsdruck:	1,5–5,0 bar
Wassertemperatur Normalbetrieb (max.):	70 °C
Wassertemperatur therm. Desinfektion:	kurzzeitig, zur therm. Desinfektion, 80 °C
Durchflussmenge DN15:	0,15 l/s (Durchflussmengenregler)
Durchflussmenge bei thermischer Desinfektion DN15:	0,05 l/s (Durchflussmengenregler)
Wasserlaufzeit Einstellbereich:	3–180 s
Wasserlaufzeit Werkseinstellung:	30 s
Hygienespülung Einstellbereich:	12, 24 oder 72 h, deaktivierbar über Einstellung am Piezo-Taster, andere Hygienespülintervalle über Service APP einstellbar
Hygienespülung Werkseinstellung:	12 h nach letzter Wasserflussauslösung, 30 s Wasserlaufzeit
Elektronische Schutzart:	IP68
Abmessungen (ØxT):	260x12 mm

Notwendige Zusatzartikel:
CONR0112 Rohmontageset, alternativ CONR1112, Brausekopf, Handbrausegarnitur, Netzgerät oder CNX Steuerzentrale, CNX Converter, BLE Converter, Schlüsselschalter für Hygienespülung/thermische Desinfektion siehe Kapitel Zubehör

Optionales Zubehör:
Manueller TD-Stopfen zur thermischen Desinfektion, Verlängerungssets

Hinweis:
Bei der Armaturenausführung CNX mit thermischer Desinfektion ist der Temperaturfühler bereits im Lieferumfang enthalten.

Ausführung	Stromversorgung	Hygienespülung	Hygienespülung Schlüsselschalter	Therm. Desinfektion (elektron.)	Therm. Desinfektion CNX	Reinigungsstopp	Bestellnummer
	6 V Lithiumbatterie wasserdicht ummantelt	•					**CONE2113211100**
		•				•	**CONE2113211140**
	12 V/DC Serienverkabelung für Anschluss an Netzgerät (siehe Kapitel Zubehör)	•					**CONE2113211200**
		•	•				**CONE2113211210**
		•		•			**CONE2113211230**
		•				•	**CONE2113211240**
CNX	30 V/DC BUS-Verkabelung zu CNX Steuerzentrale (siehe Kapitel Zubehör)	•				•	**CONE2113211336**
		•			•	•	**CONE2113211360**

Brauseköpfe		
(siehe Kapitel Brauseköpfe)	CONHEAD Düsenbrausekopf GOLF	**CONO010000**
	CONHEAD Regenbrausekopf RAIN2	**CONO020000**
	CONHEAD Regenbrausekopf SHORTY	**CONO030000**
	CONHEAD Düsenbrausekopf VESUV	**CONO060000**
	CONHEAD Düsenbrausekopf CITY	**CONO050000**
	CONHEAD Handbrausegarnitur	**CONO040000**

CONGENIAL Dusche UP Edelstahl, eckig, Thermostat, Piezo-Taster, DN15





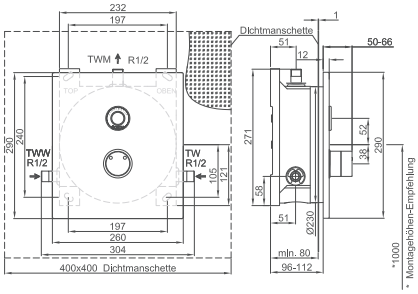

CONGENIAL Dusche Unterputz Edelstahl, eckig, Thermostat, Piezo-Taster, DN15 – Fertigmontageset

Fertigmontageset für elektronische Duscheinrichtung, ausgeführt als Unterputz-Dusche in Nennweite DN15. Mit thermostatischer Mischeinrichtung zum Anschluss an Kalt- und Warmwasser. Einsatzbereich im Neubau und Sanierung in öffentlichen, halböffentlichen und gewerblichen Sanitärräumen.

- Unterputz-Dusche Fertigmontageset mit eckiger Abdeckplatte
- verdeckte Befestigung, robuste Vierfach-Verriegelung, Mehrfach-Abdichtsystem mit Drainageablauf für Kondenswasserbildung
- Abdeckplatte: Edelstahl 1.4301, alle sichtbaren Oberflächen: Edelstahl gebürstet
- Halterahmen für Abdeckplatte: ABS mit EPDM-Lippendichtung
- Durchführung Funktionselemente und Thermostat inkl. EPDM-Dichtringen
- Multifunktionswerkzeug für Wartungsarbeiten
- adaptive Multifunktions-Wasserstrecke CONGENIAL mit Magnetventil 6 V/DC ROBUST, bistabil
- Upgrade- und Umrüstfunktionalitäten
- Armaturenkörper: entzinkungsbeständiges Pressmessing, als hochwertige Thermostatbatterie, Thermostatgriff: Messing verchromt
- sichtbare Komponenten aus massivem, hochglanzverchromtem Messing, mit Sicherheitsanschlag
- Wahlmöglichkeit des Temperatureinstellbereichs
- integrierte Rückflussverhinderer im Bypass und Rückflussverhinderer und Siebkartuschen für Wasserzuläufe
- alle Funktionsteile ohne Ausbau des Armaturenkörpers bei Wartungsarbeiten demontierbar
- elektronische Bedienung der Duschfunktion über Piezo-Taster mit Start/Stopp-Funktion; Piezo-Taster: Farbring rot, Rosette hochglanzverchromt
- Wasserlaufzeit der Duschfunktion einstellbar

Ausführungsoptionen:

Hygienespülung (Batterie/Netz):
Hygienespülung (elektronisch): Die Hygienespülung kann bei elektronischen Duschen durch die Programmierung über den Piezo-Taster oder über die Service APP pro Dusche vorgenommen werden.

Hygienespülung Schlüsselschalter (Batterie/Netz):
Die Hygienespülung kann bei elektronischen Duschen durch die Programmierung über den Piezo-Taster oder über die Service APP pro Dusche vorgenommen sowie durch Betätigung eines Schlüsselschalters direkt ausgelöst werden.

Thermische Desinfektion (Netz):
Die thermische Desinfektion bei einer elektronischen Dusche mit installiertem zweiten bistabilen Magnetventil 6 V/DC DN15 kann über Bedienung eines Schlüsselschalters ausgelöst werden.

Reinigungsstopp (Batterie/Netz):
Der Reinigungsstopp kann bei elektronischen Duschen durch Positionierung eines Magneten – RC-Switch – an der Abdeckhaube bzw. Abdeckplatte erfolgen. Die Duschfunktion über Betätigung des Piezo-Tasters ist für die Zeit des positionierten Magneten unterbrochen.

CNX Wassermanagement-System:
Einbindung der Dusche in das softwaregeführte Armaturenmanagement-System zur automatischen Abbildung von Hygiene-, System- und Sicherheitsfunktionen elektronischer Dusch-, Waschtisch- und Urinalarmaturen auf BUS-Ebene. Parametrisierung von Einzelarmaturen und Armaturen-Gruppen. Manipulationssichere Dokumentation aller Betriebs-, Aktions- und Funktionsmeldungen.

Wasserlaufzeit CNX:
Die Wasserlaufzeit der Duschfunktion kann bei elektronischen Duschen, eingebunden in das CNX Wassermanagement-System, durch die Software-Parametereinstellungen pro Dusche oder Duscharmaturen-Gruppe eingestellt sowie deaktiviert werden.

Hygienespülung CNX:
Die Hygienespülung kann bei elektronischen Duschen, eingebunden in das CNX Wassermanagement-System, durch die Software-Parametereinstellungen pro Dusche oder Duschen-Gruppe als Intervall- oder Kalenderfunktion eingestellt sowie deaktiviert werden.

Thermische Desinfektion CNX:
Die thermische Desinfektion kann bei elektronischen Duschen, eingebunden in das CNX Wassermanagement-System, durch die Software-Parametereinstellungen pro Duschen-Gruppe als Kalenderfunktion eingestellt werden.

Reinigungsstopp CNX:
Der Betriebsstopp (Reinigungsstopp), Unterbrechung der Duschfunktion, kann bei elektronischen Duschen, eingebunden in das CNX Wassermanagement-System, durch die Software-Parameter-einstellungen pro Dusche oder Duschen-Gruppe als Kalenderfunktion eingestellt werden.

CONTI Sanitärarmaturen GmbH | Hauptstraße 98 | 35435 Wettenberg | Deutschland | Tel. +49 641 982210 | Fax +49 641 9822150 | info@conti.plus

CONGENIAL Dusche UP Edelstahl, eckig, Thermostat, Piezo-Taster, DN15

Technische Daten:

Betriebsspannung (Batterie):	6 V/DC
Betriebsspannung (Netz):	12 V/DC
Betriebsspannung (CNX):	30 V/DC
Betriebsdruck:	1,5–5,0 bar
Wassertemperatur Normalbetrieb (max.):	70 °C
Wassertemperatur therm. Desinfektion:	kurzzeitig, zur therm. Desinfektion, 80 °C
Durchflussmenge DN15:	0,15 l/s (Durchflussmengenregler)
Durchflussmenge bei thermischer Desinfektion DN15:	0,05 l/s (Durchflussmengenregler)
Wasserlaufzeit Einstellbereich:	3–180 s
Wasserlaufzeit Werkseinstellung:	30 s
Hygienespülung Einstellbereich:	12, 24 oder 72 h, deaktivierbar über Einstellung am Piezo-Taster, andere Hygienespülintervalle über Service APP einstellbar
Hygienespülung Werkseinstellung:	12 h nach letzter Wasserflussauslösung, 30 s Wasserlaufzeit
Elektronische Schutzart:	IP68
Abmessungen (BxHxT):	260x290x12 mm

Notwendige Zusatzartikel:
CONR0112 Rohmontageset, alternativ CONR1112, Brausekopf, Handbrausegarnitur, Netzgerät oder CNX Steuerzentrale, CNX Converter, BLE Converter, Schlüsselschalter für Hygienespülung/thermische Desinfektion siehe Kapitel Zubehör

Optionales Zubehör:
Manueller TD-Stopfen zur thermischen Desinfektion, Verlängerungssets

Hinweis:
Bei der Armaturenausführung CNX mit thermischer Desinfektion ist der Temperaturfühler bereits im Lieferumfang enthalten.

Ausführung	Stromversorgung	Hygienespülung	Hygienespülung Schlüsselschalter	Therm. Desinfektion (elektron.)	Therm. Desinfektion CNX	Reinigungsstopp	Bestellnummer
	6 V Lithiumbatterie wasserdicht ummantelt	•					**CONE2115211100**
		•				•	**CONE2115211140**
	12 V/DC Serienverkabelung für Anschluss an Netzgerät (siehe Kapitel Zubehör)	•					**CONE2115211200**
		•	•				**CONE2115211210**
		•		•			**CONE2115211230**
		•				•	**CONE2115211240**
CNX	30 V/DC BUS-Verkabelung zu CNX Steuerzentrale (siehe Kapitel Zubehör)	•				•	**CONE2115211336**
		•			•	•	**CONE2115211360**

Brauseköpfe		
(siehe Kapitel Brauseköpfe)	CONHEAD Düsenbrausekopf GOLF	**CONO010000**
	CONHEAD Regenbrausekopf RAIN2	**CONO020000**
	CONHEAD Regenbrausekopf SHORTY	**CONO030000**
	CONHEAD Düsenbrausekopf VESUV	**CONO060000**
	CONHEAD Düsenbrausekopf CITY	**CONO050000**
	CONHEAD Handbrausegarnitur	**CONO040000**

CONGENIAL FIT Dusche UP Edelstahl, rund, Thermostat, Piezo-Taster, DN15





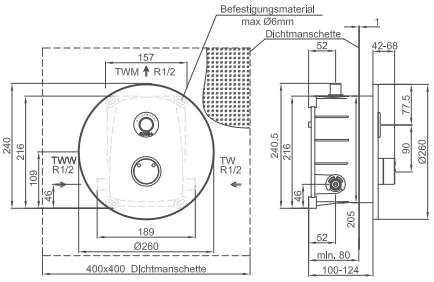

CONGENIAL FIT Dusche Unterputz Edelstahl, rund, Thermostat, Piezo-Taster, DN15 – Fertigmontageset

Fertigmontageset für elektronische Duscheinrichtung, ausgeführt als Unterputz-Dusche in Nennweite DN15. Mit thermostatischer Mischeinrichtung zum Anschluss an Kalt- und Warmwasser. Einsatzbereich im Neubau und Sanierung in öffentlichen, halböffentlichen und gewerblichen Sanitärräumen.

- Unterputz-Dusche Fertigmontageset mit runder Abdeckplatte
- verdeckte Befestigung, robuste Zweifach-Verriegelung, Drainageablauf für Kondenswasserbildung
- Abdeckplatte: Edelstahl 1.4301, alle sichtbaren Oberflächen: Edelstahl gebürstet
- Halterahmen für Abdeckplatte
- Durchführung Funktionselemente und Thermostat inkl. EPDM-Dichtringen
- Multifunktionswerkzeug für Wartungsarbeiten
- adaptive Multifunktions-Wasserstrecke CONGENIAL mit Magnetventil 6 V/DC ROBUST, bistabil
- Upgrade- und Umrüstfunktionalitäten
- Armaturenkörper: entzinkungsbeständiges Pressmessing, als hochwertige Thermostatbatterie, Thermostatgriff: Messing verchromt
- sichtbare Komponenten aus massivem, hochglanzverchromtem Messing, mit Sicherheitsanschlag
- Wahlmöglichkeit des Temperatureinstellbereichs
- integrierte Rückflussverhinderer im Bypass und Rückflussverhinderer und Siebkartuschen für Wasserzuläufe
- alle Funktionsteile ohne Ausbau des Armaturenkörpers bei Wartungsarbeiten demontierbar
- elektronische Bedienung der Duschfunktion über Piezo-Taster mit Start/Stopp-Funktion; Piezo-Taster: Farbring rot, Rosette hochglanzverchromt
- Wasserlaufzeit der Duschfunktion einstellbar

Ausführungsoptionen:

Hygienespülung (Batterie/Netz):
Hygienespülung (elektronisch): Die Hygienespülung kann bei elektronischen Duschen durch die Programmierung über den Piezo-Taster oder über die Service APP pro Dusche vorgenommen werden.

Hygienespülung Schlüsselschalter (Batterie/Netz):
Die Hygienespülung kann bei elektronischen Duschen durch die Programmierung über den Piezo-Taster oder über die Service APP pro Dusche vorgenommen sowie durch Betätigung eines Schlüsselschalters direkt ausgelöst werden.

Thermische Desinfektion (Netz):
Die thermische Desinfektion bei einer elektronischen Dusche mit installiertem zweiten bistabilen Magnetventil 6 V/DC DN15 kann über Bedienung eines Schlüsselschalters ausgelöst werden.

Reinigungsstopp (Batterie/Netz):
Der Reinigungsstopp kann bei elektronischen Duschen durch Positionierung eines Magneten – RC-Switch – an der Abdeckhaube bzw. Abdeckplatte erfolgen. Die Duschfunktion über Betätigung des Piezo-Tasters ist für die Zeit des positionierten Magneten unterbrochen.

CNX Wassermanagement-System:
Einbindung der Dusche in das softwaregeführte Armaturenmanagement-System zur automatischen Abbildung von Hygiene-, System- und Sicherheitsfunktionen elektronischer Dusch-, Waschtisch- und Urinalarmaturen auf BUS-Ebene. Parametrisierung von Einzelarmaturen und Armaturen-Gruppen. Manipulationssichere Dokumentation aller Betriebs-, Aktions- und Funktionsmeldungen.

Wasserlaufzeit CNX:
Die Wasserlaufzeit der Duschfunktion kann bei elektronischen Duschen, eingebunden in das CNX Wassermanagement-System, durch die Software-Parametereinstellungen pro Dusche oder Duscharmaturen-Gruppe eingestellt sowie deaktiviert werden.

Hygienespülung CNX:
Die Hygienespülung kann bei elektronischen Duschen, eingebunden in das CNX Wassermanagement-System, durch die Software-Parametereinstellungen pro Dusche oder Duschen-Gruppe als Intervall- oder Kalenderfunktion eingestellt sowie deaktiviert werden.

Thermische Desinfektion CNX:
Die thermische Desinfektion kann bei elektronischen Duschen, eingebunden in das CNX Wassermanagement-System, durch die Software-Parametereinstellungen pro Duschen-Gruppe als Kalenderfunktion eingestellt werden.

Reinigungsstopp CNX:
Der Betriebsstopp (Reinigungsstopp), Unterbrechung der Duschfunktion, kann bei elektronischen Duschen, eingebunden in das CNX Wassermanagement-System, durch die Software-Parametereinstellungen pro Dusche oder Duschen-Gruppe als Kalenderfunktion eingestellt werden.

CONTI Sanitärarmaturen GmbH | Hauptstraße 98 | 35435 Wettenberg | Deutschland | Tel. +49 641 982210 | Fax +49 641 9822150 | info@conti.plus

CONGENIAL FIT Dusche UP Edelstahl, rund, Thermostat, Piezo-Taster, DN15

Technische Daten:

Betriebsspannung (Batterie):	6 V/DC
Betriebsspannung (Netz):	12 V/DC
Betriebsspannung (CNX):	30 V/DC
Betriebsdruck:	1,5–5,0 bar
Wassertemperatur Normalbetrieb (max.):	70 °C
Wassertemperatur therm. Desinfektion:	kurzzeitig, zur therm. Desinfektion, 80 °C
Durchflussmenge DN15:	0,15 l/s (Durchflussmengenregler)
Durchflussmenge bei thermischer Desinfektion DN15:	0,05 l/s (Durchflussmengenregler)
Wasserlaufzeit Einstellbereich:	3–180 s
Wasserlaufzeit Werkseinstellung:	30 s
Hygienespülung Einstellbereich:	12, 24 oder 72 h, deaktivierbar über Einstellung am Piezo-Taster, andere Hygienespülintervalle über Service APP einstellbar
Hygienespülung Werkseinstellung:	12 h nach letzter Wasserflussauslösung, 30 s Wasserlaufzeit
Elektronische Schutzart:	IP68
Abmessungen (ØxT):	260x12 mm

Notwendige Zusatzartikel:
CONR2112 Rohmontageset, Brausekopf, Handbrausegarnitur, Netzgerät oder CNX Steuerzentrale, CNX Converter, BLE Converter, Schlüsselschalter für Hygienespülung/thermische Desinfektion siehe Kapitel Zubehör

Optionales Zubehör:
Manueller TD-Stopfen zur thermischen Desinfektion

Hinweis:
Bei der Armaturenausführung CNX mit thermischer Desinfektion ist der Temperaturfühler bereits im Lieferumfang enthalten.

Ausführung	Stromversorgung	Hygienespülung	Hygienespülung Schlüsselschalter	Therm. Desinfektion (elektron.)	Therm. Desinfektion CNX	Reinigungsstopp	Bestellnummer
	6 V Lithiumbatterie wasserdicht ummantelt	•					**CONE2114211100**
		•				•	**CONE2114211140**
	12 V/DC Serienverkabelung für Anschluss an Netzgerät (siehe Kapitel Zubehör)	•					**CONE2114211200**
		•	•				**CONE2114211210**
		•		•			**CONE2114211230**
		•				•	**CONE2114211240**
CNX	30 V/DC BUS-Verkabelung zu CNX Steuerzentrale (siehe Kapitel Zubehör)	•				•	**CONE2114211336**
		•			•	•	**CONE2114211360**

Brauseköpfe		
(siehe Kapitel Brauseköpfe)	CONHEAD Düsenbrausekopf GOLF	**CONO010000**
	CONHEAD Regenbrausekopf RAIN2	**CONO020000**
	CONHEAD Regenbrausekopf SHORTY	**CONO030000**
	CONHEAD Düsenbrausekopf VESUV	**CONO060000**
	CONHEAD Düsenbrausekopf CITY	**CONO050000**
	CONHEAD Handbrausegarnitur	**CONO040000**

CONGENIAL FIT Dusche UP verchromt, rund, Thermostat, Piezo-Taster, DN15





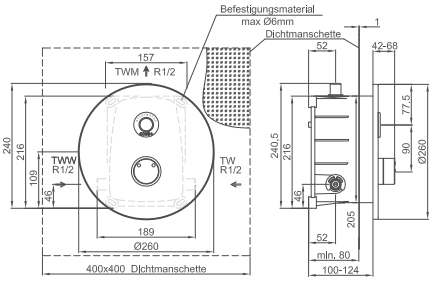

CONGENIAL FIT Dusche Unterputz verchromt, rund, Thermostat, Piezo-Taster, DN15 – Fertigmontageset

Fertigmontageset für elektronische Duscheinrichtung, ausgeführt als Unterputz-Dusche in Nennweite DN15. Mit thermostatischer Mischeinrichtung zum Anschluss an Kalt- und Warmwasser. Einsatzbereich im Neubau und Sanierung in öffentlichen, halböffentlichen und gewerblichen Sanitärräumen.

- Unterputz-Dusche Fertigmontageset mit runder Abdeckplatte
- verdeckte Befestigung, robuste Zweifach-Verriegelung, Drainageablauf für Kondenswasserbildung
- Abdeckplatte: Edelstahl 1.4301, alle sichtbaren Oberflächen: Edelstahl verchromt
- Halterahmen für Abdeckplatte
- Durchführung Funktionselemente und Thermostat inkl. EPDM-Dichtringen
- Multifunktionswerkzeug für Wartungsarbeiten
- adaptive Multifunktions-Wasserstrecke CONGENIAL mit Magnetventil 6 V/DC ROBUST, bistabil
- Upgrade- und Umrüstfunktionalitäten
- Armaturenkörper: entzinkungsbeständiges Pressmessing, als hochwertige Thermostatbatterie, Thermostatgriff: Messing verchromt
- sichtbare Komponenten aus massivem, hochglanzverchromtem Messing, mit Sicherheitsanschlag
- Wahlmöglichkeit des Temperatureinstellbereichs
- integrierte Rückflussverhinderer im Bypass und Rückflussverhinderer und Siebkartuschen für Wasserzuläufe
- alle Funktionsteile ohne Ausbau des Armaturenkörpers bei Wartungsarbeiten demontierbar
- elektronische Bedienung der Duschfunktion über Piezo-Taster mit Start/Stopp-Funktion; Piezo-Taster: Farbring rot, Rosette hochglanzverchromt
- Wasserlaufzeit der Duschfunktion einstellbar

Ausführungsoptionen:

Hygienespülung (Batterie/Netz):
Hygienespülung (elektronisch): Die Hygienespülung kann bei elektronischen Duschen durch die Programmierung über den Piezo-Taster oder über die Service APP pro Dusche vorgenommen werden.

Hygienespülung Schlüsselschalter (Batterie/Netz):
Die Hygienespülung kann bei elektronischen Duschen durch die Programmierung über den Piezo-Taster oder über die Service APP pro Dusche vorgenommen sowie durch Betätigung eines Schlüsselschalters direkt ausgelöst werden.

Thermische Desinfektion (Netz):
Die thermische Desinfektion bei einer elektronischen Dusche mit installiertem zweiten bistabilen Magnetventil 6 V/DC DN15 kann über Bedienung eines Schlüsselschalters ausgelöst werden.

Reinigungsstopp (Batterie/Netz):
Der Reinigungsstopp kann bei elektronischen Duschen durch Positionierung eines Magneten – RC-Switch – an der Abdeckhaube bzw. Abdeckplatte erfolgen. Die Duschfunktion über Betätigung des Piezo-Tasters ist für die Zeit des positionierten Magneten unterbrochen.

CNX Wassermanagement-System:
Einbindung der Dusche in das softwaregeführte Armaturenmanagement-System zur automatischen Abbildung von Hygiene-, System- und Sicherheitsfunktionen elektronischer Dusch-, Waschtisch- und Urinalarmaturen auf BUS-Ebene. Parametrisierung von Einzelarmaturen und Armaturen-Gruppen. Manipulationssichere Dokumentation aller Betriebs-, Aktions- und Funktionsmeldungen.

Wasserlaufzeit CNX:
Die Wasserlaufzeit der Duschfunktion kann bei elektronischen Duschen, eingebunden in das CNX Wassermanagement-System, durch die Software-Parametereinstellungen pro Dusche oder Duscharmaturen-Gruppe eingestellt sowie deaktiviert werden.

Hygienespülung CNX:
Die Hygienespülung kann bei elektronischen Duschen, eingebunden in das CNX Wassermanagement-System, durch die Software-Parametereinstellungen pro Dusche oder Duschen-Gruppe als Intervall- oder Kalenderfunktion eingestellt sowie deaktiviert werden.

Thermische Desinfektion CNX:
Die thermische Desinfektion kann bei elektronischen Duschen, eingebunden in das CNX Wassermanagement-System, durch die Software-Parametereinstellungen pro Duschen-Gruppe als Kalenderfunktion eingestellt werden.

Reinigungsstopp CNX:
Der Betriebsstopp (Reinigungsstopp), Unterbrechung der Duschfunktion, kann bei elektronischen Duschen, eingebunden in das CNX Wassermanagement-System, durch die Software-Parametereinstellungen pro Dusche oder Duschen-Gruppe als Kalenderfunktion eingestellt werden.

CONTI Sanitärarmaturen GmbH | Hauptstraße 98 | 35435 Wettenberg | Deutschland | Tel. +49 641 982210 | Fax +49 641 9822150 | info@conti.plus

CONGENIAL FIT Dusche UP verchromt, rund, Thermostat, Piezo-Taster, DN15

Technische Daten:

Betriebsspannung (Batterie):	6 V/DC
Betriebsspannung (Netz):	12 V/DC
Betriebsspannung (CNX):	30 V/DC
Betriebsdruck:	1,5–5,0 bar
Wassertemperatur Normalbetrieb (max.):	70 °C
Wassertemperatur therm. Desinfektion:	kurzzeitig, zur therm. Desinfektion, 80 °C
Durchflussmenge DN15:	0,15 l/s (Durchflussmengenregler)
Durchflussmenge bei thermischer Desinfektion DN15:	0,05 l/s (Durchflussmengenregler)
Wasserlaufzeit Einstellbereich:	3–180 s
Wasserlaufzeit Werkseinstellung:	30 s
Hygienespülung Einstellbereich:	12, 24 oder 72 h, deaktivierbar über Einstellung am Piezo-Taster, andere Hygienespülintervalle über Service APP einstellbar
Hygienespülung Werkseinstellung:	12 h nach letzter Wasserflussauslösung, 30 s Wasserlaufzeit
Elektronische Schutzart:	IP68
Abmessungen (ØxT):	260x12 mm

Notwendige Zusatzartikel:
CONR2112 Rohmontageset, Brausekopf, Handbrausegarnitur, Netzgerät oder CNX Steuerzentrale, CNX Converter, BLE Converter, Schlüsselschalter für Hygienespülung/thermische Desinfektion siehe Kapitel Zubehör

Optionales Zubehör:
Manueller TD-Stopfen zur thermischen Desinfektion

Hinweis:
Bei der Armaturenausführung CNX mit thermischer Desinfektion ist der Temperaturfühler bereits im Lieferumfang enthalten.

Ausführung	Stromversorgung	Hygienespülung	Hygienespülung Schlüsselschalter	Therm. Desinfektion (elektron.)	Therm. Desinfektion CNX	Reinigungsstopp	Bestellnummer
	6 V Lithiumbatterie wasserdicht ummantelt	•					**CONE2154211100**
		•				•	**CONE2154211140**
	12 V/DC Serienverkabelung für Anschluss an Netzgerät (siehe Kapitel Zubehör)	•					**CONE2154211200**
		•	•				**CONE2154211210**
		•		•			**CONE2154211230**
		•				•	**CONE2154211240**
CNX	30 V/DC BUS-Verkabelung zu CNX Steuerzentrale (siehe Kapitel Zubehör)	•				•	**CONE2154211336**
		•			•	•	**CONE2154211360**

Brauseköpfe		
(siehe Kapitel Brauseköpfe)	CONHEAD Düsenbrausekopf GOLF	**CONO010000**
	CONHEAD Regenbrausekopf RAIN2	**CONO020000**
	CONHEAD Regenbrausekopf SHORTY	**CONO030000**
	CONHEAD Düsenbrausekopf VESUV	**CONO060000**
	CONHEAD Düsenbrausekopf CITY	**CONO050000**
	CONHEAD Handbrausegarnitur	**CONO040000**

CONGENIAL FIT Dusche UP Edelstahl, eckig, Thermostat, Piezo-Taster, DN15





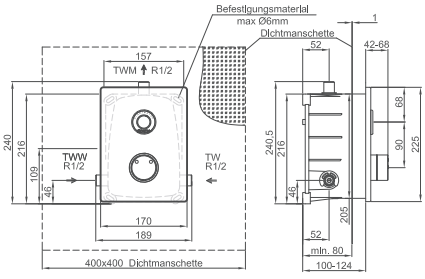

CONGENIAL FIT Dusche Unterputz Edelstahl, rund, Thermostat, Piezo-Taster, DN15 – Fertigmontageset

Fertigmontageset für elektronische Duscheinrichtung, ausgeführt als Unterputz-Dusche in Nennweite DN15. Mit thermostatischer Mischeinrichtung zum Anschluss an Kalt- und Warmwasser. Einsatzbereich im Neubau und Sanierung in öffentlichen, halböffentlichen und gewerblichen Sanitärräumen.

- Unterputz-Dusche Fertigmontageset mit eckiger Abdeckplatte
- verdeckte Befestigung, robuste Zweifach-Verriegelung, Drainageablauf für Kondenswasserbildung
- Abdeckplatte: Edelstahl 1.4301, alle sichtbaren Oberflächen: Edelstahl gebürstet
- Halterahmen für Abdeckplatte
- Durchführung Funktionselemente und Thermostat inkl. EPDM-Dichtringen
- Multifunktionswerkzeug für Wartungsarbeiten
- adaptive Multifunktions-Wasserstrecke CONGENIAL mit Magnetventil 6 V/DC ROBUST, bistabil
- Upgrade- und Umrüstfunktionalitäten
- Armaturenkörper: entzinkungsbeständiges Pressmessing, als hochwertige Thermostatbatterie, Thermostatgriff: Messing verchromt
- sichtbare Komponenten aus massivem, hochglanzverchromtem Messing, mit Sicherheitsanschlag
- Wahlmöglichkeit des Temperatureinstellbereichs
- integrierte Rückflussverhinderer im Bypass und Rückflussverhinderer und Siebkartuschen für Wasserzuläufe
- alle Funktionsteile ohne Ausbau des Armaturenkörpers bei Wartungsarbeiten demontierbar
- elektronische Bedienung der Duschfunktion über Piezo-Taster mit Start/Stopp-Funktion; Piezo-Taster: Farbring rot, Rosette hochglanzverchromt
- Wasserlaufzeit der Duschfunktion einstellbar

Ausführungsoptionen:

Hygienespülung (Batterie/Netz):
Hygienespülung (elektronisch): Die Hygienespülung kann bei elektronischen Duschen durch die Programmierung über den Piezo-Taster oder über die Service APP pro Dusche vorgenommen werden.

Hygienespülung Schlüsselschalter (Batterie/Netz):
Die Hygienespülung kann bei elektronischen Duschen durch die Programmierung über den Piezo-Taster oder über die Service APP pro Dusche vorgenommen sowie durch Betätigung eines Schlüsselschalters direkt ausgelöst werden.

Thermische Desinfektion (Netz):
Die thermische Desinfektion bei einer elektronischen Dusche mit installiertem zweiten bistabilen Magnetventil 6 V/DC DN15 kann über Bedienung eines Schlüsselschalters ausgelöst werden.

Reinigungsstopp (Batterie/Netz):
Der Reinigungsstopp kann bei elektronischen Duschen durch Positionierung eines Magneten – RC-Switch – an der Abdeckhaube bzw. Abdeckplatte erfolgen. Die Duschfunktion über Betätigung des Piezo-Tasters ist für die Zeit des positionierten Magneten unterbrochen.

CNX Wassermanagement-System:
Einbindung der Dusche in das softwaregeführte Armaturenmanagement-System zur automatischen Abbildung von Hygiene-, System- und Sicherheitsfunktionen elektronischer Dusch-, Waschtisch- und Urinalarmaturen auf BUS-Ebene. Parametrisierung von Einzelarmaturen und Armaturen-Gruppen. Manipulationssichere Dokumentation aller Betriebs-, Aktions- und Funktionsmeldungen.

Wasserlaufzeit CNX:
Die Wasserlaufzeit der Duschfunktion kann bei elektronischen Duschen, eingebunden in das CNX Wassermanagement-System, durch die Software-Parametereinstellungen pro Dusche oder Duscharmaturen-Gruppe eingestellt sowie deaktiviert werden.

Hygienespülung CNX:
Die Hygienespülung kann bei elektronischen Duschen, eingebunden in das CNX Wassermanagement-System, durch die Software-Parametereinstellungen pro Dusche oder Duschen-Gruppe als Intervall- oder Kalenderfunktion eingestellt sowie deaktiviert werden.

Thermische Desinfektion CNX:
Die thermische Desinfektion kann bei elektronischen Duschen, eingebunden in das CNX Wassermanagement-System, durch die Software-Parametereinstellungen pro Duschen-Gruppe als Kalenderfunktion eingestellt werden.

Reinigungsstopp CNX:
Der Betriebsstopp (Reinigungsstopp), Unterbrechung der Duschfunktion, kann bei elektronischen Duschen, eingebunden in das CNX Wassermanagement-System, durch die Software-Parameter-einstellungen pro Dusche oder Duschen-Gruppe als Kalenderfunktion eingestellt werden.

CONTI Sanitärarmaturen GmbH | Hauptstraße 98 | 35435 Wettenberg | Deutschland | Tel. +49 641 982210 | Fax +49 641 9822150 | info@conti.plus

CONGENIAL FIT Dusche UP Edelstahl, eckig, Thermostat, Piezo-Taster, DN15

Technische Daten:

Betriebsspannung (Batterie):	6 V/DC
Betriebsspannung (Netz):	12 V/DC
Betriebsspannung (CNX):	30 V/DC
Betriebsdruck:	1,5–5,0 bar
Wassertemperatur Normalbetrieb (max.):	70 °C
Wassertemperatur therm. Desinfektion:	kurzzeitig, zur therm. Desinfektion, 80 °C
Durchflussmenge DN15:	0,15 l/s (Durchflussmengenregler)
Durchflussmenge bei thermischer Desinfektion DN15:	0,05 l/s (Durchflussmengenregler)
Wasserlaufzeit Einstellbereich:	3–180 s
Wasserlaufzeit Werkseinstellung:	30 s
Hygienespülung Einstellbereich:	12, 24 oder 72 h, deaktivierbar über Einstellung am Piezo-Taster, andere Hygienespülintervalle über Service APP einstellbar
Hygienespülung Werkseinstellung:	12 h nach letzter Wasserflussauslösung, 30 s Wasserlaufzeit
Elektronische Schutzart:	IP68
Abmessungen (BxHxT):	170x225x10 mm

Notwendige Zusatzartikel:
CONR2112 Rohmontageset, Brausekopf, Handbrausegarnitur, Netzgerät oder CNX Steuerzentrale, CNX Converter, BLE Converter,
Schlüsselschalter für Hygienespülung/thermische Desinfektion siehe Kapitel Zubehör

Optionales Zubehör:
Manueller TD-Stopfen zur thermischen Desinfektion

Hinweis:
Bei der Armaturenausführung CNX mit thermischer Desinfektion ist der Temperaturfühler bereits im Lieferumfang enthalten.

Ausführung	Stromversorgung	Hygienespülung	Hygienespülung Schlüsselschalter	Therm. Desinfektion (elektron.)	Therm. Desinfektion CNX	Reinigungsstopp	Bestellnummer
	6 V Lithiumbatterie wasserdicht ummantelt	•					**CONE2116211100**
		•				•	**CONE2116211140**
	12 V/DC Serienverkabelung für Anschluss an Netzgerät (siehe Kapitel Zubehör)	•					**CONE2116211200**
		•	•				**CONE2116211210**
		•		•			**CONE2116211230**
		•				•	**CONE2116211240**
CNX	30 V/DC BUS-Verkabelung zu CNX Steuerzentrale (siehe Kapitel Zubehör)	•				•	**CONE2116211336**
		•			•	•	**CONE2116211360**

Brauseköpfe		
(siehe Kapitel Brauseköpfe)	CONHEAD Düsenbrausekopf GOLF	**CONO010000**
	CONHEAD Regenbrausekopf RAIN2	**CONO020000**
	CONHEAD Regenbrausekopf SHORTY	**CONO030000**
	CONHEAD Düsenbrausekopf VESUV	**CONO060000**
	CONHEAD Düsenbrausekopf CITY	**CONO050000**
	CONHEAD Handbrausegarnitur	**CONO040000**

CONGENIAL FIT Dusche UP verchromt, eckig, Thermostat, Piezo-Taster, DN15





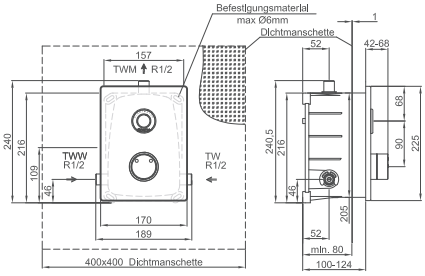

CONGENIAL FIT Dusche Unterputz verchromt, eckig, Thermostat, Piezo-Taster, DN15 – Fertigmontageset

Fertigmontageset für elektronische Duscheinrichtung, ausgeführt als Unterputz-Dusche in Nennweite DN15. Mit thermostatischer Mischeinrichtung zum Anschluss an Kalt- und Warmwasser. Einsatzbereich im Neubau und Sanierung in öffentlichen, halböffentlichen und gewerblichen Sanitärräumen.

- Unterputz-Dusche Fertigmontageset mit eckiger Abdeckplatte
- verdeckte Befestigung, robuste Zweifach-Verriegelung, Drainageablauf für Kondenswasserbildung
- Abdeckplatte: Edelstahl 1.4301, alle sichtbaren Oberflächen: Edelstahl verchromt
- Halterahmen für Abdeckplatte
- Durchführung Funktionselemente und Thermostat inkl. EPDM-Dichtringen
- Multifunktionswerkzeug für Wartungsarbeiten
- adaptive Multifunktions-Wasserstrecke CONGENIAL mit Magnetventil 6 V/DC ROBUST, bistabil
- Upgrade- und Umrüstfunktionalitäten
- Armaturenkörper: entzinkungsbeständiges Pressmessing, als hochwertige Thermostatbatterie, Thermostatgriff: Messing verchromt
- sichtbare Komponenten aus massivem, hochglanzverchromtem Messing, mit Sicherheitsanschlag
- Wahlmöglichkeit des Temperatureinstellbereichs
- integrierte Rückflussverhinderer im Bypass und Rückflussverhinderer und Siebkartuschen für Wasserzuläufe
- alle Funktionsteile ohne Ausbau des Armaturenkörpers bei Wartungsarbeiten demontierbar
- elektronische Bedienung der Duschfunktion über Piezo-Taster mit Start/Stopp-Funktion; Piezo-Taster: Farbring rot, Rosette hochglanzverchromt
- Wasserlaufzeit der Duschfunktion einstellbar

Ausführungsoptionen:

Hygienespülung (Batterie/Netz):
Hygienespülung (elektronisch): Die Hygienespülung kann bei elektronischen Duschen durch die Programmierung über den Piezo-Taster oder über die Service APP pro Dusche vorgenommen werden.

Hygienespülung Schlüsselschalter (Batterie/Netz):
Die Hygienespülung kann bei elektronischen Duschen durch die Programmierung über den Piezo-Taster oder über die Service APP pro Dusche vorgenommen sowie durch Betätigung eines Schlüsselschalters direkt ausgelöst werden.

Thermische Desinfektion (Netz):
Die thermische Desinfektion bei einer elektronischen Dusche mit installiertem zweiten bistabilen Magnetventil 6 V/DC DN15 kann über Bedienung eines Schlüsselschalters ausgelöst werden.

Reinigungsstopp (Batterie/Netz):
Der Reinigungsstopp kann bei elektronischen Duschen durch Positionierung eines Magneten – RC-Switch – an der Abdeckhaube bzw. Abdeckplatte erfolgen. Die Duschfunktion über Betätigung des Piezo-Tasters ist für die Zeit des positionierten Magneten unterbrochen.

CNX Wassermanagement-System:
Einbindung der Dusche in das softwaregeführte Armaturenmanagement-System zur automatischen Abbildung von Hygiene-, System- und Sicherheitsfunktionen elektronischer Dusch-, Waschtisch- und Urinalarmaturen auf BUS-Ebene. Parametrisierung von Einzelarmaturen und Armaturen-Gruppen. Manipulationssichere Dokumentation aller Betriebs-, Aktions- und Funktionsmeldungen.

Wasserlaufzeit CNX:
Die Wasserlaufzeit der Duschfunktion kann bei elektronischen Duschen, eingebunden in das CNX Wassermanagement-System, durch die Software-Parametereinstellungen pro Dusche oder Duscharmaturen-Gruppe eingestellt sowie deaktiviert werden.

Hygienespülung CNX:
Die Hygienespülung kann bei elektronischen Duschen, eingebunden in das CNX Wassermanagement-System, durch die Software-Parametereinstellungen pro Dusche oder Duschen-Gruppe als Intervall- oder Kalenderfunktion eingestellt sowie deaktiviert werden.

Thermische Desinfektion CNX:
Die thermische Desinfektion kann bei elektronischen Duschen, eingebunden in das CNX Wassermanagement-System, durch die Software-Parametereinstellungen pro Duschen-Gruppe als Kalenderfunktion eingestellt werden.

Reinigungsstopp CNX:
Der Betriebsstopp (Reinigungsstopp), Unterbrechung der Duschfunktion, kann bei elektronischen Duschen, eingebunden in das CNX Wassermanagement-System, durch die Software-Parametereinstellungen pro Dusche oder Duschen-Gruppe als Kalenderfunktion eingestellt werden.

CONTI Sanitärarmaturen GmbH | Hauptstraße 98 | 35435 Wettenberg | Deutschland | Tel. +49 641 982210 | Fax +49 641 9822150 | info@conti.plus

CONGENIAL FIT Dusche UP verchromt, eckig, Thermostat, Piezo-Taster, DN15

Technische Daten:

Betriebsspannung (Batterie):	6 V/DC
Betriebsspannung (Netz):	12 V/DC
Betriebsspannung (CNX):	30 V/DC
Betriebsdruck:	1,5–5,0 bar
Wassertemperatur Normalbetrieb (max.):	70 °C
Wassertemperatur therm. Desinfektion:	kurzzeitig, zur therm. Desinfektion, 80 °C
Durchflussmenge DN15:	0,15 l/s (Durchflussmengenregler)
Durchflussmenge bei thermischer Desinfektion DN15:	0,05 l/s (Durchflussmengenregler)
Wasserlaufzeit Einstellbereich:	3–180 s
Wasserlaufzeit Werkseinstellung:	30 s
Hygienespülung Einstellbereich:	12, 24 oder 72 h, deaktivierbar über Einstellung am Piezo-Taster, andere Hygienespülintervalle über Service APP einstellbar
Hygienespülung Werkseinstellung:	12 h nach letzter Wasserflussauslösung, 30 s Wasserlaufzeit
Elektronische Schutzart:	IP68
Abmessungen (BxHxT):	170x225x10 mm

Notwendige Zusatzartikel:
CONR2112 Rohmontageset, Brausekopf, Handbrausegarnitur, Netzgerät odeCNX Steuerzentrale, CNX Converter, BLE Converter,
Schlüsselschalter für Hygienespülung/thermische Desinfektion siehe Kapitel Zubehör

Optionales Zubehör:
Manueller TD-Stopfen zur thermischen Desinfektion

Hinweis:
Bei der Armaturenausführung CNX mit thermischer Desinfektion ist der Temperaturfühler bereits im Lieferumfang enthalten.

Ausführung	Stromversorgung	Hygienespülung	Hygienespülung Schlüsselschalter	Therm. Desinfektion (elektron.)	Therm. Desinfektion CNX	Reinigungsstopp	Bestellnummer
	6 V Lithiumbatterie wasserdicht ummantelt	•					**CONE2156211100**
		•				•	**CONE2156211140**
	12 V/DC Serienverkabelung für Anschluss an Netzgerät (siehe Kapitel Zubehör)	•					**CONE2156211200**
		•	•				**CONE2156211210**
		•		•			**CONE2156211230**
		•				•	**CONE2156211240**
CNX	30 V/DC BUS-Verkabelung zu CNX Steuerzentrale (siehe Kapitel Zubehör)	•				•	**CONE2156211336**
		•			•	•	**CONE2156211360**

Brauseköpfe		
(siehe Kapitel Brauseköpfe)	CONHEAD Düsenbrausekopf GOLF	**CONO010000**
	CONHEAD Regenbrausekopf RAIN2	**CONO020000**
	CONHEAD Regenbrausekopf SHORTY	**CONO030000**
	CONHEAD Düsenbrausekopf VESUV	**CONO060000**
	CONHEAD Düsenbrausekopf CITY	**CONO050000**
	CONHEAD Handbrausegarnitur	**CONO040000**

CONGENIAL FIT Dusche UP Edelstahl, oval, Thermostat, Piezo-Taster, DN15





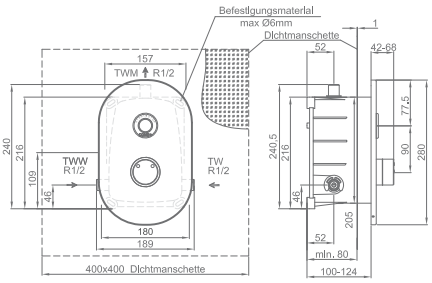

CONGENIAL FIT Dusche Unterputz Edelstahl, oval, Thermostat, Piezo-Taster, DN15 – Fertigmontageset

Fertigmontageset für elektronische Duscheinrichtung, ausgeführt als Unterputz-Dusche in Nennweite DN15. Mit thermostatischer Mischeinrichtung zum Anschluss an Kalt- und Warmwasser. Einsatzbereich im Neubau und Sanierung in öffentlichen, halböffentlichen und gewerblichen Sanitärräumen.

- Unterputz-Dusche Fertigmontageset mit ovaler Abdeckplatte
- verdeckte Befestigung, robuste Zweifach-Verriegelung, Drainageablauf für Kondenswasserbildung
- Abdeckplatte: Edelstahl 1.4301, alle sichtbaren Oberflächen: Edelstahl gebürstet
- Halterahmen für Abdeckplatte
- Durchführung Funktionselemente und Thermostat inkl. EPDM-Dichtringen
- Multifunktionswerkzeug für Wartungsarbeiten
- adaptive Multifunktions-Wasserstrecke CONGENIAL mit Magnetventil 6 V/DC ROBUST, bistabil
- Upgrade- und Umrüstfunktionalitäten
- Armaturenkörper: entzinkungsbeständiges Pressmessing, als hochwertige Thermostatbatterie, Thermostatgriff: Messing verchromt
- sichtbare Komponenten aus massivem, hochglanzverchromtem Messing, mit Sicherheitsanschlag
- Wahlmöglichkeit des Temperatureinstellbereichs
- integrierte Rückflussverhinderer im Bypass und Rückflussverhinderer und Siebkartuschen für Wasserzuläufe
- alle Funktionsteile ohne Ausbau des Armaturenkörpers bei Wartungsarbeiten demontierbar
- elektronische Bedienung der Duschfunktion über Piezo-Taster mit Start/Stopp-Funktion; Piezo-Taster: Farbring rot, Rosette hochglanzverchromt
- Wasserlaufzeit der Duschfunktion einstellbar

Ausführungsoptionen:

Hygienespülung (Batterie/Netz):
Hygienespülung (elektronisch): Die Hygienespülung kann bei elektronischen Duschen durch die Programmierung über den Piezo-Taster oder über die Service APP pro Dusche vorgenommen werden.

Hygienespülung Schlüsselschalter (Batterie/Netz):
Die Hygienespülung kann bei elektronischen Duschen durch die Programmierung über den Piezo-Taster oder über die Service APP pro Dusche vorgenommen sowie durch Betätigung eines Schlüsselschalters direkt ausgelöst werden.

Thermische Desinfektion (Netz):
Die thermische Desinfektion bei einer elektronischen Dusche mit installiertem zweiten bistabilen Magnetventil 6 V/DC DN15 kann über Bedienung eines Schlüsselschalters ausgelöst werden.

Reinigungsstopp (Batterie/Netz):
Der Reinigungsstopp kann bei elektronischen Duschen durch Positionierung eines Magneten – RC-Switch – an der Abdeckhaube bzw. Abdeckplatte erfolgen. Die Duschfunktion über Betätigung des Piezo-Tasters ist für die Zeit des positionierten Magneten unterbrochen.

CNX Wassermanagement-System:
Einbindung der Dusche in das softwaregeführte Armaturenmanagement-System zur automatischen Abbildung von Hygiene-, System- und Sicherheitsfunktionen elektronischer Dusch-, Waschtisch- und Urinalarmaturen auf BUS-Ebene. Parametrisierung von Einzelarmaturen und Armaturen-Gruppen. Manipulationssichere Dokumentation aller Betriebs-, Aktions- und Funktionsmeldungen.

Wasserlaufzeit CNX:
Die Wasserlaufzeit der Duschfunktion kann bei elektronischen Duschen, eingebunden in das CNX Wassermanagement-System, durch die Software-Parametereinstellungen pro Dusche oder Duscharmaturen-Gruppe eingestellt sowie deaktiviert werden.

Hygienespülung CNX:
Die Hygienespülung kann bei elektronischen Duschen, eingebunden in das CNX Wassermanagement-System, durch die Software-Parametereinstellungen pro Dusche oder Duschen-Gruppe als Intervall- oder Kalenderfunktion eingestellt sowie deaktiviert werden.

Thermische Desinfektion CNX:
Die thermische Desinfektion kann bei elektronischen Duschen, eingebunden in das CNX Wassermanagement-System, durch die Software-Parametereinstellungen pro Duschen-Gruppe als Kalenderfunktion eingestellt werden.

Reinigungsstopp CNX:
Der Betriebsstopp (Reinigungsstopp), Unterbrechung der Duschfunktion, kann bei elektronischen Duschen, eingebunden in das CNX Wassermanagement-System, durch die Software-Parametereinstellungen pro Dusche oder Duschen-Gruppe als Kalenderfunktion eingestellt werden.

CONGENIAL FIT Dusche UP Edelstahl, oval, Thermostat, Piezo-Taster, DN15

Technische Daten:

Betriebsspannung (Batterie):	6 V/DC
Betriebsspannung (Netz):	12 V/DC
Betriebsspannung (CNX):	30 V/DC
Betriebsdruck:	1,5–5,0 bar
Wassertemperatur Normalbetrieb (max.):	70 °C
Wassertemperatur therm. Desinfektion:	kurzzeitig, zur therm. Desinfektion, 80 °C
Durchflussmenge DN15:	0,15 l/s (Durchflussmengenregler)
Durchflussmenge bei thermischer Desinfektion DN15:	0,05 l/s (Durchflussmengenregler)
Wasserlaufzeit Einstellbereich:	3–180 s
Wasserlaufzeit Werkseinstellung:	30 s
Hygienespülung Einstellbereich:	12, 24 oder 72 h, deaktivierbar über Einstellung am Piezo-Taster, andere Hygienespülintervalle über Service APP einstellbar
Hygienespülung Werkseinstellung:	12 h nach letzter Wasserflussauslösung, 30 s Wasserlaufzeit
Elektronische Schutzart:	IP68
Abmessungen (BxHxT):	180x280x10 mm

Notwendige Zusatzartikel:
CONR2112 Rohmontageset, Brausekopf, Handbrausegarnitur, Netzgerät oder CNX Steuerzentrale, CNX Converter, BLE Converter, Schlüsselschalter für Hygienespülung/thermische Desinfektion siehe Kapitel Zubehör

Optionales Zubehör:
Manueller TD-Stopfen zur thermischen Desinfektion

Hinweis:
Bei der Armaturenausführung CNX mit thermischer Desinfektion ist der Temperaturfühler bereits im Lieferumfang enthalten.

Ausführung	Stromversorgung	Hygienespülung	Hygienespülung Schlüsselschalter	Therm. Desinfektion (elektron.)	Therm. Desinfektion CNX	Reinigungsstopp	Bestellnummer
	6 V Lithiumbatterie wasserdicht ummantelt	•					**CONE2117211100**
		•				•	**CONE2117211140**
	12 V/DC Serienverkabelung für Anschluss an Netzgerät (siehe Kapitel Zubehör)	•					**CONE2117211200**
		•	•				**CONE2117211210**
		•		•			**CONE2117211230**
		•				•	**CONE2117211240**
CNX	30 V/DC BUS-Verkabelung zu CNX Steuerzentrale (siehe Kapitel Zubehör)	•				•	**CONE2117211336**
		•			•	•	**CONE2117211360**

Brauseköpfe		
(siehe Kapitel Brauseköpfe)	CONHEAD Düsenbrausekopf GOLF	**CONO010000**
	CONHEAD Regenbrausekopf RAIN2	**CONO020000**
	CONHEAD Regenbrausekopf SHORTY	**CONO030000**
	CONHEAD Düsenbrausekopf VESUV	**CONO060000**
	CONHEAD Düsenbrausekopf CITY	**CONO050000**
	CONHEAD Handbrausegarnitur	**CONO040000**

CONGENIAL FIT Dusche UP verchromt, oval, Thermostat, Piezo-Taster, DN15





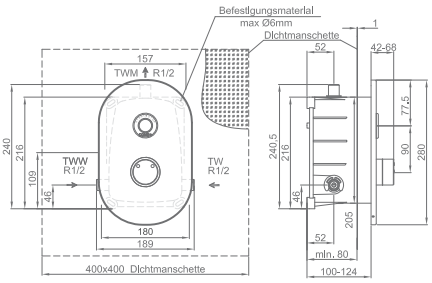

CONGENIAL FIT Dusche Unterputz verchromt, oval, Thermostat, Piezo-Taster, DN15 – Fertigmontageset

Fertigmontageset für elektronische Duscheinrichtung, ausgeführt als Unterputz-Dusche in Nennweite DN15. Mit thermostatischer Mischeinrichtung zum Anschluss an Kalt- und Warmwasser. Einsatzbereich im Neubau und Sanierung in öffentlichen, halböffentlichen und gewerblichen Sanitärräumen.

- Unterputz-Dusche Fertigmontageset mit ovaler Abdeckplatte
- verdeckte Befestigung, robuste Zweifach-Verriegelung, Drainageablauf für Kondenswasserbildung
- Abdeckplatte: Edelstahl 1.4301, alle sichtbaren Oberflächen: Edelstahl verchromt
- Halterahmen für Abdeckplatte
- Durchführung Funktionselemente und Thermostat inkl. EPDM-Dichtringen
- Multifunktionswerkzeug für Wartungsarbeiten
- adaptive Multifunktions-Wasserstrecke CONGENIAL mit Magnetventil 6 V/DC ROBUST, bistabil
- Upgrade- und Umrüstfunktionalitäten
- Armaturenkörper: entzinkungsbeständiges Pressmessing, als hochwertige Thermostatbatterie, Thermostatgriff: Messing verchromt
- sichtbare Komponenten aus massivem, hochglanzverchromtem Messing, mit Sicherheitsanschlag
- Wahlmöglichkeit des Temperatureinstellbereichs
- integrierte Rückflussverhinderer im Bypass und Rückflussverhinderer und Siebkartuschen für Wasserzuläufe
- alle Funktionsteile ohne Ausbau des Armaturenkörpers bei Wartungsarbeiten demontierbar
- elektronische Bedienung der Duschfunktion über Piezo-Taster mit Start/Stopp-Funktion; Piezo-Taster: Farbring rot, Rosette hochglanzverchromt
- Wasserlaufzeit der Duschfunktion einstellbar

Ausführungsoptionen:

Hygienespülung (Batterie/Netz):
Hygienespülung (elektronisch): Die Hygienespülung kann bei elektronischen Duschen durch die Programmierung über den Piezo-Taster oder über die Service APP pro Dusche vorgenommen werden.

Hygienespülung Schlüsselschalter (Batterie/Netz):
Die Hygienespülung kann bei elektronischen Duschen durch die Programmierung über den Piezo-Taster oder über die Service APP pro Dusche vorgenommen sowie durch Betätigung eines Schlüsselschalters direkt ausgelöst werden.

Thermische Desinfektion (Netz):
Die thermische Desinfektion bei einer elektronischen Dusche mit installiertem zweiten bistabilen Magnetventil 6 V/DC DN15 kann über Bedienung eines Schlüsselschalters ausgelöst werden.

Reinigungsstopp (Batterie/Netz):
Der Reinigungsstopp kann bei elektronischen Duschen durch Positionierung eines Magneten – RC-Switch – an der Abdeckhaube bzw. Abdeckplatte erfolgen. Die Duschfunktion über Betätigung des Piezo-Tasters ist für die Zeit des positionierten Magneten unterbrochen.

CNX Wassermanagement-System:
Einbindung der Dusche in das softwaregeführte Armaturenmanagement-System zur automatischen Abbildung von Hygiene-, System- und Sicherheitsfunktionen elektronischer Dusch-, Waschtisch- und Urinalarmaturen auf BUS-Ebene. Parametrisierung von Einzelarmaturen und Armaturen-Gruppen. Manipulationssichere Dokumentation aller Betriebs-, Aktions- und Funktionsmeldungen.

Wasserlaufzeit CNX:
Die Wasserlaufzeit der Duschfunktion kann bei elektronischen Duschen, eingebunden in das CNX Wassermanagement-System, durch die Software-Parametereinstellungen pro Dusche oder Duscharmaturen-Gruppe eingestellt sowie deaktiviert werden.

Hygienespülung CNX:
Die Hygienespülung kann bei elektronischen Duschen, eingebunden in das CNX Wassermanagement-System, durch die Software-Parametereinstellungen pro Dusche oder Duschen-Gruppe als Intervall- oder Kalenderfunktion eingestellt sowie deaktiviert werden.

Thermische Desinfektion CNX:
Die thermische Desinfektion kann bei elektronischen Duschen, eingebunden in das CNX Wassermanagement-System, durch die Software-Parametereinstellungen pro Duschen-Gruppe als Kalenderfunktion eingestellt werden.

Reinigungsstopp CNX:
Der Betriebsstopp (Reinigungsstopp), Unterbrechung der Duschfunktion, kann bei elektronischen Duschen, eingebunden in das CNX Wassermanagement-System, durch die Software-Parametereinstellungen pro Dusche oder Duschen-Gruppe als Kalenderfunktion eingestellt werden.

CONTI Sanitärarmaturen GmbH | Hauptstraße 98 | 35435 Wettenberg | Deutschland | Tel. +49 641 982210 | Fax +49 641 9822150 | info@conti.plus

CONGENIAL FIT Dusche UP verchromt, oval, Thermostat, Piezo-Taster, DN15

Technische Daten:

Betriebsspannung (Batterie):	6 V/DC
Betriebsspannung (Netz):	12 V/DC
Betriebsspannung (CNX):	30 V/DC
Betriebsdruck:	1,5–5,0 bar
Wassertemperatur Normalbetrieb (max.):	70 °C
Wassertemperatur therm. Desinfektion:	kurzzeitig, zur therm. Desinfektion, 80 °C
Durchflussmenge DN15:	0,15 l/s (Durchflussmengenregler)
Durchflussmenge bei thermischer Desinfektion DN15:	0,05 l/s (Durchflussmengenregler)
Wasserlaufzeit Einstellbereich:	3–180 s
Wasserlaufzeit Werkseinstellung:	30 s
Hygienespülung Einstellbereich:	12, 24 oder 72 h, deaktivierbar über Einstellung am Piezo-Taster, andere Hygienespülintervalle über Service APP einstellbar
Hygienespülung Werkseinstellung:	12 h nach letzter Wasserflussauslösung, 30 s Wasserlaufzeit
Elektronische Schutzart:	IP68
Abmessungen (BxHxT):	180x280x10 mm

Notwendige Zusatzartikel:
CONR2112 Rohmontageset, Brausekopf, Handbrausegarnitur, Netzgerät oder CNX Steuerzentrale, CNX Converter, BLE Converter, Schlüsselschalter für Hygienespülung/thermische Desinfektion siehe Kapitel Zubehör

Optionales Zubehör:
Manueller TD-Stopfen zur thermischen Desinfektion

Hinweis:
Bei der Armaturenausführung CNX mit thermischer Desinfektion ist der Temperaturfühler bereits im Lieferumfang enthalten.

Ausführung	Stromversorgung	Hygienespülung	Hygienespülung Schlüsselschalter	Therm. Desinfektion (elektron.)	Therm. Desinfektion CNX	Reinigungsstopp	Bestellnummer
	6 V Lithiumbatterie wasserdicht ummantelt	•					**CONE2157211100**
		•				•	**CONE2157211140**
	12 V/DC Serienverkabelung für Anschluss an Netzgerät (siehe Kapitel Zubehör)	•					**CONE2157211200**
		•	•				**CONE2157211210**
		•		•			**CONE2157211230**
		•				•	**CONE2157211240**
CNX	30 V/DC BUS-Verkabelung zu CNX Steuerzentrale (siehe Kapitel Zubehör)	•				•	**CONE2157211336**
		•			•	•	**CONE2157211360**

Brauseköpfe		
(siehe Kapitel Brauseköpfe)	CONHEAD Düsenbrausekopf GOLF	**CONO010000**
	CONHEAD Regenbrausekopf RAIN2	**CONO020000**
	CONHEAD Regenbrausekopf SHORTY	**CONO030000**
	CONHEAD Düsenbrausekopf VESUV	**CONO060000**
	CONHEAD Düsenbrausekopf CITY	**CONO050000**
	CONHEAD Handbrausegarnitur	**CONO040000**

CONFLOW Dusche UP Edelstahl, rund, Thermostat, Piezo-Taster, DN20





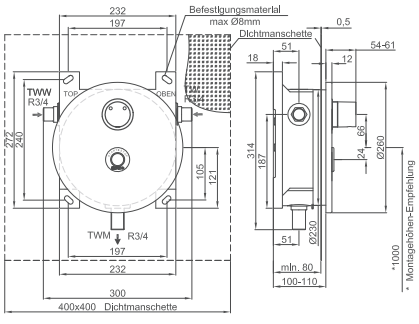

CONFLOW Dusche Unterputz Edelstahl, rund, Thermostat, Piezo-Taster, DN20 – Fertigmontageset

Fertigmontageset für elektronische Duscheinrichtung, ausgeführt als Unterputz-Dusche in Nennweite DN20. Mit thermostatischer Mischeinrichtung zum Anschluss an Kalt- und Warmwasser. Einsatzbereich im Neubau und Sanierung in öffentlichen, halböffentlichen und gewerblichen Sanitärräumen.

- Unterputz-Dusche Fertigmontageset mit runder Abdeckplatte
- verdeckte Befestigung, robuste Vierfach-Verriegelung, Mehrfach-Abdichtsystem mit Drainageablauf für Kondenswasserbildung
- Abdeckplatte: Edelstahl 1.4301, alle sichtbaren Oberflächen: Edelstahl gebürstet
- Halterahmen für Abdeckplatte: ABS mit EPDM-Lippendichtung
- Durchführung Funktionselemente und Thermostat inkl. EPDM-Dichtringen
- Multifunktionswerkzeug für Wartungsarbeiten
- Wasserstrecke: Messing, mit zwei gleichzeitig angesteuerten Magnetventilen 6 V/DC ROBUST, bistabil, DN15
- alle Funktionsteile ohne Ausbau des Armaturenkörpers bei Wartungsarbeiten demontierbar
- elektronische Bedienung der Duschfunktion über Piezo-Taster mit Start/Stopp-Funktion; Piezo-Taster: Farbring rot, Rosette hochglanzverchromt
- Wasserlaufzeit der Duschfunktion einstellbar

Ausführungsoptionen:

Hygienespülung (Batterie/Netz):
Hygienespülung (elektronisch): Die Hygienespülung kann bei elektronischen Duschen durch die Programmierung über den Piezo-Taster oder über die Service APP pro Dusche vorgenommen werden.

Thermische Desinfektion (Netz):
Die thermische Desinfektion einer elektronischen Dusche in Nennweite DN20 und eines im Bypass installierten Magnetventils 6 V/DC DN15 kann über Bedienung eines Schlüsselschalters ausgelöst werden.

CNX Wassermanagement-System:
Einbindung der Dusche in das softwaregeführte Armaturenmanagement-System zur automatischen Abbildung von Hygiene-, System- und Sicherheitsfunktionen elektronischer Dusch-, Waschtisch- und Urinalarmaturen auf BUS-Ebene. Parametrisierung von Einzelarmaturen und Armaturen-Gruppen. Manipulationssichere Dokumentation aller Betriebs-, Aktions- und Funktionsmeldungen.

Wasserlaufzeit CNX:
Die Wasserlaufzeit der Duschfunktion kann bei elektronischen Duschen, eingebunden in das CNX Wassermanagement-System, durch die Software-Parametereinstellungen pro Dusche oder Duscharmaturen-Gruppe eingestellt sowie deaktiviert werden.

Reinigungsstopp CNX:
Der Betriebsstopp (Reinigungsstopp), Unterbrechung der Duschfunktion, kann bei elektronischen Duschen, eingebunden in das CNX Wassermanagement-System, durch die Software-Parametereinstellungen pro Dusche oder Duschen-Gruppe als Kalenderfunktion eingestellt werden.

Hygienespülung CNX:
Die Hygienespülung kann bei elektronischen Duschen, eingebunden in das CNX Wassermanagement-System, durch die Software-Parametereinstellungen pro Dusche oder Duschen-Gruppe als Intervall- oder Kalenderfunktion eingestellt sowie deaktiviert werden.

Thermische Desinfektion CNX:
Die thermische Desinfektion kann bei elektronischen Duschen, eingebunden in das CNX Wassermanagement-System, durch die Software-Parametereinstellungen pro Duschen-Gruppe als Kalenderfunktion eingestellt werden.

CONTI Sanitärarmaturen GmbH | Hauptstraße 98 | 35435 Wettenberg | Deutschland | Tel. +49 641 982210 | Fax +49 641 9822150 | info@conti.plus

CONFLOW Dusche UP Edelstahl, rund, Thermostat, Piezo-Taster, DN20

Technische Daten:

Betriebsspannung (Batterie):	6 V/DC
Betriebsspannung (Netz):	12 V/DC
Betriebsspannung (CNX):	30 V/DC
Betriebsdruck:	1,5–5,0 bar
Wassertemperatur Normalbetrieb (max.):	70 °C
Wassertemperatur therm. Desinfektion:	kurzzeitig, zur therm. Desinfektion, 80 °C
Durchflussmenge DN20:	0,63 l/s
Durchflussmenge bei thermischer Desinfektion DN20:	0,05 l/s (Durchflussmengenregler)
Wasserlaufzeit Einstellbereich:	3–180 s
Wasserlaufzeit Werkseinstellung:	30 s
Hygienespülung Einstellbereich:	12, 24 oder 72 h, deaktivierbar über Einstellung am Piezo-Taster, andere Hygienespülintervalle über Service APP einstellbar
Hygienespülung Werkseinstellung:	12 h nach letzter Wasserflussauslösung, 30 s Wasserlaufzeit
Elektronische Schutzart:	IP68
Abmessungen (ØxT):	260x12 mm

Notwendige Zusatzartikel:
CONR0122 Rohmontageset ohne TD
CONR0142 Rohmontageset mit TD
Brausekopf, Handbrausegarnitur, Netzgerät oder CNX Steuerzentrale, CNX Converter, BLE Converter

Hinweis:
Bei der Armaturenausführung CNX mit thermischer Desinfektion ist der Temperaturfühler bereits im Lieferumfang enthalten.

Ausführung	Stromversorgung	Hygienespülung	Therm. Desinfektion (elektron.)	Therm. Desinfektion CNX	Reinigungsstopp	Bestellnummer
	6 V Lithiumbatterie wasserdicht ummantelt	•				**CONE2113281100**
	12 V/DC Serienverkabelung für Anschluss an Netzgerät (siehe Kapitel Zubehör)	•				**CONE2113281200**
		•	•			**CONE2113281230**
CNX	30 V/DC BUS-Verkabelung zu CNX Steuerzentrale (siehe Kapitel Zubehör)	•			•	**CONE2113281336**
		•		•	•	**CONE2113281360**

Brauseköpfe		
(siehe Kapitel Spa & Wellness)	CONWELL Regenbrausekopf, DN20	**CONH04231000250**
	CONWELL Stachelbrausekopf, Ø 120 mm	**CONH01231000120**
	CONWELL Stachelbrausekopf, Ø 250 mm	**CONH01231000250**
	CONWELL Düsenbrausekopf MAXI	**CONH03130000003**
	CONHEAD Schwallbrausekopf, DN20	**CONO070001**

CONFLOW Dusche UP Edelstahl, eckig, Thermostat, Piezo-Taster, DN20



CONFLOW Dusche Unterputz Edelstahl, eckig, Thermostat, Piezo-Taster, DN20 – Fertigmontageset

Fertigmontageset für elektronische Duscheinrichtung, ausgeführt als Unterputz-Dusche in Nennweite DN20. Mit thermostatischer Mischeinrichtung zum Anschluss an Kalt- und Warmwasser. Einsatzbereich im Neubau und Sanierung in öffentlichen, halböffentlichen und gewerblichen Sanitärräumen.

- Unterputz-Dusche Fertigmontageset mit eckiger Abdeckplatte
- verdeckte Befestigung, robuste Vierfach-Verriegelung, Mehrfach-Abdichtsystem mit Drainageablauf für Kondenswasserbildung
- Abdeckplatte: Edelstahl 1.4301, alle sichtbaren Oberflächen: Edelstahl gebürstet
- Halterahmen für Abdeckplatte: ABS mit EPDM-Lippendichtung
- Durchführung Funktionselemente und Thermostat inkl. EPDM-Dichtringen
- Multifunktionswerkzeug für Wartungsarbeiten
- Wasserstrecke: Messing, mit zwei gleichzeitig angesteuerten Magnetventilen 6 V/DC ROBUST, bistabil, DN15
- alle Funktionsteile ohne Ausbau des Armaturenkörpers bei Wartungsarbeiten demontierbar
- elektronische Bedienung der Duschfunktion über Piezo-Taster mit Start/Stopp-Funktion; Piezo-Taster: Farbring rot, Rosette hochglanzverchromt
- Wasserlaufzeit der Duschfunktion einstellbar

Ausführungsoptionen:

Hygienespülung (Batterie/Netz):
Hygienespülung (elektronisch): Die Hygienespülung kann bei elektronischen Duschen durch die Programmierung über den Piezo-Taster oder über die Service APP pro Dusche vorgenommen werden.

Thermische Desinfektion (Netz):
Die thermische Desinfektion einer elektronischen Dusche in Nennweite DN20 und eines im Bypass installierten Magnetventils 6 V/DC DN15 kann über Bedienung eines Schlüsselschalters ausgelöst werden.

CNX Wassermanagement-System:
Einbindung der Dusche in das softwaregeführte Armaturenmanagement-System zur automatischen Abbildung von Hygiene-, System- und Sicherheitsfunktionen elektronischer Dusch-, Waschtisch- und Urinalarmaturen auf BUS-Ebene. Parametrisierung von Einzelarmaturen und Armaturen-Gruppen. Manipulationssichere Dokumentation aller Betriebs-, Aktions- und Funktionsmeldungen.

Wasserlaufzeit CNX:
Die Wasserlaufzeit der Duschfunktion kann bei elektronischen Duschen, eingebunden in das CNX Wassermanagement-System, durch die Software-Parametereinstellungen pro Dusche oder Duscharmaturen-Gruppe eingestellt sowie deaktiviert werden.

Reinigungsstopp CNX:
Der Betriebsstopp (Reinigungsstopp), Unterbrechung der Duschfunktion, kann bei elektronischen Duschen, eingebunden in das CNX Wassermanagement-System, durch die Software-Parametereinstellungen pro Dusche oder Duschen-Gruppe als Kalenderfunktion eingestellt werden.

Hygienespülung CNX:
Die Hygienespülung kann bei elektronischen Duschen, eingebunden in das CNX Wassermanagement-System, durch die Software-Parametereinstellungen pro Dusche oder Duschen-Gruppe als Intervall- oder Kalenderfunktion eingestellt sowie deaktiviert werden.

Thermische Desinfektion CNX:
Die thermische Desinfektion kann bei elektronischen Duschen, eingebunden in das CNX Wassermanagement-System, durch die Software-Parametereinstellungen pro Duschen-Gruppe als Kalenderfunktion eingestellt werden.

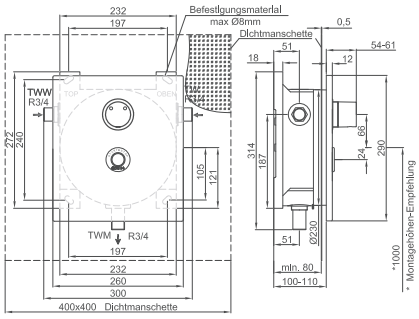

CONTI Sanitärarmaturen GmbH | Hauptstraße 98 | 35435 Wettenberg | Deutschland | Tel. +49 641 982210 | Fax +49 641 9822150 | info@conti.plus

CONFLOW Dusche UP Edelstahl, eckig, Thermostat, Piezo-Taster, DN20

Technische Daten:

Betriebsspannung (Batterie):	6 V/DC
Betriebsspannung (Netz):	12 V/DC
Betriebsspannung (CNX):	30 V/DC
Betriebsdruck:	1,5–5,0 bar
Wassertemperatur Normalbetrieb (max.):	70 °C
Wassertemperatur therm. Desinfektion:	kurzzeitig, zur therm. Desinfektion, 80 °C
Durchflussmenge DN20:	0,63 l/s
Durchflussmenge bei thermischer Desinfektion DN20:	0,05 l/s (Durchflussmengenregler)
Wasserlaufzeit Einstellbereich:	3–180 s
Wasserlaufzeit Werkseinstellung:	30 s
Hygienespülung Einstellbereich:	12, 24 oder 72 h, deaktivierbar über Einstellung am Piezo-Taster, andere Hygienespülintervalle über Service APP einstellbar
Hygienespülung Werkseinstellung:	12 h nach letzter Wasserflussauslösung, 30 s Wasserlaufzeit
Elektronische Schutzart:	IP68
Abmessungen (BxHxT):	260x290x12 mm

Notwendige Zusatzartikel:
CONR0122 Rohmontageset ohne TD
CONR0142 Rohmontageset mit TD
Brausekopf, Handbrausegarnitur, Netzgerät oder CNX Steuerzentrale, CNX Converter, BLE Converter

Hinweis:
Bei der Armaturenausführung CNX mit thermischer Desinfektion ist der Temperaturfühler bereits im Lieferumfang enthalten.

Ausführung	Stromversorgung	Hygienespülung	Therm. Desinfektion (elektron.)	Therm. Desinfektion CNX	Reinigungsstopp	Bestellnummer
	6 V Lithiumbatterie wasserdicht ummantelt	•				**CONE2115281100**
	12 V/DC Serienverkabelung für Anschluss an Netzgerät (siehe Kapitel Zubehör)	•				**CONE2115281200**
		•	•			**CONE2115281230**
CNX	30 V/DC BUS-Verkabelung zu CNX Steuerzentrale (siehe Kapitel Zubehör)	•			•	**CONE2115281336**
		•		•	•	**CONE2115281360**

Brauseköpfe		
(siehe Kapitel Spa & Wellness)	CONWELL Regenbrausekopf, DN20	**CONH04231000250**
	CONWELL Stachelbrausekopf, Ø 120 mm	**CONH01231000120**
	CONWELL Stachelbrausekopf, Ø 250 mm	**CONH01231000250**
	CONWELL Düsenbrausekopf MAXI	**CONH03130000003**
	CONHEAD Schwallbrausekopf, DN20	**CONO070001**

CONFLOW Dusche UP Edelstahl, rund, Piezo-Taster, DN20



DN 20 | HYG | APP

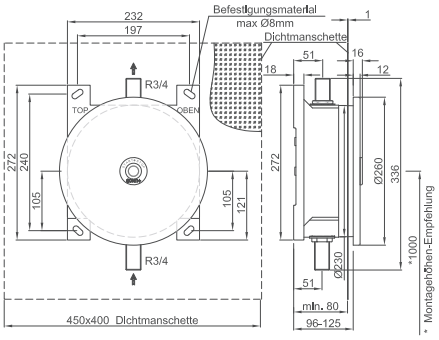

CONFLOW Dusche Unterputz Edelstahl, rund, Piezo-Taster, DN20 – Fertigmontageset

Fertigmontageset für elektronische Duscheinrichtung, ausgeführt als Unterputz-Dusche in DN20. Ohne Mischeinrichtung zum Anschluss an Kalt- oder vorgemischtem Wasser. Einsatzbereich im Neubau und Sanierung in öffentlichen, halböffentlichen und gewerblichen Sanitärräumen.

- Unterputz-Dusche Fertigmontageset mit runder Abdeckplatte
- verdeckte Befestigung, robuste Vierfach-Verriegelung, Mehrfach-Abdichtsystem mit Drainageablauf für Kondenswasserbildung
- Abdeckplatte: Edelstahl 1.4301, alle sichtbaren Oberflächen: Edelstahl gebürstet
- Halterahmen für Abdeckplatte: ABS mit EPDM-Lippendichtung
- Multifunktionswerkzeug für Wartungsarbeiten
- Wasserstrecke in Schiebetüllentechnik, für spannungsfreien Einbau der zwei gleichzeitig angesteuerten Magnetventile 6 V/DC ROBUST, bistabil, DN15
- elektronische Bedienung der Duschfunktion über Piezo-Taster mit Start/Stopp-Funktion; Piezo-Taster: Farbring blau, Rosette hochglanzverchromt
- Wasserlaufzeit der Duschfunktion einstellbar
- Einbindung in das CNX Wassermanagement-System möglich
- Steuerung über die Service APP möglich

Ausführungsoptionen:

Hygienespülung (elektronisch):
Die Hygienespülung kann bei elektronischen Duschen durch die Programmierung über den Piezo-Taster pro Dusche vorgenommen werden.

CONTI Sanitärarmaturen GmbH | Hauptstraße 98 | 35435 Wettenberg | Deutschland | Tel. +49 641 982210 | Fax +49 641 9822150 | info@conti.plus
www.conti.plus | CONVKF1010DE | Preise ohne MwSt. | gültig ab 01/2021 | Druckfehler und Irrtümer sowie technische und maßliche Änderungen vorbehalten

CONFLOW Dusche UP Edelstahl, rund, Piezo-Taster, DN20

Technische Daten:

Betriebsspannung (Batterie):	6 V/DC
Betriebsdruck:	1,5–5,0 bar
Wassertemperatur Normalbetrieb (max.):	70 °C
Durchflussmenge DN20:	0,63 l/s
Wasserlaufzeit Einstellbereich:	3–180 s
Wasserlaufzeit Werkseinstellung:	30 s
Hygienespülung Einstellbereich:	12, 24 oder 72 h, deaktivierbar über Einstellung am Piezo-Taster, andere Hygienespülintervalle über Service APP einstellbar
Hygienespülung Werkseinstellung:	12 h nach letzter Wasserflussauslösung, 30 s Wasserlaufzeit
Elektronische Schutzart:	IP68
Abmessungen (ØxT):	260x12 mm

Notwendige Zusatzartikel:
CONR0121 Rohmontageset
Brausekopf, Handbrausegarnitur, Netzgerät, CNX Converter, BLE Converter

Ausführung	Stromversorgung	Anschluss DN20	Hygienespülung	Bestellnummer
	6 V Lithiumbatterie wasserdicht ummantelt	•	•	**CONE2110183100**

Brauseköpfe			
	(siehe Kapitel Spa & Wellness)	CONWELL Regenbrausekopf, DN20	**CONH04231000250**
		CONWELL Stachelbrausekopf, Ø 120 mm	**CONH01231000120**
		CONWELL Stachelbrausekopf, Ø 250 mm	**CONH01231000250**
		CONWELL Düsenbrausekopf MAXI	**CONH03130000003**
		CONHEAD Schwallbrausekopf, DN20	**CONO070001**

CONFLOW Dusche UP Edelstahl, eckig, Piezo-Taster, DN20



CONFLOW Dusche Unterputz Edelstahl, eckig, Piezo-Taster, DN20 – Fertigmontageset

Fertigmontageset für elektronische Duscheinrichtung, ausgeführt als Unterputz-Dusche in DN20. Ohne Mischeinrichtung zum Anschluss an Kalt- oder vorgemischtem Wasser. Einsatzbereich im Neubau und Sanierung in öffentlichen, halböffentlichen und gewerblichen Sanitärräumen.

- Unterputz-Dusche Fertigmontageset mit eckiger Abdeckplatte
- verdeckte Befestigung, robuste Vierfach-Verriegelung, Mehrfach-Abdichtsystem mit Drainageablauf für Kondenswasserbildung
- Abdeckplatte: Edelstahl 1.4301, alle sichtbaren Oberflächen: Edelstahl gebürstet
- Halterahmen für Abdeckplatte: ABS mit EPDM-Lippendichtung
- Multifunktionswerkzeug für Wartungsarbeiten
- Wasserstrecke in Schiebetüllentechnik, für spannungsfreien Einbau der zwei gleichzeitig angesteuerten Magnetventile 6 V/DC ROBUST, bistabil, DN15
- elektronische Bedienung der Duschfunktion über Piezo-Taster mit Start/Stopp-Funktion; Piezo-Taster: Farbring blau, Rosette hochglanzverchromt
- Wasserlaufzeit der Duschfunktion einstellbar
- Einbindung in das CNX Wassermanagement-System möglich
- Steuerung über die Service APP möglich

Ausführungsoptionen:

Hygienespülung (elektronisch):
Die Hygienespülung kann bei elektronischen Duschen durch die Programmierung über den Piezo-Taster oder die Service APP pro Dusche vorgenommen werden.

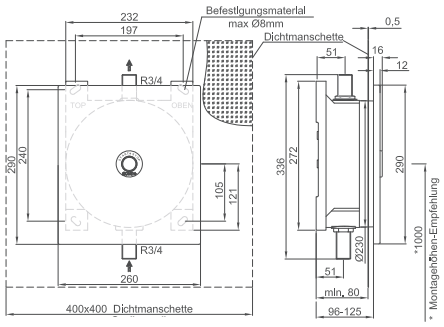

CONTI Sanitärarmaturen GmbH | Hauptstraße 98 | 35435 Wettenberg | Deutschland | Tel. +49 641 982210 | Fax +49 641 9822150 | info@conti.plus

CONFLOW Dusche UP Edelstahl, eckig, Piezo-Taster, DN20

Technische Daten:

Betriebsspannung (Batterie):	6 V/DC
Betriebsdruck:	1,5–5,0 bar
Wassertemperatur Normalbetrieb (max.):	70 °C
Durchflussmenge DN20:	0,63 l/s
Wasserlaufzeit Einstellbereich:	3–180 s
Wasserlaufzeit Werkseinstellung:	30 s
Hygienespülung Einstellbereich:	12, 24 oder 72 h, deaktivierbar über Einstellung am Piezo-Taster, andere Hygienespülintervalle über Service APP einstellbar
Hygienespülung Werkseinstellung:	12 h nach letzter Wasserflussauslösung, 30 s Wasserlaufzeit
Elektronische Schutzart:	IP68
Abmessungen (BxHxT):	260x290x12 mm

Notwendige Zusatzartikel:
CONR0121 Rohmontageset
Brausekopf, Handbrausegarnitur, Netzgerät, CNX Converter, BLE Converter

Ausführung	Stromversorgung	DN 20 Anschluss DN20	HYG Hygienespülung	Bestellnummer
	6 V Lithiumbatterie wasserdicht ummantelt	•	•	**CONE2116133100**

Brauseköpfe			
	(siehe Kapitel Spa & Wellness)	CONWELL Regenbrausekopf, DN20	**CONH04231000250**
		CONWELL Stachelbrausekopf, Ø 120 mm	**CONH01231000120**
		CONWELL Stachelbrausekopf, Ø 250 mm	**CONH01231000250**
		CONWELL Düsenbrausekopf MAXI	**CONH03130000003**
		CONHEAD Schwallbrausekopf, DN20	**CONO070001**

CONBASE Dusche UP Edelstahl, rund, Piezo-Taster, DN15



DN 15 | HYG | APP

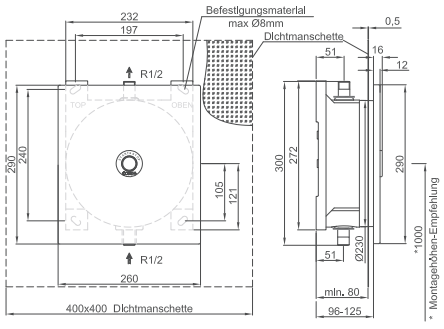

CONBASE Dusche Unterputz Edelstahl, rund, Piezo-Taster, DN15 – Fertigmontageset

Fertigmontageset für elektronische Duscheinrichtung, ausgeführt als Unterputz-Dusche in DN15. Ohne Mischeinrichtung zum Anschluss an Kalt- oder vorgemischtem Wasser. Einsatzbereich im Neubau und Sanierung in öffentlichen, halböffentlichen und gewerblichen Sanitärräumen.

- Unterputz-Dusche Fertigmontageset mit runder Abdeckplatte
- verdeckte Befestigung, robuste Vierfach-Verriegelung, Mehrfach-Abdichtsystem mit Drainageablauf für Kondenswasserbildung
- Abdeckplatte: Edelstahl 1.4301, alle sichtbaren Oberflächen: Edelstahl gebürstet
- Halterahmen für Abdeckplatte: ABS mit EPDM-Lippendichtung
- Multifunktionswerkzeug für Wartungsarbeiten
- Wasserstrecke, in Schiebetüllentechnik, für spannungsfreien Einbau des Magnetventils 6 V/DC ROBUST, bistabil, DN15
- elektronische Bedienung der Duschfunktion über Piezo-Taster mit Start/Stopp-Funktion; Piezo-Taster: Farbring blau, Rosette hochglanzverchromt
- Wasserlaufzeit der Duschfunktion einstellbar
- Einbindung in das CNX Wassermanagement-System möglich
- Steuerung über die Service APP möglich

Ausführungsoptionen:

Hygienespülung (Batterie/Netz):
Hygienespülung (elektronisch): Die Hygienespülung kann bei elektronischen Duschen durch die Programmierung über den Piezo-Taster oder die Service APP pro Dusche vorgenommen werden.

CONTI Sanitärarmaturen GmbH | Hauptstraße 98 | 35435 Wettenberg | Deutschland | Tel. +49 641 982210 | Fax +49 641 9822150 | info@conti.plus

CONBASE Dusche UP Edelstahl, rund, Piezo-Taster, DN15

Technische Daten:

Betriebsspannung (Batterie):	6 V/DC
Betriebsspannung (Netz):	12 V/DC
Betriebsdruck:	1,5–5,0 bar
Wassertemperatur Normalbetrieb (max.):	70 °C
Durchflussmenge DN15:	0,15 l/s (Durchflussmengenregler)
Wasserlaufzeit Einstellbereich:	3–180 s
Wasserlaufzeit Werkseinstellung:	30 s
Hygienespülung Einstellbereich:	12, 24 oder 72 h, deaktivierbar über Einstellung am Piezo-Taster, andere Hygienespülintervalle über Service APP einstellbar
Hygienespülung Werkseinstellung:	12 h nach letzter Wasserflussauslösung, 30 s Wasserlaufzeit
Elektronische Schutzart:	IP68
Abmessungen (ØxT):	260x12 mm

Notwendige Zusatzartikel:
CONR0111 Rohmontageset
Brausekopf, Handbrausegarnitur, Netzgerät, BLE Converter

Optionales Zubehör:
CNX Converter

		DN 15	HYG	
Ausführung	Stromversorgung	Anschluss DN15	Hygienespülung	Bestellnummer
	6 V Lithiumbatterie wasserdicht ummantelt	•	•	**CONE2110173100**
	12 V/DC Serienverkabelung für Anschluss an Netzgerät (siehe Kapitel Zubehör)	•	•	**CONE2110173200**

Brauseköpfe	(siehe Kapitel Brauseköpfe)	CONHEAD Düsenbrausekopf GOLF	**CONO010000**
		CONHEAD Regenbrausekopf RAIN2	**CONO020000**
		CONHEAD Regenbrausekopf SHORTY	**CONO030000**
		CONHEAD Düsenbrausekopf VESUV	**CONO060000**
		CONHEAD Düsenbrausekopf CITY	**CONO050000**
		CONHEAD Handbrausegarnitur	**CONO040000**

CONBASE Dusche UP Edelstahl, eckig, Piezo-Taster, DN15



DN 15 | HYG | APP

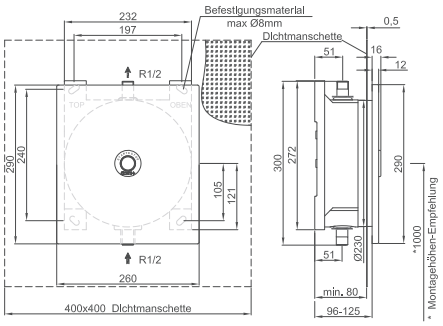

CONBASE Dusche Unterputz Edelstahl, eckig, Piezo-Taster, DN15 – Fertigmontageset

Fertigmontageset für elektronische Duscheinrichtung, ausgeführt als Unterputz-Dusche in Nennweite DN15. Ohne Mischeinrichtung zum Anschluss an Kalt- oder vorgemischtem Wasser. Einsatzbereich im Neubau und Sanierung in öffentlichen, halböffentlichen und gewerblichen Sanitärräumen.

- Unterputz-Dusche Fertigmontageset mit eckiger Abdeckplatte
- verdeckte Befestigung, robuste Vierfach-Verriegelung, Mehrfach-Abdichtsystem mit Drainageablauf für Kondenswasserbildung
- Abdeckplatte: Edelstahl 1.4301, alle sichtbaren Oberflächen: Edelstahl gebürstet
- Halterahmen für Abdeckplatte: ABS mit EPDM-Lippendichtung
- Multifunktionswerkzeug für Wartungsarbeiten
- Wasserstrecke, in Schiebetüllentechnik, für spannungsfreien Einbau des Magnetventils 6 V/DC ROBUST, bistabil, DN15
- elektronische Bedienung der Duschfunktion über Piezo-Taster mit Start/Stopp-Funktion; Piezo-Taster: Farbring blau, Rosette hochglanzverchromt
- Wasserlaufzeit der Duschfunktion einstellbar
- Einbindung in das CNX Wassermanagement-System möglich
- Steuerung über die Service APP möglich

Ausführungsoptionen:

Hygienespülung (Batterie/Netz):
Hygienespülung (elektronisch): Die Hygienespülung kann bei elektronischen Duschen durch die Programmierung über den Piezo-Taster oder die Service APP pro Dusche vorgenommen werden.

CONTI Sanitärarmaturen GmbH | Hauptstraße 98 | 35435 Wettenberg | Deutschland | Tel. +49 641 982210 | Fax +49 641 9822150 | info@conti.plus

CONBASE Dusche UP Edelstahl, eckig, Piezo-Taster, DN15

Technische Daten:

Betriebsspannung (Batterie):	6 V/DC
Betriebsspannung (Netz):	12 V/DC
Betriebsdruck:	1,5–5,0 bar
Wassertemperatur Normalbetrieb (max.):	70 °C
Durchflussmenge DN15:	0,15 l/s (Durchflussmengenregler)
Wasserlaufzeit Einstellbereich:	3–180 s
Wasserlaufzeit Werkseinstellung:	30 s
Hygienespülung Einstellbereich:	12, 24 oder 72 h, deaktivierbar über Einstellung am Piezo-Taster, andere Hygienespülintervalle über Service APP einstellbar
Hygienespülung Werkseinstellung:	12 h nach letzter Wasserflussauslösung, 30 s Wasserlaufzeit
Elektronische Schutzart:	IP68
Abmessungen (BxHxT):	260x290x12 mm

Notwendige Zusatzartikel:
CONR0111 Rohmontageset
Brausekopf, Handbrausegarnitur, Netzgerät, BLE Converter

Optionales Zubehör:
CNX Converter

Ausführung	Stromversorgung	DN 15 Anschluss DN15	HYG Hygienespülung	Bestellnummer
	6 V Lithiumbatterie wasserdicht ummantelt	•	•	**CONE2115133100**
	12 V/DC Serienverkabelung für Anschluss an Netzgerät (siehe Kapitel Zubehör)	•	•	**CONE2115133200**

Brauseköpfe			
	(siehe Kapitel Brauseköpfe)	CONHEAD Düsenbrausekopf GOLF	**CONO010000**
		CONHEAD Regenbrausekopf RAIN2	**CONO020000**
		CONHEAD Regenbrausekopf SHORTY	**CONO030000**
		CONHEAD Düsenbrausekopf VESUV	**CONO060000**
		CONHEAD Düsenbrausekopf CITY	**CONO050000**
		CONHEAD Handbrausegarnitur	**CONO040000**

CONBASE SLIM Dusche UP/Decke verchromt, rund, Piezo-Taster, DN15/DN20



DN 15 | DN 20 | HYG | APP

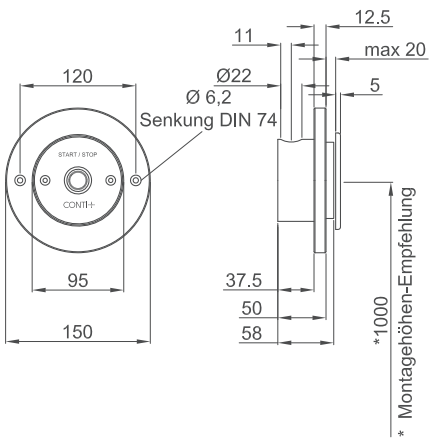

CONBASE SLIM Dusche Unterputz/Decke verchromt, rund, Piezo-Taster, DN15/DN20 – Fertigmontageset

Fertigmontageset für elektronische Duscheinrichtung, ausgeführt als Unterputz-Dusche. Ohne Mischeinrichtung zum Anschluss an Kalt- oder vorgemischtem Wasser. Einsatzbereich im Neubau und Sanierung in öffentlichen, halböffentlichen und gewerblichen Sanitärräumen.

- Unterputz-Dusche Fertigmontageset mit runder Abdeckplatte
- Abdeckplatte: verchromt, zwei Senkschrauben zur Befestigung
- alle Funktionsteile ohne Ausbau des Armaturenkörpers bei Wartungsarbeiten demontierbar
- elektronische Bedienung der Duschfunktion über Piezo-Taster mit Start/Stopp-Funktion; Piezo-Taster: Farbring rot und blau
- Wasserlaufzeit der Duschfunktion einstellbar
- Einbindung in das CNX Wassermanagement-System möglich
- Steuerung über die Service APP möglich

Ausführungsoptionen:

Wasserstrecke in DN15:
Magnetventil 6 V/DC ROBUST, bistabil, zur Montage in Wasserstrecke, Anschlussverteiler

Wasserstrecke in DN20:
zwei Magnetventile 6 V/DC ROBUST, bistabil, zur Montage in Wasserstrecke, Anschlussverteiler

Hygienespülung (Batterie/Netz):
Hygienespülung (elektronisch): Die Hygienespülung kann bei elektronischen Duschen durch die Programmierung über den Piezo-Taster oder die Service APP pro Dusche vorgenommen werden.

CONTI Sanitärarmaturen GmbH | Hauptstraße 98 | 35435 Wettenberg | Deutschland | Tel. +49 641 982210 | Fax +49 641 9822150 | info@conti.plus

CONBASE SLIM Dusche UP/Decke verchromt, rund, Piezo-Taster, DN15/DN20

Technische Daten:

Betriebsspannung (Batterie):	6 V/DC
Betriebsspannung (Netz):	12 V/DC
Betriebsdruck:	1,5–5,0 bar
Wassertemperatur Normalbetrieb (max.):	70 °C
Durchflussmenge DN15:	0,15 l/s (Durchflussmengenregler)
Durchflussmenge DN20:	0,63 l/s
Wasserlaufzeit Einstellbereich:	3–180 s
Wasserlaufzeit Werkseinstellung:	30 s
Hygienespülung Einstellbereich:	12, 24 oder 72 h, deaktivierbar über Einstellung am Piezo-Taster, andere Hygienespülintervalle über Service APP einstellbar
Hygienespülung Werkseinstellung:	12 h nach letzter Wasserflussauslösung, 30 s Wasserlaufzeit
Elektronische Schutzart:	IP68
Abmessungen (ØxT):	95x5 mm

Notwendige Zusatzartikel:
CONR3111 Rohmontageset (DN15)
CONR3121 Rohmontageset (DN20)
Brausekopf, Handbrausegarnitur, Netzgerät, BLE Converter

Optionales Zubehör:
CNX Converter

Ausführung	Stromversorgung	DN 15 Anschluss DN15	DN 20 Anschluss DN20	HYG Hygienespülung	Bestellnummer
	6 V Lithiumbatterie wasserdicht ummantelt		•	•	**CONE2150181100**
		•		•	**CONE2150171100**
	12 V/DC Serienverkabelung für Anschluss an Netzgerät (siehe Kapitel Zubehör)	•		•	**CONE2150171200**

Brauseköpfe DN15		
(siehe Kapitel Brauseköpfe DN15/DN20)	CONHEAD Düsenbrausekopf GOLF	**CONO010000**
	CONHEAD Regenbrausekopf RAIN2	**CONO020000**
	CONHEAD Regenbrausekopf SHORTY	**CONO030000**
	CONHEAD Düsenbrausekopf VESUV	**CONO060000**
	CONHEAD Düsenbrausekopf CITY	**CONO050000**
	CONHEAD Handbrausegarnitur	**CONO040000**

CONCASH 2.0 Dusche UP Edelstahl, rund, Thermostat, Piezo-Taster, DN15, BWA



≤ 40°C | DN 15 | HYG | € CASH

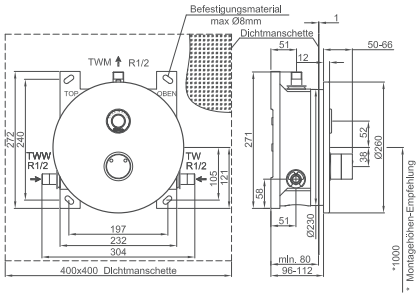

CONCASH 2.0 Dusche Unterputz Edelstahl, rund, Thermostat, Piezo-Taster, DN15, bezahlte Wasserabgabe (BWA), Netzbetrieb – Fertigmontageset

Fertigmontageset für elektronische Duscheinrichtung, ausgeführt als Unterputz-Dusche in Nennweite DN15. Mit thermostatischer Mischeinrichtung zum Anschluss an Kalt- und Warmwasser. Einsatzbereich im Neubau und Sanierung in öffentlichen, halböffentlichen und gewerblichen Sanitärräumen.

- Unterputz-Dusche Fertigmontageset mit runder Abdeckplatte
- verdeckte Befestigung, robuste Zweifach-Verriegelung, Drainageablauf für Kondenswasserbildung
- Abdeckplatte: Edelstahl 1.4301, alle sichtbaren Oberflächen: Edelstahl gebürstet
- Halterahmen für Abdeckplatte: Durchführung Funktionselemente und Thermostat inkl. EPDM-Dichtringen
- Multifunktionswerkzeug für Wartungsarbeiten
- adaptive Multifunktions-Wasserstrecke CONGENIAL mit Magnetventil 6 V/DC ROBUST, bistabil
- Upgrade- und Umrüstfunktionalitäten
- Armaturenkörper: entzinkungsbeständiges Pressmessing, als hochwertige Thermostatbatterie, Thermostatgriff: Messing verchromt
- sichtbare Komponenten aus massivem, hochglanzverchromtem Messing, mit Sicherheitsanschlag
- Wahlmöglichkeit des Temperatureinstellbereichs
- integrierte Rückflussverhinderer im Bypass und Rückflussverhinderer und Siebkartuschen für Wasserzuläufe
- alle Funktionsteile ohne Ausbau des Armaturenkörpers bei Wartungsarbeiten demontierbar
- elektronische Bedienung der Duschfunktion über Piezo-Taster nach Freigabe über Münz- oder Kartenautomat; Piezo-Taster: Farbring rot, Rosette hochglanzverchromt

Ausführungsoptionen:

Hygienespülung (Netz):
Hygienespülung (elektronisch): Die Hygienespülung wird bei CONCASH 2.0 Duschen durch die Programmierung über Münz- oder Kartenautomat vorgenommen.

Bezahlte Wasserabgabe:
Die Wasserlaufzeit und Bezahlparameter lassen sich über den Münz- oder Kartenautomat einstellen.

CONTI Sanitärarmaturen GmbH | Hauptstraße 98 | 35435 Wettenberg | Deutschland | Tel. +49 641 982210 | Fax +49 641 9822150 | info@conti.plus

CONCASH 2.0 Dusche UP Edelstahl, rund, Thermostat, Piezo-Taster, DN15, BWA

Technische Daten:

Betriebsspannung (Netz):	24 V/DC
Betriebsdruck:	1,5–5,0 bar
Wassertemperatur Normalbetrieb (max.):	70 °C
Durchflussmenge DN15:	0,1 l/s
Wasserlaufzeit Einstellbereich:	3–180 s
Wasserlaufzeit Werkseinstellung:	30 s
Hygienespülung Einstellbereich:	12, 24 oder 72 h, deaktivierbar über Einstellung am Piezo-Taster, andere Hygienespülintervalle über Service APP einstellbar
Hygienespülung Werkseinstellung:	12 h nach letzter Wasserflussauslösung, 30 s Wasserlaufzeit
Elektronische Schutzart:	IP68
Abmessungen (ØxT):	260x12 mm

Notwendige Zusatzartikel:
CONR0112 Rohmontageset
CONR0142 Rohmontageset
CONCASH Münzprüfer
Brausekopf, Handbrausegarnitur, Netzgerät

Optionales Zubehör:
Wertmarken

Ausführung	Stromversorgung	Hygienespülung (HYG)	bezahlte Wasserabgabe (CASH)	Bestellnummer
	24 V/DC Netzgerät (siehe Kapitel Zubehör)	•	•	**CONE241321270**

Brauseköpfe	(siehe Kapitel Brauseköpfe)	CONHEAD Düsenbrausekopf GOLF	**CONO010000**
		CONHEAD Regenbrausekopf RAIN2	**CONO020000**
		CONHEAD Regenbrausekopf SHORTY	**CONO030000**
		CONHEAD Düsenbrausekopf VESUV	**CONO060000**
		CONHEAD Düsenbrausekopf CITY	**CONO050000**
		CONHEAD Handbrausegarnitur	**CONO040000**

CONCASH 2.0 Dusche UP Edelstahl, eckig, Thermostat, Piezo-Taster, DN15, BWA



CONCASH 2.0 Dusche Unterputz Edelstahl, rund, Thermostat, Piezo-Taster, DN15, bezahlte Wasserabgabe (BWA), Netzbetrieb – Fertigmontageset

Fertigmontageset für elektronische Duscheinrichtung, ausgeführt als Unterputz-Dusche in Nennweite DN15. Mit thermostatischer Mischeinrichtung zum Anschluss an Kalt- und Warmwasser. Einsatzbereich im Neubau und Sanierung in öffentlichen, halböffentlichen und gewerblichen Sanitärräumen.

- Unterputz-Dusche Fertigmontageset mit eckiger Abdeckplatte
- verdeckte Befestigung, robuste Zweifach-Verriegelung, Drainageablauf für Kondenswasserbildung
- Abdeckplatte: Edelstahl 1.4301, alle sichtbaren Oberflächen: Edelstahl gebürstet
- Halterahmen für Abdeckplatte: Durchführung Funktionselemente und Thermostat inkl. EPDM-Dichtringen
- Multifunktionswerkzeug für Wartungsarbeiten
- adaptive Multifunktions-Wasserstrecke CONGENIAL mit Magnetventil 6 V/DC ROBUST, bistabil
- Upgrade- und Umrüstfunktionalitäten
- Armaturenkörper: entzinkungsbeständiges Pressmessing, als hochwertige Thermostatbatterie, Thermostatgriff: Messing verchromt
- sichtbare Komponenten aus massivem, hochglanzverchromtem Messing, mit Sicherheitsanschlag
- Wahlmöglichkeit des Temperatureinstellbereichs
- integrierte Rückflussverhinderer im Bypass und Rückflussverhinderer und Siebkartuschen für Wasserzuläufe
- alle Funktionsteile ohne Ausbau des Armaturenkörpers bei Wartungsarbeiten demontierbar
- elektronische Bedienung der Duschfunktion über Piezo-Taster nach Freigabe über Münz- oder Kartenautomat; Piezo-Taster: Farbring rot, Rosette hochglanzverchromt

Ausführungsoptionen:

Hygienespülung (Netz):
Hygienespülung (elektronisch): Die Hygienespülung wird bei CONCASH 2.0 Duschen durch die Programmierung über Münz- oder Kartenautomat vorgenommen.

Bezahlte Wasserabgabe:
Die Wasserlaufzeit und Bezahlparameter lassen sich über den Münz- oder Kartenautomat einstellen.

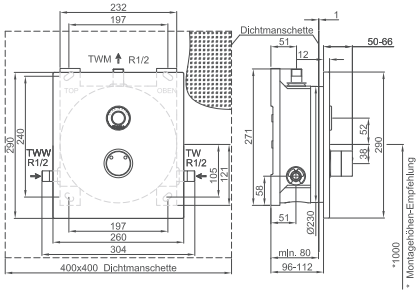

CONTI Sanitärarmaturen GmbH | Hauptstraße 98 | 35435 Wettenberg | Deutschland | Tel. +49 641 982210 | Fax +49 641 9822150 | info@conti.plus

CONCASH 2.0 Dusche UP Edelstahl, eckig, Thermostat, Piezo-Taster, DN15, BWA

Technische Daten:

Betriebsspannung (Netz):	24 V/DC
Betriebsdruck:	1,5–5,0 bar
Wassertemperatur Normalbetrieb (max.):	70 °C
Durchflussmenge DN15:	0,1 l/s
Wasserlaufzeit Einstellbereich:	3–180 s
Wasserlaufzeit Werkseinstellung:	30 s
Hygienespülung Einstellbereich:	12, 24 oder 72 h, deaktivierbar über Einstellung am Piezo-Taster, andere Hygienespülintervalle über Service APP einstellbar
Hygienespülung Werkseinstellung:	12 h nach letzter Wasserflussauslösung, 30 s Wasserlaufzeit
Elektronische Schutzart:	IP68
Abmessungen (BxHxT):	260x290x12 mm

Notwendige Zusatzartikel:
CONR0112 Rohmontageset
CONR0142 Rohmontageset
CONCASH Münzprüfer
Brausekopf, Handbrausegarnitur, Netzgerät

Optionales Zubehör:
Wertmarken

		HYG	CASH	
Ausführung	Stromversorgung	Hygienespülung	bezahlte Wasserabgabe	Bestellnummer
	24 V/DC Netzgerät (siehe Kapitel Zubehör)	•	•	**CONE241521270**

Brauseköpfe	(siehe Kapitel Brauseköpfe)	CONHEAD Düsenbrausekopf GOLF	**CONO010000**
		CONHEAD Regenbrausekopf RAIN2	**CONO020000**
		CONHEAD Regenbrausekopf SHORTY	**CONO030000**
		CONHEAD Düsenbrausekopf VESUV	**CONO060000**
		CONHEAD Düsenbrausekopf CITY	**CONO050000**
		CONHEAD Handbrausegarnitur	**CONO040000**

CONCASH FIT 2.0 Dusche UP Edelstahl, eckig, Thermostat, Piezo-Taster, DN15, BWA



CONCASH FIT 2.0 Dusche Unterputz Edelstahl, eckig, Thermostat, Piezo-Taster, DN15, bezahlte Wasserabgabe (BWA), Netzbetrieb – Fertigmontageset

Fertigmontageset für elektronische Duscheinrichtung, ausgeführt als Unterputz-Dusche in Nennweite DN15. Mit thermostatischer Mischeinrichtung zum Anschluss an Kalt- und Warmwasser. Einsatzbereich im Neubau und Sanierung in öffentlichen, halböffentlichen und gewerblichen Sanitärräumen.

- Unterputz-Dusche Fertigmontageset mit eckiger Abdeckplatte
- verdeckte Befestigung, robuste Zweifach-Verriegelung, Drainageablauf für Kondenswasserbildung
- Abdeckplatte: Edelstahl 1.4301, alle sichtbaren Oberflächen: Edelstahl gebürstet
- Halterahmen für Abdeckplatte: Durchführung Funktionselemente und Thermostat inkl. EPDM-Dichtringen
- Multifunktionswerkzeug für Wartungsarbeiten
- adaptive Multifunktions-Wasserstrecke CONGENIAL mit Magnetventil 6 V/DC ROBUST, bistabil
- Upgrade- und Umrüstfunktionalitäten
- Armaturenkörper: entzinkungsbeständiges Pressmessing, als hochwertige Thermostatbatterie, Thermostatgriff: Messing verchromt
- sichtbare Komponenten aus massivem, hochglanzverchromtem Messing, mit Sicherheitsanschlag
- Wahlmöglichkeit des Temperatureinstellbereichs
- integrierte Rückflussverhinderer im Bypass und Rückflussverhinderer und Siebkartuschen für Wasserzuläufe
- alle Funktionsteile ohne Ausbau des Armaturenkörpers bei Wartungsarbeiten demontierbar
- elektronische Bedienung der Duschfunktion über Piezo-Taster nach Freigabe über Münz- oder Kartenautomat; Piezo-Taster: Farbring rot, Rosette hochglanzverchromt

Ausführungsoptionen:

Hygienespülung (Netz):
Hygienespülung (elektronisch): Die Hygienespülung wird bei CONCASH FIT 2.0 Duschen durch die Programmierung über Münz- oder Kartenautomat vorgenommen.

Bezahlte Wasserabgabe:
Die Wasserlaufzeit und Bezahlparameter lassen sich über den Münz- oder Kartenautomat einstellen.

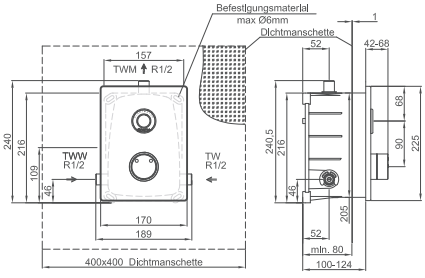

CONTI Sanitärarmaturen GmbH | Hauptstraße 98 | 35435 Wettenberg | Deutschland | Tel. +49 641 982210 | Fax +49 641 9822150 | info@conti.plus

CONCASH FIT 2.0 Dusche UP Edelstahl, eckig, Thermostat, Piezo-Taster, DN15, BWA

Technische Daten:

Betriebsspannung (Netz):	24 V/DC
Betriebsdruck:	1,5–5,0 bar
Wassertemperatur Normalbetrieb (max.):	70 °C
Durchflussmenge DN15:	0,1 l/s
Wasserlaufzeit Einstellbereich:	3–180 s
Wasserlaufzeit Werkseinstellung:	30 s
Hygienespülung Einstellbereich:	12, 24 oder 72 h, deaktivierbar über Einstellung am Piezo-Taster, andere Hygienespülintervalle über Service APP einstellbar
Hygienespülung Werkseinstellung:	12 h nach letzter Wasserflussauslösung, 30 s Wasserlaufzeit
Elektronische Schutzart:	IP68
Abmessungen (BxHxT):	170x225x10 mm

Notwendige Zusatzartikel:
CONR2112 Rohmontageset
CONCASH Münzprüfer
Brausekopf, Handbrausegarnitur, Netzgerät

Optionales Zubehör:
Wertmarken

Ausführung	Stromversorgung	Hygienespülung	bezahlte Wasserabgabe	Bestellnummer
	24 V/DC Netzgerät (siehe Kapitel Zubehör)	•	•	**CONE241621270**

Brauseköpfe			
	(siehe Kapitel Brauseköpfe)	CONHEAD Düsenbrausekopf GOLF	**CONO010000**
		CONHEAD Regenbrausekopf RAIN2	**CONO020000**
		CONHEAD Regenbrausekopf SHORTY	**CONO030000**
		CONHEAD Düsenbrausekopf VESUV	**CONO060000**
		CONHEAD Düsenbrausekopf CITY	**CONO050000**
		CONHEAD Handbrausegarnitur	**CONO040000**

CONCASH FIT 2.0 Dusche UP Edelstahl, oval, Thermostat, Piezo-Taster, DN15, BWA



CONCASH FIT 2.0 Dusche Unterputz Edelstahl, oval, Thermostat, Piezo-Taster, DN15, bezahlte Wasserabgabe (BWA), Netzbetrieb – Fertigmontageset

Fertigmontageset für elektronische Duscheinrichtung, ausgeführt als Unterputz-Dusche in Nennweite DN15. Mit thermostatischer Mischeinrichtung zum Anschluss an Kalt- und Warmwasser. Einsatzbereich im Neubau und Sanierung in öffentlichen, halböffentlichen und gewerblichen Sanitärräumen.

- Unterputz-Dusche Fertigmontageset mit ovaler Abdeckplatte
- verdeckte Befestigung, robuste Zweifach-Verriegelung, Drainageablauf für Kondenswasserbildung
- Abdeckplatte: Edelstahl 1.4301, alle sichtbaren Oberflächen: Edelstahl gebürstet
- Halterahmen für Abdeckplatte: Durchführung Funktionselemente und Thermostat inkl. EPDM-Dichtringen
- Multifunktionswerkzeug für Wartungsarbeiten
- adaptive Multifunktions-Wasserstrecke CONGENIAL mit Magnetventil 6 V/DC ROBUST, bistabil
- Upgrade- und Umrüstfunktionalitäten
- Armaturenkörper: entzinkungsbeständiges Pressmessing, als hochwertige Thermostatbatterie, Thermostatgriff: Messing verchromt
- sichtbare Komponenten aus massivem, hochglanzverchromtem Messing, mit Sicherheitsanschlag
- Wahlmöglichkeit des Temperatureinstellbereichs
- integrierte Rückflussverhinderer im Bypass und Rückflussverhinderer und Siebkartuschen für Wasserzuläufe
- alle Funktionsteile ohne Ausbau des Armaturenkörpers bei Wartungsarbeiten demontierbar
- elektronische Bedienung der Duschfunktion über Piezo-Taster nach Freigabe über Münz- oder Kartenautomat; Piezo-Taster: Farbring rot, Rosette hochglanzverchromt

Ausführungsoptionen:

Hygienespülung (Netz):
Hygienespülung (elektronisch): Die Hygienespülung wird bei CONCASH FIT 2.0 Duschen durch die Programmierung über Münz- oder Kartenautomat vorgenommen.

Bezahlte Wasserabgabe:
Die Wasserlaufzeit und Bezahlparameter lassen sich über den Münz- oder Kartenautomat einstellen.

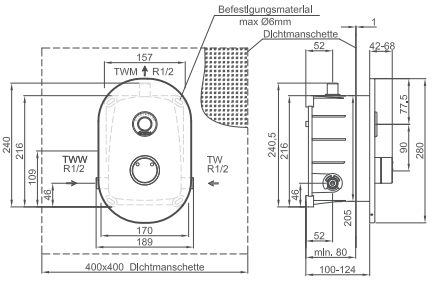

CONTI Sanitärarmaturen GmbH | Hauptstraße 98 | 35435 Wettenberg | Deutschland | Tel. +49 641 982210 | Fax +49 641 9822150 | info@conti.plus

CONCASH FIT 2.0 Dusche UP Edelstahl, oval, Thermostat, Piezo-Taster, DN15, BWA

Technische Daten:

Betriebsspannung (Netz):	24 V/DC
Betriebsdruck:	1,5–5,0 bar
Wassertemperatur Normalbetrieb (max.):	70 °C
Durchflussmenge DN15:	0,1 l/s
Wasserlaufzeit Einstellbereich:	3–180 s
Wasserlaufzeit Werkseinstellung:	30 s
Hygienespülung Einstellbereich:	12, 24 oder 72 h, deaktivierbar über Einstellung am Piezo-Taster, andere Hygienespülintervalle über Service APP einstellbar
Hygienespülung Werkseinstellung:	12 h nach letzter Wasserflussauslösung, 30 s Wasserlaufzeit
Elektronische Schutzart:	IP68
Abmessungen (BxHxT):	180x280x10 mm

Notwendige Zusatzartikel:
CONR2112 Rohmontageset
CONCASH Münzprüfer
Brausekopf, Handbrausegarnitur, Netzgerät

Optionales Zubehör:
Wertmarken

Ausführung	Stromversorgung	Hygienespülung	bezahlte Wasserabgabe	Bestellnummer
	24 V/DC Netzgerät (siehe Kapitel Zubehör)	•	•	**CONE241721270**

Brauseköpfe			
	(siehe Kapitel Brauseköpfe)	CONHEAD Düsenbrausekopf GOLF	**CONO010000**
		CONHEAD Regenbrausekopf RAIN2	**CONO020000**
		CONHEAD Regenbrausekopf SHORTY	**CONO030000**
		CONHEAD Düsenbrausekopf VESUV	**CONO060000**
		CONHEAD Düsenbrausekopf CITY	**CONO050000**
		CONHEAD Handbrausegarnitur	**CONO040000**


CONTI

CONBASE SLIM Aufputz, Edelstahl, Piezo-Taster, DN15

NEU



DN 15 | HYG

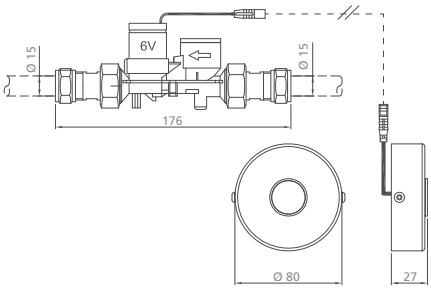

CONBASE SLIM Dusche Aufputz, Edelstahl gebürstet, Piezo-Taster, DN15 – Fertigmontageset

Fertigmontageset für elektronische Duscheinrichtung, ausgeführt als Aufputzvariante. Ohne Mischeinrichtung zum Anschluss an Kalt- oder vorgemischtem Wasser. Einsatzbereich im Neubau und Sanierung in öffentlichen, halböffentlichen und gewerblichen Sanitärräumen.

- Wasserstrecke für Installation in abgehängter Decke
- Abdeckung: Edelstahl 1.4301, alle sichtbaren Oberflächen: Edelstahl gebürstet
- Wasserstrecke mit Magnetventil 6 V/DC ROBUST, bistabil, DN15
- elektronische Bedienung der Duschfunktion über Piezo-Taster mit Start/Stopp-Funktion; Piezo-Taster: Farbring rot
- Wasserlaufzeit der Duschfunktion einstellbar
- Einbindung in das CNX Wassermanagement-System möglich
- Steuerung über die Service APP möglich

Technische Daten:

Betriebsspannung (Batterie):	6 V/DC
Betriebsspannung (Netz):	12 V/DC
Betriebsdruck:	1,5 – 5,0 bar
Wassertemperatur Normalbetrieb (max.):	70 °C
Durchflussmenge DN15:	0,15 l/s (Durchflussmengenregler)
Wasserlaufzeit Einstellbereich:	3 – 180 s
Wasserlaufzeit Werkseinstellung:	30 s
Hygienespülung Einstellbereich:	12, 24 oder 72 h, deaktivierbar über Einstellung am Piezo-Taster, andere Hygienespülintervalle über Service APP einstellbar
Hygienespülung Werkseinstellung:	12 h nach letzter Wasserflussauslösung, 30 s Wasserlaufzeit
Elektronische Schutzart:	IP68
Abmessungen (ØxT):	80x27 mm

Notwendige Zusatzartikel:
Brausekopf, Handbrausegarnitur

Ausführung	Stromversorgung	Hygienespülung	Bestellnummer
		HYG	
	6 V Lithiumbatterie wasserdicht ummantelt	•	**CONE3110173100**
	12 V/DC Netzgerät (siehe Kapitel Zubehör)	•	**CONE3110173200**
Brauseköpfe	(siehe Kapitel Brauseköpfe)	CONHEAD Düsenbrausekopf GOLF	**CONO010000**
		CONHEAD Regenbrausekopf RAIN2	**CONO020000**
		CONHEAD Regenbrausekopf SHORTY	**CONO030000**
		CONHEAD Düsenbrausekopf VESUV	**CONO060000**
		CONHEAD Düsenbrausekopf CITY	**CONO050000**
		CONHEAD Handbrausegarnitur	**CONO040000**

tipolino Dusche Aufputz D35, verchromt, Thermostat, Piezo-Taster, Batterie





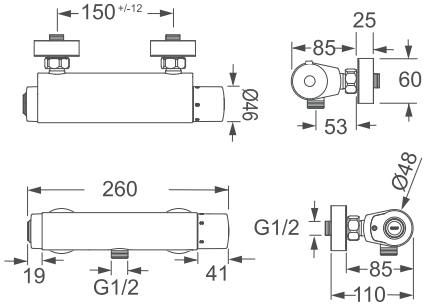

tipolino Dusche Aufputz D35, verchromt, Thermostat, Piezo-Taster, Batterie, Abgang nach unten

Elektronisch gesteuerte Duscharmatur für Aufputzmontage mit Start/Stopp-Taste:
- robuste Ausführung; Armaturenschale aus gezogenem Messing, verchromt
- Mikroprozessor-Elektronik; funktionssicheres Magnetventil 6 V/DC ROBUST, bistabil (druckstoßarm)
- Start/Stopp-Taste (Piezo)
- funktionssichere Thermostatkartusche mit Verbrühschutz und autothermischem Schutz
- 24- oder 48-Stunden-Hygienespülung, mit Start/Stopp-Taste aktivierbar
- inkl. S-Anschlüsse 3/4" und Rosetten (Absperrung optional)
- Service APP kompatibel: Auslesen der gespeicherten Betriebsdaten und Funktionseinstellungen jeweils bei Verbindung mit BLE Converter

Ausführungsoptionen:

Hygienespülung (Batterie):
Hygienespülung (elektronisch): Die Hygienespülung kann bei elektronischen Duschen durch die Programmierung über den Piezo-Taster pro Dusche vorgenommen werden.

Technische Daten:

Betriebsdruck:	0,3 – 10,0 bar
Durchflussmenge:	ca. 12 l/min
Wassertemperatur (max.):	80 °C
Schmutzsieb:	0,3 mm Maschenweite
Wassernachlaufzeit:	45 s voreingestellt (mit Funktionstaste 2 – 120 s einstellbar)
Hygienespülung Einstellbereich:	12, 24 oder 72 h, deaktivierbar über Einstellung am Piezo-Taster, andere Hygienespülintervalle über Service APP einstellbar
Hygienespülung Werkseinstellung:	deaktiviert, Intervall und Wasserlaufzeit Hygienespülung nach Aktivierung einstellbar
Normen:	DIN EN 200; CE

Optionales Zubehör 550.070.11 Temperaturgriff 38 °C mit Entriegelungsknopf

Hinweis:
Freilaufrohr auf Anfrage verfügbar (Hygienespülung)

Service APP nur in Verbindung mit BLE Converter verfügbar – keine permanente Auswertemöglichkeit.

Bei Anbindung über Service APP ist der BLE Converter separat zu bestellen.

Ausführung	Stromversorgung	Hygienespülung (HYG)	Bestellnummer
	6 V Lithiumbatterie wasserdicht ummantelt	•	**110.405.11**

Brauseköpfe			
	(siehe Kapitel Brauseköpfe)	CONHEAD Düsenbrausekopf GOLF	**CONO010000**
		CONHEAD Regenbrausekopf RAIN2	**CONO020000**
		CONHEAD Regenbrausekopf SHORTY	**CONO030000**
		CONHEAD Düsenbrausekopf VESUV	**CONO060000**
		CONHEAD Düsenbrausekopf CITY	**CONO050000**
		CONHEAD Handbrausegarnitur	**CONO040000**

CONTI Sanitärarmaturen GmbH | Hauptstraße 98 | 35435 Wettenberg | Deutschland | Tel. +49 641 982210 | Fax +49 641 9822150 | info@conti.plus

tipolino Dusche Aufputz D35, verchromt, Thermostat, Piezo-Taster, Batterie





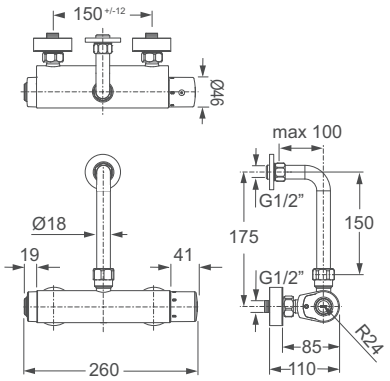

tipolino Dusche Aufputz D35, verchromt, Thermostat, Piezo-Taster, Batterie, Abgangsbogen nach oben

Elektronisch gesteuerte Duscharmatur für Aufputzmontage mit Start/Stopp-Taste und Abgang nach oben:

- robuste Ausführung; Armaturenkörper aus Messing, verchromt
- Mikroprozessor-Elektronik; funktionssicheres Magnetventil 6 V/DC ROBUST, bistabil (druckstoßarm)
- Start/Stopp-Taste (Piezo)
- funktionssichere Thermostatkartusche mit Verbrühschutz und autothermischem Schutz
- 24- oder 48-Stunden-Hygienespülung, mit Start/Stopp-Taste aktivierbar
- inkl. S-Anschlüsse 3/4" und Rosetten (Absperrung optional)
- inkl. kürzbarem Abgangsbogen und Verschraubungen
- Service APP kompatibel: Auslesen der gespeicherten Betriebsdaten und Funktionseinstellungen jeweils bei Verbindung mit BLE Converter
- alle verwendeten Werkstoffe entsprechend den Vorgaben der Trinkwasserverordnung und den a.a.R.d.T.

Ausführungsoptionen:

Hygienespülung (Batterie):
Hygienespülung (elektronisch): Die Hygienespülung kann bei elektronischen Duschen durch die Programmierung über den Piezo-Taster pro Dusche vorgenommen werden

Technische Daten:

Betriebsdruck:	0,3 – 10,0 bar
Durchflussmenge:	ca. 12 l/min
Wassertemperatur (max.):	80 °C
Schmutzsieb:	0,3 mm Maschenweite
Wassernachlaufzeit:	45 s voreingestellt (mit Funktionstaste 2 – 120 s einstellbar)
Hygienespülung Einstellbereich:	12, 24 oder 72 h, deaktivierbar über Einstellung am Piezo-Taster, andere Hygienespülintervalle über Service APP einstellbar
Hygienespülung Werkseinstellung:	deaktiviert, Intervall und Wasserlaufzeit Hygienespülung nach Aktivierung einstellbar
Normen:	DIN EN 200; CE

Optionales Zubehör 550.070.11 Temperaturgriff 38 °C mit Entriegelungsknopf

Hinweis: Freilaufrohr auf Anfrage verfügbar (Hygienespülung)

Service APP nur in Verbindung mit BLE Converter verfügbar – keine permanente Auswertemöglichkeit.

Bei Anbindung über Service APP ist der BLE Converter separat zu bestellen.

Ausführung	Stromversorgung	Hygienespülung (HYG)	Bestellnummer
	6 V Lithiumbatterie wasserdicht ummantelt	•	**110.406.11**

Brauseköpfe	(siehe Kapitel Brauseköpfe)	CONHEAD Düsenbrausekopf GOLF	**CONO010000**
		CONHEAD Regenbrausekopf RAIN2	**CONO020000**
		CONHEAD Regenbrausekopf SHORTY	**CONO030000**
		CONHEAD Düsenbrausekopf VESUV	**CONO060000**
		CONHEAD Düsenbrausekopf CITY	**CONO050000**
		CONHEAD Handbrausegarnitur	**CONO040000**

CONFREE Standbrause Edelstahl gerade, Piezo-Taster, DN15





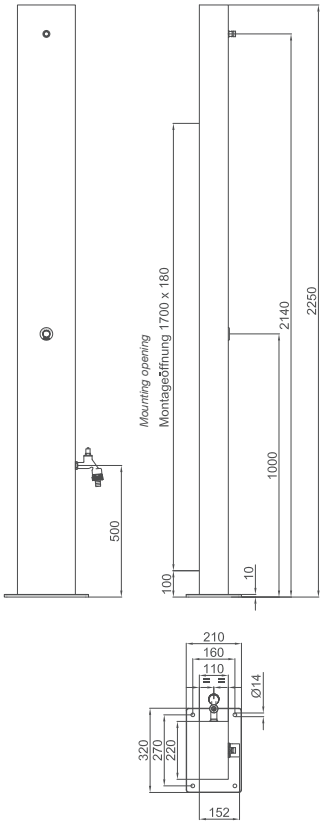

CONFREE Standbrause Edelstahl, Piezo-Taster, DN15, gerade Ausführung

Elektronische Duscheinrichtung, Standgehäuse aus nichtrostendem Stahl, Auslösung über sehr leicht bedienbaren Piezo-Taster, mit benutzungsabhängiger und verstellbarer Hygienespülung, zum Anschluss an Kalt- oder Mischwasser, für Standmontage.

- Piezo-Taster: Farbring blau, Rosette hochglanzverchromt
- Batterie: Lithium 6 V, wasserdicht vergossen, mit Anschlussleitung und Steckverbindung
- Magnetventil 6 V/DC ROBUST, bistabil, in Kartuschenbauform, mit Anschlussleitung und Anschlussstecker
- Steckanschluss für Brausekopfaufnahme, mit integriertem Durchflussmengenregler 0,15 l/s, verchromt
- Standgehäuse: aus nichtrostendem Stahl, Werkstoff V4A, 1.4404, Oberfläche gebürstet, mit großer, wasserdichter Revisionstür für einfache Montage und Wartung, mit stabilem Fußflansch, mit vier Befestigungsbohrungen
- Anschluss: Anschlussverschraubung (Klemmverbinder) für PE-Rohr Ø 25 mm

Ausführungsoptionen:

Basisfunktionen:

- Wasserlaufzeit: 30 s Werkseinstellung (3 – 180 s), mit Start/Stopp-Funktion
- Hygienespülung: 12 h/30 s (Werkseinstellung) nach letzter Betätigung (12, 24, 72 h einstellbar oder deaktivierbar)

CONTI Sanitärarmaturen GmbH | Hauptstraße 98 | 35435 Wettenberg | Deutschland | Tel. +49 641 982210 | Fax +49 641 9822150 | info@conti.plus

CONFREE Standbrause Edelstahl gerade, Piezo-Taster, DN15

Technische Daten:

Anschluss:	Anschlussverschraubung (Klemmverbinder) für PE-Rohr Ø 25 mm
Betriebsspannung:	6 V/DC
Betriebsdruck:	1,0 – 5,0 bar
Durchflussmenge:	0,15 l/s
Schutzart:	IP68 (elektronische Komponenten)
Abmessungen (BxHxT):	220x2250x110 mm
Fußflansch:	210x320x10 mm

Notwendige Zusatzartikel:
CONO650000 Bodenplatte CONFREE
CONO651000 Bauschutzhaube CONFREE
CONO580000 Netzteil CONFREE,
bei Frostschutzleitung
Brausekopf

Ausführung	Bezeichnung	mit Zapfhahn	mit Frost-schutzleitung	Bestellnummer
	CONFREE Standbrause Edelstahl, Piezo-Taster, DN15			**CONE5418123100**
		•		**CONE5518123100**
			•	**CONE5618123100**
Brauseköpfe	(siehe Kapitel Brauseköpfe)	CONHEAD Regenbrausekopf RAIN2		**CONO020010**
		CONHEAD Regenbrausekopf SHORTY		**CONO030010**
		CONHEAD Düsenbrausekopf VESUV		**CONO060010**
		CONHEAD Düsenbrausekopf CITY		**CONO050010**
		CONHEAD Düsenbrausekopf GOLF		**CONO010010**

CONFREE Standbrause Edelstahl gebogen, Piezo-Taster, DN15





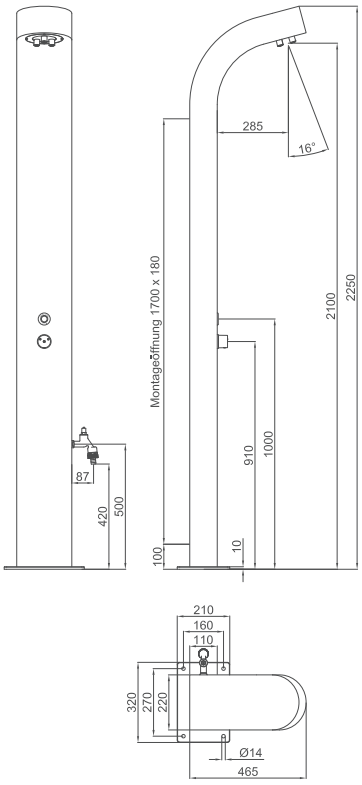

CONFREE Standbrause Edelstahl, Piezo-Taster, DN15, gebogene Ausführung

Elektronische Duscheinrichtung, netzunabhängig, mit Selbstschlussfunktion und thermostatischer Mischeinrichtung inkl. Verbrühungsschutz, Düsenbrausekopf CONHEAD-MAXI, Standgehäuse aus nichtrostendem Stahl, Auslösung über sehr leicht bedienbaren Piezo-Taster, mit benutzungsabhängiger verstellbarer Hygienespülung, zum Anschluss an Kalt- und Warmwasser, für Standmontage.

- Piezo-Taster: Farbring rot, Rosette hochglanzverchromt
- Batterie: Lithium 6 V, wasserdicht vergossen, mit Anschlussleitung und Steckverbindung
- Magnetventil 6 V/DC ROBUST, bistabil, in Kartuschenbauform, mit Anschlussleitung und Anschlussstecker
- Thermostatbatterie, massive Ausführung, Gehäuse und Betätigungselement aus Messing, mit Sicherheitssperre und Festanschlag, mit integrierten Rückflussverhinderern (DVGW-zertifiziert) und Edelstahlschmutzfangsieben, Temperatureinstellbereich 10–50 °C, mit Möglichkeit zur manuellen Durchführung einer thermischen Desinfektion, verchromt
- Düsenbrausekopf CONHEAD MAXI: feststehend, schwere massive Ausführung aus Messing, mit drei Einlochdüsen, wartungsarm, aerosolarm, verchromt
- Standgehäuse: aus nichtrostendem Stahl, Werkstoff V4A, 1.4404, mit großer, wasserdichter Revisionstür für einfache Montage und Wartung, mit stabilem Fußflansch, mit vier Befestigungsbohrungen
- Anschluss: Anschlussverschraubungen (Klemmverbinder) für PE-Rohr Ø 25 mm

Ausführungsoptionen:

Basisfunktionen:

- Wasserlaufzeit: 30 s Werkseinstellung (3–180 s), mit Start/Stopp-Funktion
- Hygienespülung: 12 h/30 s (Werkseinstellung) nach letzter Betätigung (12, 24, 72 h einstellbar oder deaktivierbar)

CONTI Sanitärarmaturen GmbH | Hauptstraße 98 | 35435 Wettenberg | Deutschland | Tel. +49 641 982210 | Fax +49 641 9822150 | info@conti.plus

CONFREE Standbrause Edelstahl gebogen, Piezo-Taster, DN15

Technische Daten:

Anschluss:	Anschlussverschraubung (Klemmverbinder) für PE-Rohr Ø 25 mm
Betriebsspannung:	6 V/DC
Betriebsdruck:	1,0 – 5,0 bar
Schutzart:	IP68 (elektronische Komponenten)
Abmessungen (BxHxT):	220x2250x110 mm
Ausladung:	120/2100 mm
Strahlneigungswinkel:	16°
Fußflansch:	320x210x10 mm

Notwendige Zusatzartikel:
CONO650000 Bodenplatte CONFREE
CONO651000 Bauschutzhaube CONFREE
CONO580000 Netzteil CONFREE,
bei Frostschutzleitung

Ausführung	Bezeichnung	mit Zapfhahn	mit Frost-schutzleitung	Bestellnummer
	CONFREE Standbrause Edelstahl matt, mit Thermostat, Batterie, DN15			**CONE5118221100**
		•		**CONE5218221100**
			•	**CONE5318221100**
	CONFREE Standbrause Edelstahl poliert, mit Thermostat, Batterie, DN15			**auf Anfrage**

Bodenplatte CONFREE, gerade und gebogene Ausführung



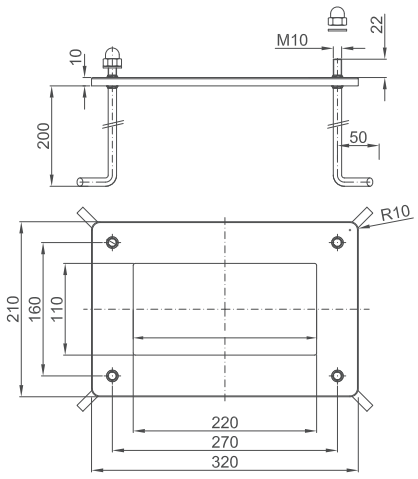

Bodenplatte CONFREE, 320x210x210 mm, als Montageplattform für Standbrausen

Bestehend aus:
- Bodenplatte, mit vier Betonankerschrauben M 10, Hutmuttern und U-Scheiben aus nichtrostendem Stahl, Werkstoff 1.4571

Abmessungen (BxHxT): 320x210x210 mm

Bezeichnung	Abmessungen	Bestellnummer
Bodenplatte CONFREE	320x210x210 mm	**CONO650000**

Bauschutzhaube CONFREE, gerade und gebogene Ausführung



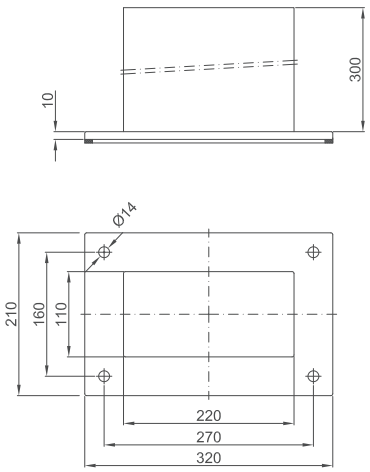

Bauschutzhaube CONFREE, 320x210x300 mm

Als Winterschutzabdeckung für demontierte Standbrausen CONFREE aus nichtrostendem Stahl, Werkstoff 1.4301.

Abmessungen (BxHxT): 320x210x300 mm

Bezeichnung	Abmessungen	Bestellnummer
Bauschutzhaube CONFREE	320x210x300 mm	**CONO651000**

CONTI Sanitärarmaturen GmbH | Hauptstraße 98 | 35435 Wettenberg | Deutschland | Tel. +49 641 982210 | Fax +49 641 9822150 | info@conti.plus

Netzteil CONFREE 24 V/DC,10 A



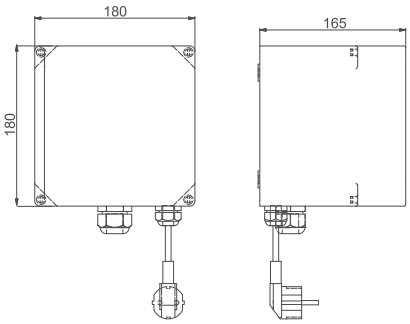

Netzteil CONFREE 24 V/DC, 10 A, als Netzversorgung

Für Standbrause CONFREE mit Frostschutzleitung 24 V/DC.

Bestehend aus:
- Netzteil 24 V/DC, 10 A, im Schutzgehäuse IP66, mit Netzstecker zum Anschluss an 230 V / 50 Hz, mit Anschlussleitung 2 m für Schukostecker, zur bauseitigen Montage

Technische Daten:

Netzspannung:	230 V / 50 Hz
Betriebsspannung:	24 V/DC
Abmessungen (BxHxT):	180x180x165 mm

Bezeichnung	Ausführung	Bestellnummer
Netzteil CONFREE	24 V/DC, 10 A	**CONO580000**

CONFREE Standbrause Edelstahl rund, Piezo-Taster, DN15

NEU



HYG DN 15 APP

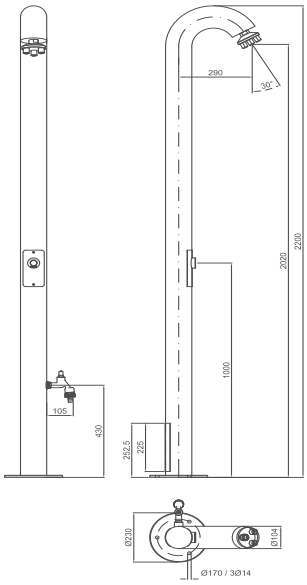

CONFREE Standbrause Edelstahl rund, Piezo-Taster, DN15, runde Ausführung

Elektronische Duscheinrichtung, Standgehäuse aus nichtrostendem Stahl, Auslösung über sehr leicht bedienbaren Piezo-Taster, mit benutzungsabhängiger und verstellbarer Hygienespülung, Düsenbrausekopf CONHEAD MAXI, zum Anschluss an Kalt- oder Mischwasser, für Standmontage.

- Piezo-Taster: Farbring blau, Rosette hochglanzverchromt
- Batterie: Lithium 6 V, wasserdicht vergossen, mit Anschlussleitung und Steckverbindung
- Magnetventil 6 V/DC ROBUST, bistabil, in Kartuschenbauform, mit Anschlussleitung und Anschlussstecker
- Düsenbrausekopf CONHEAD MAXI: feststehend, schwere, massive Ausführung, aus Messing, mit drei Einlochdüsen, wartungsarm, aerosolarm, verchromt
- Standgehäuse: aus nichtrostendem Stahl, Werkstoff V4A, 1.4404, Oberfläche gebürstet, mit großer, wasserdichter Revisionstür für einfache Montage und Wartung, mit stabilem Fußflansch und drei Befestigungsbohrungen
- Anschluss: Anschlussverschraubung (Klemmverbinder) für PE-Rohr Ø 25 mm
- gebogene Ausführung

Ausführungsoptionen:

Basisfunktionen:

- Wasserlaufzeit: 30 s Werkseinstellung (3–180 s), mit Start/Stopp-Funktion
- Hygienespülung: 12 h/30 s (Werkseinstellung) nach letzter Betätigung (12, 24, 72 h einstellbar oder deaktivierbar)

Technische Daten:

Anschluss:	Anschlussverschraubung (Klemmverbinder) für PE-Rohr Ø 25 mm
Betriebsspannung:	6 V/DC
Betriebsdruck:	1,0–5,0 bar
Durchflussmenge:	0,15 l/s
Schutzart:	IP68 (elektronische Komponenten)
Abmessungen (ØxH):	104x2200 mm
Fußflansch (ØxH):	230x10 mm

Notwendige Zusatzartikel:
CONO650010 Bodenplatte CONFREE rund
CONO651010 Bauschutzhaube CONFREE rund

Ausführung	Bezeichnung	mit Zapfhahn	Bestellnummer
	CONFREE Standbrause rund, Edelstahl, DN15		**CONE5118173100**
		•	**CONE5218173108**

CONTI Sanitärarmaturen GmbH | Hauptstraße 98 | 35435 Wettenberg | Deutschland | Tel. +49 641 982210 | Fax +49 641 9822150 | info@conti.plus

Bodenplatte CONFREE rund

NEU



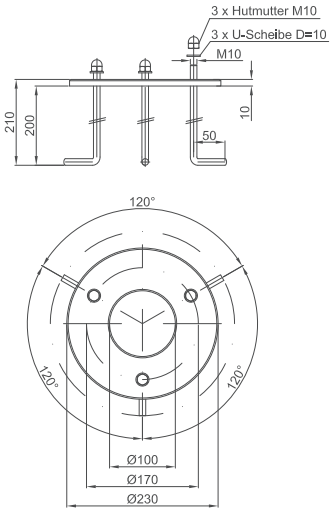

Bodenplatte CONFREE rund 120°, Ø 230x210 mm, als Montageplattform für Standbrausen

Bestehend aus:
- Bodenplatte, mit vier Betonankerschrauben M10, Hutmuttern und U-Scheiben aus nichtrostendem Stahl, Werkstoff 1.4571

Abmessungen (ØxH): 230x210 mm

Bezeichnung	Abmessungen	Bestellnummer
Bodenplatte CONFREE	Ø 230x210 mm	**CONO650010**

Bauschutzhaube CONFREE rund

NEU



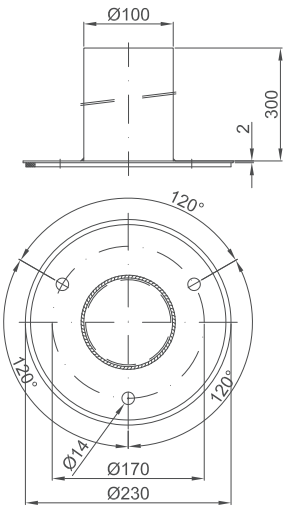

Bauschutzhaube CONFREE rund, 120°, Ø 230x300 mm

Als Winterschutzabdeckung für demontierte Standbrausen CONFREE aus nichtrostendem Stahl, Werkstoff 1.4301.

Abmessungen (ØxH): 230x300 mm

Bezeichnung	Abmessungen	Bestellnummer
Bauschutzhaube CONFREE	Ø 230x300 mm	**CONO651010**





Mechanische Duschen

Duschpaneele

CONGENIAL 140

Duschen Unterputz – Fertigmontagesets

CONGENIAL 152
CONGENIAL FIT 158
CONBASE 176
CONBASE MINI 178

Duschen Aufputz

CONPRO 180

CONGENIAL Duschpaneel Edelstahl, Thermostat, Wasserhydraulik, DN15





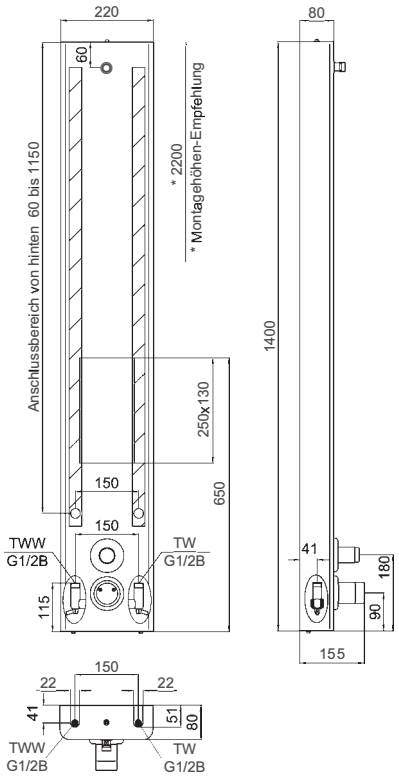

CONGENIAL Duschpaneel Edelstahl, Thermostat, Wasserhydraulik, DN15

Mechanische Duscheinrichtung, ausgeführt als Duschelement in Nennweite DN15. Mit thermostatischer Mischeinrichtung zum Anschluss an Kalt- und Warmwasser. Einsatzbereich im Neubau und Sanierung in öffentlichen, halböffentlichen und gewerblichen Sanitärräumen.

- Edelstahl Duschpaneel. Ausführung mit Montagerahmen zur Aufnahme der Wasserstrecke, inklusive Befestigungsmaterial
- Haubenverkleidung und Montagerahmen: Edelstahl 1.4301
- alle sichtbaren Oberflächen: Edelstahl gebürstet
- Multifunktionswerkzeug für Wartungsarbeiten
- adaptive Multifunktions-Wasserstrecke CONGENIAL mit manuellem TD-Stopfen bei Funktion thermische Desinfektion
- Upgrade- und Umrüstfunktionalitäten
- Armaturenkörper: entzinkungsbeständiges Pressmessing, als hochwertige Thermostatbatterie, Thermostatgriff: Messing verchromt
- sichtbare Komponenten aus massivem, hochglanzverchromtem Messing, mit Sicherheitsanschlag
- Wahlmöglichkeit des Temperatureinstellbereichs
- integrierte Rückflussverhinderer im Bypass und Rückflussverhinderer und Siebkartuschen für Wasserzuläufe
- alle Funktionsteile ohne Ausbau des Armaturenkörpers bei Wartungsarbeiten von vorne demontierbar
- mechanische Bedienung der Duschfunktion über wasserhydraulischen Selbstschluss-Druckknopf
- die Wasserlaufzeit der Duschfunktion kann bei mechanischen hydraulischen Duschen durch eine Verstellschraube in der Hydraulik pro Dusche eingestellt werden

Ausführungsoptionen:

Haubenausführung:
Mit oder ohne fugenlos integrierter Seifenablage.

Thermische Desinfektion (manuell):
Die thermische Desinfektion einer Dusche auf Basis der adaptiven Multifunktions-Wasserstrecke CONGENIAL sowie Armaturenkörper mit Bypass-Magnetventil kann über einen im Bypass installierten manuellen TD-Stopfen direkt pro Dusche vorgenommen werden.

CONGENIAL Duschpaneel Edelstahl, Thermostat, Wasserhydraulik, DN15

Technische Daten:

Betriebsdruck:	1,5–5,0 bar
Wassertemperatur Normalbetrieb (max.):	70 °C
Wassertemperatur thermische Desinfektion:	kurzzeitig, zur therm. Desinfektion, 80 °C
Durchflussmenge DN15:	0,15 l/s (Durchflussmengenregler)
Wasserlaufzeit Einstellbereich:	3–30 s
Wasserlaufzeit Werkseinstellung:	30 s
Abmessungen (BxHxT):	220x1400x80 mm

Notwendige Zusatzartikel:
Brausekopf, Handbrausegarnitur

Optionales Zubehör:
Anschlussset
Haubenverlängerung

CONO321000 Thermische Desinfektion (elektronisch) (Voraussetzung: mit entsprechender Verdrahtung/ Netzgerät und Schlüsselschalter)
siehe Kapitel Zubehör

Ausführung		Thermische Desinfektion (manuell)	einstellbare Wasserlaufzeit	Ablage integriert	Bestellnummer für Ausführung Handbrause	Bestellnummer für Ausführung Brauseköpfe
H2O			•	•	**CONM0212214000**	**CONM0112214000**
		•	•	•	**CONM0212214002**	**CONM0112214002**
			•		**CONM0211214000**	**CONM0111214000**
		•	•		**CONM0211214002**	**CONM0111214002**

Brauseköpfe				
	(siehe Kapitel Brauseköpfe)	CONHEAD Düsenbrausekopf GOLF		**CONO010010**
		CONHEAD Regenbrausekopf RAIN2		**CONO020010**
		CONHEAD Regenbrausekopf SHORTY		**CONO030010**
		CONHEAD Düsenbrausekopf VESUV		**CONO060010**
		CONHEAD Düsenbrausekopf CITY		**CONO050010**
		CONHEAD Handbrausegarnitur	**CONO040010**	

CONGENIAL Duschpaneel AVW, Thermostat, Wasserhydraulik, DN15





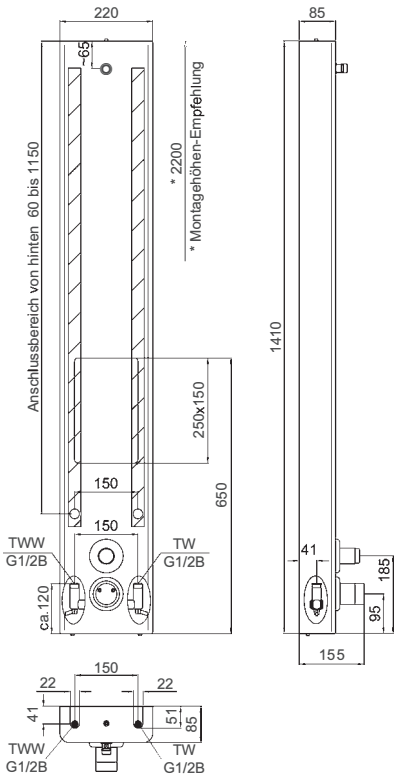

CONGENIAL Duschpaneel AVW, Thermostat, Wasserhydraulik, DN15

Mechanische Duscheinrichtung, ausgeführt als Duschelement in Nennweite DN15. Mit thermostatischer Mischeinrichtung zum Anschluss an Kalt- und Warmwasser. Einsatzbereich im Neubau und Sanierung in öffentlichen, halböffentlichen und gewerblichen Sanitärräumen.

- AVW Duschpaneel. Ausführung mit Montagerahmen zur Aufnahme der Wasserstrecke, inklusive Befestigungsmaterial
- Haubenverkleidung: 2K-Acryl-Verbundwerkstoff, bruch- und schlagfest, sehr reinigungsfreundlich
- Montagerahmen: Edelstahl 1.4301
- Multifunktionswerkzeug für Wartungsarbeiten
- adaptive Multifunktions-Wasserstrecke CONGENIAL mit manuellem TD-Stopfen bei Funktion thermische Desinfektion
- Upgrade- und Umrüstfunktionalitäten
- Armaturenkörper: entzinkungsbeständiges Pressmessing, als hochwertige Thermostatbatterie, Thermostatgriff: Messing verchromt
- sichtbare Komponenten aus massivem, hochglanzverchromtem Messing, mit Sicherheitsanschlag
- Wahlmöglichkeit des Temperatureinstellbereichs
- integrierte Rückflussverhinderer im Bypass und Rückflussverhinderer und Siebkartuschen für Wasserzuläufe
- alle Funktionsteile ohne Ausbau des Armaturenkörpers bei Wartungsarbeiten von vorne demontierbar
- mechanische Bedienung der Duschfunktion über wasserhydraulischen Selbstschluss-Druckknopf
- die Wasserlaufzeit der Duschfunktion kann bei mechanischen hydraulischen Duschen durch eine Verstellschraube in der Hydraulik pro Dusche eingestellt werden

Ausführungsoptionen:

Haubenausführung:
Mit oder ohne fugenlos integrierter Seifenablage.

Thermische Desinfektion (manuell):
Die thermische Desinfektion einer Dusche auf Basis der adaptiven Multifunktions-Wasserstrecke CONGENIAL sowie Armaturenkörper mit Bypass-Magnetventil kann über einen im Bypass installierten manuellen TD-Stopfen direkt pro Dusche vorgenommen werden.

CONTI Sanitärarmaturen GmbH | Hauptstraße 98 | 35435 Wettenberg | Deutschland | Tel. +49 641 982210 | Fax +49 641 9822150 | info@conti.plus

CONGENIAL Duschpaneel AVW, Thermostat, Wasserhydraulik, DN15

Technische Daten:

Betriebsdruck:	1,5–5,0 bar
Wassertemperatur Normalbetrieb (max.):	70 °C
Wassertemperatur thermische Desinfektion:	kurzzeitig, zur therm. Desinfektion, 80 °C
Durchflussmenge DN15:	0,15 l/s (Durchflussmengenregler)
Wasserlaufzeit Einstellbereich:	3–30 s
Wasserlaufzeit Werkseinstellung:	30 s
Abmessungen (BxHxT):	220x1410x85 mm

Notwendige Zusatzartikel:
Brausekopf, Handbrausegarnitur

Optionales Zubehör:
Anschlussset
Haubenverlängerung

CONO321000 Thermische Desinfektion (elektronisch) (Voraussetzung: mit entsprechender Verdrahtung/ Netzgerät und Schlüsselschalter)
siehe Kapitel Zubehör

Ausführung		Thermische Desinfektion (manuell)	einstellbare Wasserlaufzeit	Ablage integriert	Bestellnummer für Ausführung Handbrause	Bestellnummer für Ausführung Brauseköpfe
H2O			•	•	**CONM0232214000**	**CONM0132214000**
		•	•	•	**CONM0232214002**	**CONM0132214002**
			•		**CONM0231214000**	**CONM0131214000**
		•	•		**CONM0231214002**	**CONM0131214002**

Brauseköpfe				
	(siehe Kapitel Brauseköpfe)	CONHEAD Düsenbrausekopf GOLF		**CONO010010**
		CONHEAD Regenbrausekopf RAIN2		**CONO020010**
		CONHEAD Regenbrausekopf SHORTY		**CONO030010**
		CONHEAD Düsenbrausekopf VESUV		**CONO060010**
		CONHEAD Düsenbrausekopf CITY		**CONO050010**
		CONHEAD Handbrausegarnitur	**CONO040010**	

CONGENIAL Duschpaneel Edelstahl, Thermostat, Ölhydraulik, DN15





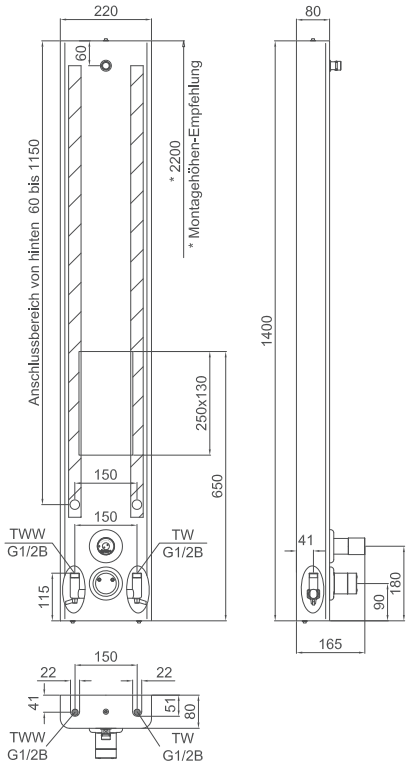

CONGENIAL Duschpaneel Edelstahl, Thermostat, Ölhydraulik, DN15

Mechanische Duscheinrichtung, ausgeführt als Duschelement in Nennweite DN15. Mit thermostatischer Mischeinrichtung zum Anschluss an Kalt- und Warmwasser. Einsatzbereich im Neubau und Sanierung in öffentlichen, halböffentlichen und gewerblichen Sanitärräumen.

- Edelstahl Duschpaneel. Ausführung mit Montagerahmen zur Aufnahme der Wasserstrecke, inklusive Befestigungsmaterial
- Haubenverkleidung und Montagerahmen: Edelstahl 1.4301
- alle sichtbaren Oberflächen: Edelstahl gebürstet
- Multifunktionswerkzeug für Wartungsarbeiten
- adaptive Multifunktions-Wasserstrecke CONGENIAL mit manuellem TD-Stopfen bei Funktion thermische Desinfektion
- Upgrade- und Umrüstfunktionalitäten
- Armaturenkörper: entzinkungsbeständiges Pressmessing, als hochwertige Thermostatbatterie, Thermostatgriff: Messing verchromt
- sichtbare Komponenten aus massivem, hochglanzverchromtem Messing, mit Sicherheitsanschlag
- Wahlmöglichkeit des Temperatureinstellbereichs
- integrierte Rückflussverhinderer im Bypass und Rückflussverhinderer und Siebkartuschen für Wasserzuläufe
- alle Funktionsteile ohne Ausbau des Armaturenkörpers bei Wartungsarbeiten von vorne demontierbar
- mechanische Bedienung der Duschfunktion über ölhydraulischen Selbstschluss-Druckknopf
- die Wasserlaufzeit der Duschfunktion kann bei mechanischen hydraulischen Duschen durch eine Verstellschraube in der Hydraulik pro Dusche eingestellt werden

Ausführungsoptionen:

Haubenausführung:
Mit oder ohne fugenlos integrierter Seifenablage.

Thermische Desinfektion (manuell):
Die thermische Desinfektion einer Dusche auf Basis der adaptiven Multifunktions-Wasserstrecke CONGENIAL sowie Armaturenkörper mit Bypass-Magnetventil kann über einen im Bypass installierten manuellen TD-Stopfen direkt pro Dusche vorgenommen werden.

CONTI Sanitärarmaturen GmbH | Hauptstraße 98 | 35435 Wettenberg | Deutschland | Tel. +49 641 982210 | Fax +49 641 9822150 | info@conti.plus

CONGENIAL Duschpaneel Edelstahl, Thermostat, Ölhydraulik, DN15

Technische Daten:

Betriebsdruck:	1,5–5,0 bar
Wassertemperatur Normalbetrieb (max.):	70 °C
Wassertemperatur thermische Desinfektion:	kurzzeitig, zur therm. Desinfektion, 80 °C
Durchflussmenge DN15:	0,15 l/s (Durchflussmengenregler)
Wasserlaufzeit Einstellbereich:	3–30 s
Wasserlaufzeit Werkseinstellung:	30 s
Abmessungen (BxHxT):	220x1400x80 mm

Notwendige Zusatzartikel:
Brausekopf, Handbrausegarnitur

Optionales Zubehör:
Anschlussset
Haubenverlängerung

CONO321000 Thermische Desinfektion (elektronisch) (Voraussetzung: mit entsprechender Verdrahtung/ Netzgerät und Schlüsselschalter)
siehe Kapitel Zubehör

Ausführung		Thermische Desinfektion (manuell)	einstellbare Wasserlaufzeit	Ablage integriert	Bestellnummer für Ausführung Handbrause	Bestellnummer für Ausführung Brauseköpfe
ÖL			•	•	**CONM0212215000**	**CONM0112215000**
		•	•	•	**CONM0212215002**	**CONM0112215002**
			•		**CONM0211215000**	**CONM0111215000**
		•	•		**CONM0211215002**	**CONM0111215002**

Brauseköpfe				
	(siehe Kapitel Brauseköpfe)	CONHEAD Düsenbrausekopf GOLF		**CONO010010**
		CONHEAD Regenbrausekopf RAIN2		**CONO020010**
		CONHEAD Regenbrausekopf SHORTY		**CONO030010**
		CONHEAD Düsenbrausekopf VESUV		**CONO060010**
		CONHEAD Düsenbrausekopf CITY		**CONO050010**
		CONHEAD Handbrausegarnitur	**CONO040010**	

CONGENIAL Duschpaneel AVW, Thermostat, Ölhydraulik, DN15





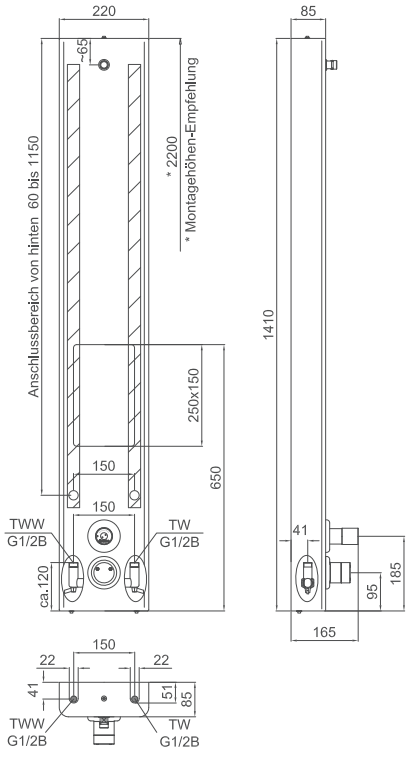

CONGENIAL Duschpaneel AVW, Thermostat, Ölhydraulik, DN15

Mechanische Duscheinrichtung, ausgeführt als Duschelement in Nennweite DN15. Mit thermostatischer Mischeinrichtung zum Anschluss an Kalt- und Warmwasser. Einsatzbereich im Neubau und Sanierung in öffentlichen, halböffentlichen und gewerblichen Sanitärräumen.

- AVW Duschpaneel. Ausführung mit Montagerahmen zur Aufnahme der Wasserstrecke, inklusive Befestigungsmaterial
- Haubenverkleidung: 2K-Acryl-Verbundwerkstoff, bruch- und schlagfest, sehr reinigungsfreundlich
- Montagerahmen: Edelstahl 1.4301
- Multifunktionswerkzeug für Wartungsarbeiten
- adaptive Multifunktions-Wasserstrecke CONGENIAL mit manuellem TD-Stopfen bei Funktion thermische Desinfektion
- Upgrade- und Umrüstfunktionalitäten
- Armaturenkörper: entzinkungsbeständiges Pressmessing, als hochwertige Thermostatbatterie, Thermostatgriff: Messing verchromt
- sichtbare Komponenten aus massivem, hochglanzverchromtem Messing, mit Sicherheitsanschlag
- Wahlmöglichkeit des Temperatureinstellbereichs
- integrierte Rückflussverhinderer im Bypass und Rückflussverhinderer und Siebkartuschen für Wasserzuläufe
- alle Funktionsteile ohne Ausbau des Armaturenkörpers bei Wartungsarbeiten von vorne demontierbar
- mechanische Bedienung der Duschfunktion über ölhydraulischen Selbstschluss-Druckknopf
- die Wasserlaufzeit der Duschfunktion kann bei mechanischen hydraulischen Duschen durch eine Verstellschraube in der Hydraulik pro Dusche eingestellt werden

Ausführungsoptionen:

Haubenausführung:
Mit oder ohne fugenlos integrierter Seifenablage.

Thermische Desinfektion (manuell):
Die thermische Desinfektion einer Dusche auf Basis der adaptiven Multifunktions-Wasserstrecke CONGENIAL sowie Armaturenkörper mit Bypass-Magnetventil kann über einen im Bypass installierten manuellen TD-Stopfen direkt pro Dusche vorgenommen werden.

CONTI Sanitärarmaturen GmbH | Hauptstraße 98 | 35435 Wettenberg | Deutschland | Tel. +49 641 982210 | Fax +49 641 9822150 | info@conti.plus

CONGENIAL Duschpaneel AVW, Thermostat, Ölhydraulik, DN15

Technische Daten:

Betriebsdruck:	1,5–5,0 bar
Wassertemperatur Normalbetrieb (max.):	70 °C
Wassertemperatur thermische Desinfektion:	kurzzeitig, zur therm. Desinfektion, 80 °C
Durchflussmenge DN15:	0,15 l/s (Durchflussmengenregler)
Wasserlaufzeit Einstellbereich:	3–30 s
Wasserlaufzeit Werkseinstellung:	30 s
Abmessungen (BxHxT):	220x1410x85 mm

Notwendige Zusatzartikel:
Brausekopf, Handbrausegarnitur

Optionales Zubehör:
Anschlussset
Haubenverlängerung

CONO321000 Thermische Desinfektion (elektronisch)
(Voraussetzung: mit entsprechender Verdrahtung/ Netzgerät und Schlüsselschalter)
siehe Kapitel Zubehör

Ausführung		Thermische Desinfektion (manuell)	einstellbare Wasserlaufzeit	Ablage integriert	Bestellnummer für Ausführung Handbrause	Bestellnummer für Ausführung Brauseköpfe
ÖL			•	•	**CONM0232215000**	**CONM0132215000**
		•	•	•	**CONM0232215002**	**CONM0132215002**
			•		**CONM0231215000**	**CONM0131215000**
		•	•		**CONM0231215002**	**CONM0131215002**

Brauseköpfe				
	(siehe Kapitel Brauseköpfe)	CONHEAD Düsenbrausekopf GOLF		**CONO010010**
		CONHEAD Regenbrausekopf RAIN2		**CONO020010**
		CONHEAD Regenbrausekopf SHORTY		**CONO030010**
		CONHEAD Düsenbrausekopf VESUV		**CONO060010**
		CONHEAD Düsenbrausekopf CITY		**CONO050010**
		CONHEAD Handbrausegarnitur	**CONO040010**	

CONGENIAL Duschpaneel Edelstahl, Thermostat, Auf-/Zu-Griff, DN15





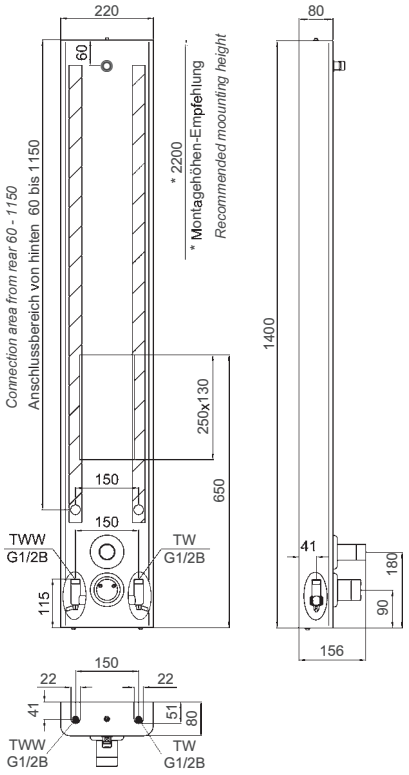

CONGENIAL Duschpaneel Edelstahl, Thermostat, Auf-/Zu-Griff, DN15

Mechanische Duscheinrichtung, ausgeführt als Duschelement in Nennweite DN15. Mit thermostatischer Mischeinrichtung zum Anschluss an Kalt- und Warmwasser. Einsatzbereich im Neubau und Sanierung in öffentlichen, halböffentlichen und gewerblichen Sanitärräumen.

- Edelstahl Duschpaneel. Ausführung mit Montagerahmen zur Aufnahme der Wasserstrecke, inklusive Befestigungsmaterial
- Haubenverkleidung und Montagerahmen: Edelstahl 1.4301
- alle sichtbaren Oberflächen: Edelstahl gebürstet
- Multifunktionswerkzeug für Wartungsarbeiten
- adaptive Multifunktions-Wasserstrecke CONGENIAL mit manuellem TD-Stopfen bei Funktion thermische Desinfektion
- Upgrade- und Umrüstfunktionalitäten
- Armaturenkörper: entzinkungsbeständiges Pressmessing, als hochwertige Thermostatbatterie, Thermostatgriff: Messing verchromt
- sichtbare Komponenten aus massivem, hochglanzverchromtem Messing, mit Sicherheitsanschlag
- Wahlmöglichkeit des Temperatureinstellbereichs
- integrierte Rückflussverhinderer im Bypass und Rückflussverhinderer und Siebkartuschen für Wasserzuläufe
- alle Funktionsteile ohne Ausbau des Armaturenkörpers bei Wartungsarbeiten von vorne demontierbar
- mechanische Bedienung der Duschfunktion über Auf-/ Zu-Griff

Ausführungsoptionen:

Haubenausführung:
Mit oder ohne fugenlos integrierter Seifenablage.

Thermische Desinfektion (manuell):
Die thermische Desinfektion einer Dusche auf Basis der adaptiven Multifunktions-Wasserstrecke CONGENIAL sowie Armaturenkörper mit Bypass-Magnetventil kann über einen im Bypass installierten manuellen TD-Stopfen direkt pro Dusche vorgenommen werden.

CONTI Sanitärarmaturen GmbH | Hauptstraße 98 | 35435 Wettenberg | Deutschland | Tel. +49 641 982210 | Fax +49 641 9822150 | info@conti.plus

CONGENIAL Duschpaneel Edelstahl, Thermostat, Auf-/Zu-Griff, DN15

Technische Daten:

Betriebsdruck:	1,5–5,0 bar
Wassertemperatur Normalbetrieb (max.):	70 °C
Wassertemperatur thermische Desinfektion:	kurzzeitig, zur therm. Desinfektion, 80 °C
Durchflussmenge DN15:	0,15 l/s (Durchflussmengenregler)
Abmessungen (BxHxT):	220x1400x80 mm

Notwendige Zusatzartikel:
Brausekopf, Handbrausegarnitur

Optionales Zubehör:
Anschlussset
Haubenverlängerung

CONO321000 Thermische Desinfektion (elektronisch)
(Voraussetzung: mit entsprechender Verdrahtung/ Netzgerät und Schlüsselschalter)
siehe Kapitel Zubehör

Ausführung		Therm. Desinfektion (manuell)	Ablage integriert	Bestellnummer für Ausführung Handbrause	Bestellnummer für Ausführung Brauseköpfe
			•	**CONM0212216000**	**CONM0112216000**
		•	•	**CONM0212216002**	**CONM0112216002**
				CONM0211216000	**CONM0111216000**
		•		**CONM0211216002**	**CONM0111216002**
Brauseköpfe	(siehe Kapitel Brauseköpfe)	CONHEAD Düsenbrausekopf GOLF			**CONO010010**
		CONHEAD Regenbrausekopf RAIN2			**CONO020010**
		CONHEAD Regenbrausekopf SHORTY			**CONO030010**
		CONHEAD Düsenbrausekopf VESUV			**CONO060010**
		CONHEAD Düsenbrausekopf CITY			**CONO050010**
		CONHEAD Handbrausegarnitur		**CONO040010**	

CONGENIAL Duschpaneel AVW, Thermostat, Auf-/Zu-Griff, DN15





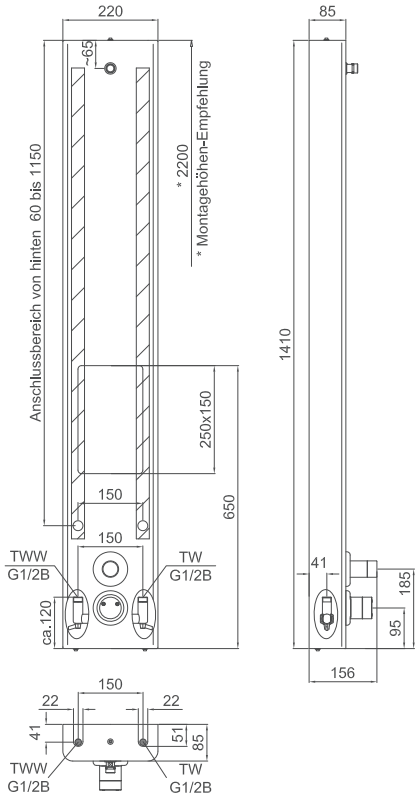

CONGENIAL Duschpaneel AVW, Thermostat, Auf-/Zu-Griff, DN15

Mechanische Duscheinrichtung, ausgeführt als Duschelement in Nennweite DN15. Mit thermostatischer Mischeinrichtung zum Anschluss an Kalt- und Warmwasser. Einsatzbereich im Neubau und Sanierung in gewerblichen, halböffentlichen und öffentlichen Sanitärräumen.

- AVW Duschpaneel. Ausführung mit Montagerahmen zur Aufnahme der Wasserstrecke, inklusive Befestigungsmaterial
- Haubenverkleidung: 2K-Acryl-Verbundwerkstoff, bruch- und schlagfest, sehr reinigungsfreundlich
- Montagerahmen: Edelstahl 1.4301
- Multifunktionswerkzeug für Wartungsarbeiten
- adaptive Multifunktions-Wasserstrecke CONGENIAL mit manuellem TD-Stopfen bei Funktion thermische Desinfektion
- Upgrade- und Umrüstfunktionalitäten
- Armaturenkörper: entzinkungsbeständiges Pressmessing, als hochwertige Thermostatbatterie, Thermostatgriff: Messing verchromt
- sichtbare Komponenten aus massivem, hochglanzverchromtem Messing, mit Sicherheitsanschlag
- Wahlmöglichkeit des Temperatureinstellbereichs
- integrierte Rückflussverhinderer im Bypass und Rückflussverhinderer und Siebkartuschen für Wasserzuläufe
- alle Funktionsteile ohne Ausbau des Armaturenkörpers bei Wartungsarbeiten von vorne demontierbar
- mechanische Bedienung der Duschfunktion über Auf-/ Zu-Griff

Ausführungsoptionen:

Haubenausführung:
Mit oder ohne fugenlos integrierter Seifenablage.

Thermische Desinfektion (manuell):
Die thermische Desinfektion einer Dusche auf Basis der adaptiven Multifunktions-Wasserstrecke CONGENIAL sowie Armaturenkörper mit Bypass-Magnetventil kann über einen im Bypass installierten manuellen TD-Stopfen direkt pro Dusche vorgenommen werden.

CONGENIAL Duschpaneel AVW, Thermostat, Auf-/Zu-Griff, DN15

Technische Daten:

Betriebsdruck:	1,5–5,0 bar
Wassertemperatur Normalbetrieb (max.):	70 °C
Wassertemperatur thermische Desinfektion:	kurzzeitig, zur therm. Desinfektion, 80 °C
Durchflussmenge DN15:	0,15 l/s (Durchflussmengenregler)
Abmessungen (BxHxT):	220x1410x85 mm

Notwendige Zusatzartikel:
Brausekopf, Handbrausegarnitur

Optionales Zubehör:
Anschlussset
Haubenverlängerung

CONO321000 Thermische Desinfektion (elektronisch)
(Voraussetzung: mit entsprechender Verdrahtung/ Netzgerät und Schlüsselschalter)
siehe Kapitel Zubehör

Ausführung		Therm. Desinfektion (manuell)	Ablage integriert	Bestellnummer für Ausführung Handbrause	Bestellnummer für Ausführung Brauseköpfe
			•	**CONM0232216000**	**CONM0132216000**
		•	•	**CONM0232216002**	**CONM0132216002**
				CONM0231216000	**CONM0131216000**
		•		**CONM0231216002**	**CONM0131216002**
Brauseköpfe	(siehe Kapitel Brauseköpfe)	CONHEAD Düsenbrausekopf GOLF			**CONO010010**
		CONHEAD Regenbrausekopf RAIN2			**CONO020010**
		CONHEAD Regenbrausekopf SHORTY			**CONO030010**
		CONHEAD Düsenbrausekopf VESUV			**CONO060010**
		CONHEAD Düsenbrausekopf CITY			**CONO050010**
		CONHEAD Handbrausegarnitur		**CONO040010**	

CONGENIAL Dusche UP Edelstahl, rund, Thermostat, Wasserhydraulik, DN15



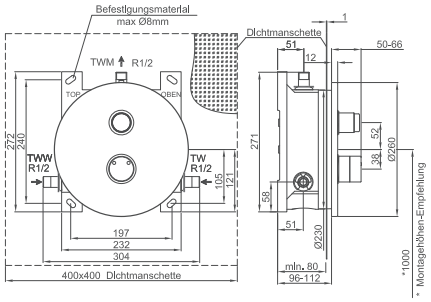

CONGENIAL Dusche Unterputz Edelstahl, rund, Thermostat, Wasserhydraulik, DN15 – Fertigmontageset

Fertigmontageset für mechanische Duscheinrichtung, ausgeführt als Unterputz-Dusche in Nennweite DN15. Mit thermostatischer Mischeinrichtung zum Anschluss an Kalt- und Warmwasser. Einsatzbereich im Neubau und Sanierung in öffentlichen, halböffentlichen und gewerblichen Sanitärräumen.

- Unterputz-Dusche Fertigmontageset mit runder Abdeckplatte
- verdeckte Befestigung, robuste Vierfach-Verriegelung, Mehrfach-Abdichtsystem mit Drainageablauf für Kondenswasserbildung
- Abdeckplatte: Edelstahl 1.4301, alle sichtbaren Oberflächen: Edelstahl gebürstet
- Halterahmen für Abdeckplatte: ABS mit EPDM-Lippendichtung
- Durchführung Funktionselemente und Thermostat inkl. EPDM-Dichtringen
- Multifunktionswerkzeug für Wartungsarbeiten
- adaptive Multifunktions-Wasserstrecke CONGENIAL mit manuellem TD-Stopfen bei Funktion thermische Desinfektion
- Upgrade- und Umrüstfunktionalitäten
- Armaturenkörper: entzinkungsbeständiges Pressmessing, als hochwertige Thermostatbatterie, Thermostatgriff: Messing verchromt
- sichtbare Komponenten aus massivem, hochglanzverchromtem Messing, mit Sicherheitsanschlag
- Wahlmöglichkeit des Temperatureinstellbereichs
- integrierte Rückflussverhinderer im Bypass und Rückflussverhinderer und Siebkartuschen für Wasserzuläufe
- alle Funktionsteile ohne Ausbau des Armaturenkörpers bei Wartungsarbeiten demontierbar
- mechanische Bedienung der Duschfunktion über wasserhydraulischen Selbstschluss-Druckknopf
- die Wasserlaufzeit der Duschfunktion kann bei mechanischen hydraulischen Duschen durch eine Verstellschraube in der Hydraulik pro Dusche eingestellt werden

Ausführungsoptionen:

Thermische Desinfektion (manuell):
Die thermische Desinfektion einer Dusche auf Basis der adaptiven Multifunktions-Wasserstrecke CONGENIAL sowie Armaturenkörper mit Bypass-Magnetventil kann über einen im Bypass installierten manuellen TD-Stopfen direkt pro Dusche vorgenommen werden.

Technische Daten:

Betriebsdruck:	1,5–5,0 bar
Wassertemperatur Normalbetrieb (max.):	70 °C
Wassertemperatur therm. Desinfektion:	kurzzeitig, zur therm. Desinfektion, 80 °C
Durchflussmenge DN15:	0,15 l/s
Wasserlaufzeit Einstellbereich:	3–30 s
Wasserlaufzeit Werkseinstellung:	30 s
Abmessungen (ØxT):	260x12 mm

Notwendige Zusatzartikel:
CONR0112 Rohmontageset, alternativ CONR1112
Brausekopf, Handbrausegarnitur

Optionales Zubehör:
CONO321000 Thermische Desinfektion (elektronisch), siehe Kapitel Zubehör
(Voraussetzung: mit entsprechender Verdrahtung/Netzgerät und Schlüsselschalter)

Ausführung		Therm. Desinfektion (manuell)	einstellbare Wasserlaufzeit	Bestellnummer
H2O			•	**CONM2113214000**
H2O		•	•	**CONM2113214020**
Brauseköpfe	(siehe Kapitel Brauseköpfe)	CONHEAD Düsenbrausekopf GOLF		**CONO010000**
		CONHEAD Regenbrausekopf RAIN2		**CONO020000**
		CONHEAD Regenbrausekopf SHORTY		**CONO030000**
		CONHEAD Düsenbrausekopf VESUV		**CONO060000**
		CONHEAD Düsenbrausekopf CITY		**CONO050000**
		CONHEAD Handbrausegarnitur		**CONO040000**

CONTI Sanitärarmaturen GmbH | Hauptstraße 98 | 35435 Wettenberg | Deutschland | Tel. +49 641 982210 | Fax +49 641 9822150 | info@conti.plus

CONGENIAL Dusche UP Edelstahl, eckig, Thermostat, Wasserhydraulik, DN15



CONGENIAL Dusche Unterputz Edelstahl, eckig, Thermostat, Wasserhydraulik, DN15 – Fertigmontageset

Fertigmontageset für mechanische Duscheinrichtung, ausgeführt als Unterputz-Dusche in Nennweite DN15. Mit thermostatischer Mischeinrichtung zum Anschluss an Kalt- und Warmwasser. Einsatzbereich im Neubau und Sanierung in öffentlichen, halböffentlichen und gewerblichen Sanitärräumen.

- Unterputz-Dusche Fertigmontageset mit eckiger Abdeckplatte
- verdeckte Befestigung, robuste Zweifach-Verriegelung, Mehrfach-Abdichtsystem mit Drainageablauf für Kondenswasserbildung
- Abdeckplatte: Edelstahl 1.4301, alle sichtbaren Oberflächen: Edelstahl gebürstet
- Halterahmen für Abdeckplatte: ABS mit EPDM-Lippendichtung
- Durchführung Funktionselemente und Thermostat inkl. EPDM-Dichtringen
- Multifunktionswerkzeug für Wartungsarbeiten
- adaptive Multifunktions-Wasserstrecke CONGENIAL mit manuellem TD-Stopfen bei Funktion thermische Desinfektion
- Upgrade- und Umrüstfunktionalitäten
- Armaturenkörper: entzinkungsbeständiges Pressmessing, als hochwertige Thermostatbatterie, Thermostatgriff: Messing verchromt
- sichtbare Komponenten aus massivem, hochglanzverchromtem Messing, mit Sicherheitsanschlag
- Wahlmöglichkeit des Temperatureinstellbereichs
- integrierte Rückflussverhinderer im Bypass und Rückflussverhinderer und Siebkartuschen für Wasserzuläufe
- alle Funktionsteile ohne Ausbau des Armaturenkörpers bei Wartungsarbeiten demontierbar
- mechanische Bedienung der Duschfunktion über wasserhydraulischen Selbstschluss-Druckknopf
- die Wasserlaufzeit der Duschfunktion kann bei mechanischen hydraulischen Duschen durch eine Verstellschraube in der Hydraulik pro Dusche eingestellt werden

Ausführungsoptionen:

Thermische Desinfektion (manuell):
Die thermische Desinfektion einer Dusche auf Basis der adaptiven Multifunktions-Wasserstrecke CONGENIAL sowie Armaturenkörper mit Bypass-Magnetventil kann über einen im Bypass installierten manuellen TD-Stopfen direkt pro Dusche vorgenommen werden.

Technische Daten:

Betriebsdruck:	1,5–5,0 bar
Wassertemperatur Normalbetrieb (max.):	70 °C
Wassertemperatur therm. Desinfektion:	kurzzeitig, zur therm. Desinfektion, 80 °C
Durchflussmenge DN15:	0,15 l/s
Wasserlaufzeit Einstellbereich:	3–30 s
Wasserlaufzeit Werkseinstellung:	30 s
Abmessungen (BxHxT):	260x290x12 mm

Notwendige Zusatzartikel:
CONR0112 Rohmontageset, alternativ CONR1112
Brausekopf, Handbrausegarnitur

Optionales Zubehör:
CONO321000 Thermische Desinfektion (elektronisch) (Voraussetzung: mit entsprechender Verdrahtung/Netzgerät und Schlüsselschalter), siehe Kapitel Zubehör

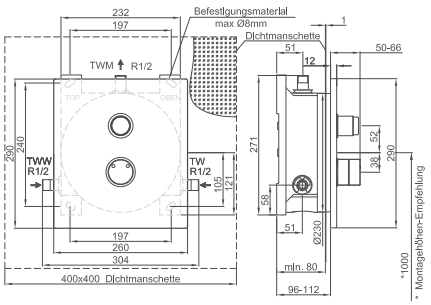

Ausführung		Therm. Desinfektion (manuell)	einstellbare Wasserlaufzeit	Bestellnummer
H2O			•	**CONM2115214000**
		•	•	**CONM2115214020**
Brauseköpfe	(siehe Kapitel Brauseköpfe)	CONHEAD Düsenbrausekopf GOLF		**CONO010000**
		CONHEAD Regenbrausekopf RAIN2		**CONO020000**
		CONHEAD Regenbrausekopf SHORTY		**CONO030000**
		CONHEAD Düsenbrausekopf VESUV		**CONO060000**
		CONHEAD Düsenbrausekopf CITY		**CONO050000**
		CONHEAD Handbrausegarnitur		**CONO040000**

CONGENIAL Dusche UP Edelstahl, rund, Thermostat, Ölhydraulik, DN15



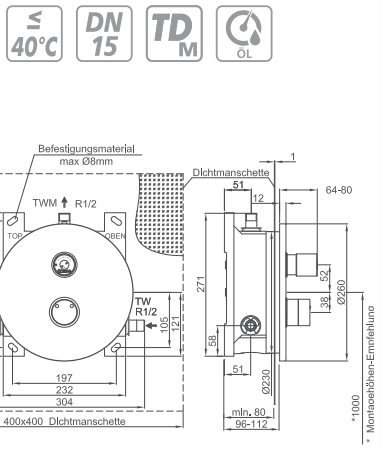

CONGENIAL Dusche Unterputz Edelstahl, rund, Thermostat, Ölhydraulik, DN15 – Fertigmontageset

Fertigmontageset für mechanische Duscheinrichtung, ausgeführt als Unterputz-Dusche in Nennweite DN15. Mit thermostatischer Mischeinrichtung zum Anschluss an Kalt- und Warmwasser. Einsatzbereich im Neubau und Sanierung in öffentlichen, halböffentlichen und gewerblichen Sanitärräumen.

- Unterputz-Dusche Fertigmontageset mit runder Abdeckplatte
- verdeckte Befestigung, robuste Vierfach-Verriegelung, Mehrfach-Abdichtsystem mit Drainageablauf für Kondenswasserbildung
- Abdeckplatte: Edelstahl 1.4301, alle sichtbaren Oberflächen: Edelstahl gebürstet
- Halterahmen für Abdeckplatte: ABS mit EPDM-Lippendichtung
- Durchführung Funktionselemente und Thermostat inkl. EPDM-Dichtringen
- Multifunktionswerkzeug für Wartungsarbeiten
- adaptive Multifunktions-Wasserstrecke CONGENIAL mit manuellem TD-Stopfen bei Funktion thermische Desinfektion
- Upgrade- und Umrüstfunktionalitäten
- Armaturenkörper: entzinkungsbeständiges Pressmessing, als hochwertige Thermostatbatterie, Thermostatgriff: Messing verchromt
- sichtbare Komponenten aus massivem, hochglanzverchromtem Messing, mit Sicherheitsanschlag
- Wahlmöglichkeit des Temperatureinstellbereichs
- integrierte Rückflussverhinderer im Bypass und Rückflussverhinderer und Siebkartuschen für Wasserzuläufe
- alle Funktionsteile ohne Ausbau des Armaturenkörpers bei Wartungsarbeiten demontierbar
- mechanische Bedienung der Duschfunktion über ölhydraulischen Selbstschluss-Druckknopf
- die Wasserlaufzeit der Duschfunktion kann bei mechanischen hydraulischen Duschen durch eine Verstellschraube in der Hydraulik pro Dusche eingestellt werden

Ausführungsoptionen:

Thermische Desinfektion (manuell):
Die thermische Desinfektion einer Dusche auf Basis der adaptiven Multifunktions-Wasserstrecke CONGENIAL sowie Armaturenkörper mit Bypass-Magnetventil kann über einen im Bypass installierten manuellen TD-Stopfen direkt pro Dusche vorgenommen werden.

Technische Daten:

Betriebsdruck:	1,5–5,0 bar
Wassertemperatur Normalbetrieb (max.):	70 °C
Wassertemperatur therm. Desinfektion:	kurzzeitig, zur therm. Desinfektion, 80 °C
Durchflussmenge DN15:	0,15 l/s
Wasserlaufzeit Einstellbereich:	3–30 s
Wasserlaufzeit Werkseinstellung:	30 s
Abmessungen (ØxT):	260x12 mm

Notwendige Zusatzartikel:
CONR0112 Rohmontageset, alternativ CONR1112
Brausekopf, Handbrausegarnitur

Optionales Zubehör:
CONO321000 Thermische Desinfektion (elektronisch) (Voraussetzung: mit entsprechender Verdrahtung/Netzgerät und Schlüsselschalter), siehe Kapitel Zubehör

Ausführung		Therm. Desinfektion (manuell)	einstellbare Wasserlaufzeit	Bestellnummer
			•	**CONM2113215000**
		•	•	**CONM2113215020**
Brauseköpfe	(siehe Kapitel Brauseköpfe)	CONHEAD Düsenbrausekopf GOLF		**CONO010000**
		CONHEAD Regenbrausekopf RAIN2		**CONO020000**
		CONHEAD Regenbrausekopf SHORTY		**CONO030000**
		CONHEAD Düsenbrausekopf VESUV		**CONO060000**
		CONHEAD Düsenbrausekopf CITY		**CONO050000**
		CONHEAD Handbrausegarnitur		**CONO040000**

CONTI Sanitärarmaturen GmbH | Hauptstraße 98 | 35435 Wettenberg | Deutschland | Tel. +49 641 982210 | Fax +49 641 9822150 | info@conti.plus

CONGENIAL Dusche UP Edelstahl, eckig, Thermostat, Ölhydraulik, DN15



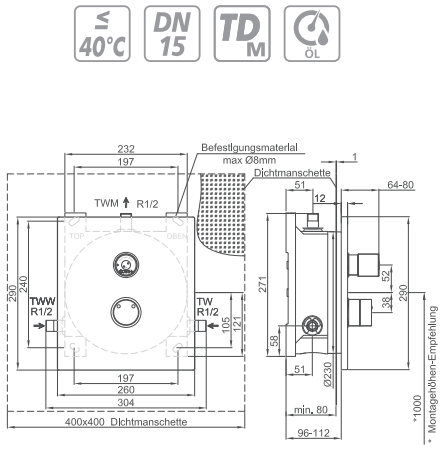

CONGENIAL Dusche Unterputz Edelstahl, eckig, Thermostat, Ölhydraulik, DN15 – Fertigmontageset

Fertigmontageset für mechanische Duscheinrichtung, ausgeführt als Unterputz-Dusche in Nennweite DN15. Mit thermostatischer Mischeinrichtung zum Anschluss an Kalt- und Warmwasser. Einsatzbereich im Neubau und Sanierung in öffentlichen, halböffentlichen und gewerblichen Sanitärräumen.

- Unterputz-Dusche Fertigmontageset mit eckiger Abdeckplatte
- verdeckte Befestigung, robuste Zweifach-Verriegelung, Mehrfach-Abdichtsystem mit Drainageablauf für Kondenswasserbildung
- Abdeckplatte: Edelstahl 1.4301, alle sichtbaren Oberflächen: Edelstahl gebürstet
- Halterahmen für Abdeckplatte: ABS mit EPDM-Lippendichtung
- Durchführung Funktionselemente und Thermostat inkl. EPDM-Dichtringen
- Multifunktionswerkzeug für Wartungsarbeiten
- adaptive Multifunktions-Wasserstrecke CONGENIAL mit manuellem TD-Stopfen bei Funktion thermische Desinfektion
- Upgrade- und Umrüstfunktionalitäten
- Armaturenkörper: entzinkungsbeständiges Pressmessing, als hochwertige Thermostatbatterie, Thermostatgriff: Messing verchromt
- sichtbare Komponenten aus massivem, hochglanzverchromtem Messing, mit Sicherheitsanschlag
- Wahlmöglichkeit des Temperatureinstellbereichs
- integrierte Rückflussverhinderer im Bypass und Rückflussverhinderer und Siebkartuschen für Wasserzuläufe
- alle Funktionsteile ohne Ausbau des Armaturenkörpers bei Wartungsarbeiten demontierbar
- mechanische Bedienung der Duschfunktion über ölhydraulischen Selbstschluss-Druckknopf
- die Wasserlaufzeit der Duschfunktion kann bei mechanischen hydraulischen Duschen durch eine Verstellschraube in der Hydraulik pro Dusche eingestellt werden

Ausführungsoptionen:

Thermische Desinfektion (manuell):
Die thermische Desinfektion einer Dusche auf Basis der adaptiven Multifunktions-Wasserstrecke CONGENIAL sowie Armaturenkörper mit Bypass-Magnetventil kann über einen im Bypass installierten manuellen TD-Stopfen direkt pro Dusche vorgenommen werden.

Technische Daten:

Betriebsdruck:	1,5–5,0 bar
Wassertemperatur Normalbetrieb (max.):	70 °C
Wassertemperatur therm. Desinfektion:	kurzzeitig, zur therm. Desinfektion, 80 °C
Durchflussmenge DN15:	0,15 l/s
Wasserlaufzeit Einstellbereich:	3–30 s
Wasserlaufzeit Werkseinstellung:	30 s
Abmessungen (BxHxT):	260x290x12 mm

Notwendige Zusatzartikel:
CONR0112 Rohmontageset, alternativ CONR1112
Brausekopf, Handbrausegarnitur

Optionales Zubehör:
CONO321000 Thermische Desinfektion (elektronisch) (Voraussetzung: mit entsprechender Verdrahtung/Netzgerät und Schlüsselschalter), siehe Kapitel Zubehör

Ausführung		Therm. Desinfektion (manuell)	einstellbare Wasserlaufzeit	Bestellnummer
ÖL			•	**CONM2115215000**
		•	•	**CONM2115215020**
Brauseköpfe	(siehe Kapitel Brauseköpfe)	CONHEAD Düsenbrausekopf GOLF		**CONO010000**
		CONHEAD Regenbrausekopf RAIN2		**CONO020000**
		CONHEAD Regenbrausekopf SHORTY		**CONO030000**
		CONHEAD Düsenbrausekopf VESUV		**CONO060000**
		CONHEAD Düsenbrausekopf CITY		**CONO050000**
		CONHEAD Handbrausegarnitur		**CONO040000**

CONGENIAL Dusche UP Edelstahl, rund, Thermostat, Auf-/Zu-Griff, DN15



CONGENIAL Dusche Unterputz Edelstahl, rund, Thermostat, Auf-/Zu-Griff, DN15 – Fertigmontageset

Fertigmontageset für mechanische Duscheinrichtung, ausgeführt als Unterputz-Dusche in Nennweite DN15. Mit thermostatischer Mischeinrichtung zum Anschluss an Kalt- und Warmwasser. Einsatzbereich im Neubau und Sanierung in öffentlichen, halböffentlichen und gewerblichen Sanitärräumen.

- Unterputz-Dusche Fertigmontageset mit runder Abdeckplatte
- verdeckte Befestigung, robuste Vierfach-Verriegelung, Mehrfach-Abdichtsystem mit Drainageablauf für Kondenswasserbildung
- Abdeckplatte: Edelstahl 1.4301, alle sichtbaren Oberflächen: Edelstahl gebürstet
- Halterahmen für Abdeckplatte: ABS mit EPDM-Lippendichtung
- Durchführung Funktionselemente und Thermostat inkl. EPDM-Dichtringen
- Multifunktionswerkzeug für Wartungsarbeiten
- adaptive Multifunktions-Wasserstrecke CONGENIAL mit manuellem TD-Stopfen bei Funktion thermische Desinfektion
- Upgrade- und Umrüstfunktionalitäten
- Armaturenkörper: entzinkungsbeständiges Pressmessing, als hochwertige Thermostatbatterie, Thermostatgriff: Messing verchromt
- sichtbare Komponenten aus massivem, hochglanzverchromtem Messing,mit Sicherheitsanschlag
- Wahlmöglichkeit des Temperatureinstellbereichs
- integrierte Rückflussverhinderer im Bypass und Rückflussverhinderer und Siebkartuschen für Wasserzuläufe
- alle Funktionsteile ohne Ausbau des Armaturenkörpers bei Wartungsarbeiten demontierbar
- mechanische Bedienung der Duschfunktion über Auf-/ Zu-Griff

Ausführungsoptionen:

Thermische Desinfektion (manuell):
Die thermische Desinfektion einer Dusche auf Basis der adaptiven Multifunktions-Wasserstrecke CONGENIAL sowie Armaturenkörper mit Bypass-Magnetventil kann über einen im Bypass installierten manuellen TD-Stopfen direkt pro Dusche vorgenommen werden.

Technische Daten:

Betriebsdruck:	1,5–5,0 bar
Wassertemperatur Normalbetrieb (max.):	70 °C
Wassertemperatur therm. Desinfektion:	kurzzeitig zur therm Desinfektion 80 °C
Durchflussmenge DN15:	0,15 l/s
Abmessungen (ØxT):	260x12 mm

Notwendige Zusatzartikel:
CONR0112 Rohmontageset, alternativ CONR1112
Brausekopf, Handbrausegarnitur

Optionales Zubehör:
CONO321000 Thermische Desinfektion (elektronisch) (Voraussetzung: mit entsprechender Verdrahtung/Netzgerät und Schlüsselschalter), siehe Kapitel Zubehör

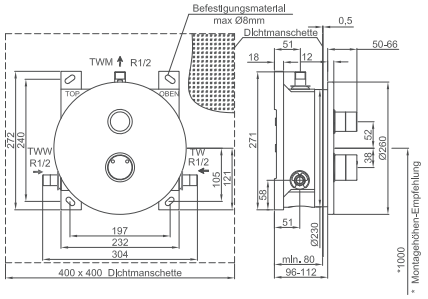

Ausführung		Therm. Desinfektion (manuell)	Bestellnummer
			CONM2113216000
		•	**CONM2113216020**
Brauseköpfe	(siehe Kapitel Brauseköpfe)	CONHEAD Düsenbrausekopf GOLF	**CONO010000**
		CONHEAD Regenbrausekopf RAIN2	**CONO020000**
		CONHEAD Regenbrausekopf SHORTY	**CONO030000**
		CONHEAD Düsenbrausekopf VESUV	**CONO060000**
		CONHEAD Düsenbrausekopf CITY	**CONO050000**
		CONHEAD Handbrausegarnitur	**CONO040000**

CONTI Sanitärarmaturen GmbH | Hauptstraße 98 | 35435 Wettenberg | Deutschland | Tel. +49 641 982210 | Fax +49 641 9822150 | info@conti.plus

CONGENIAL Dusche UP Edelstahl, eckig, Thermostat, Auf-/Zu-Griff, DN15



CONGENIAL Dusche Unterputz Edelstahl, eckig, Thermostat, Auf-/Zu-Griff, DN15 – Fertigmontageset

Fertigmontageset für mechanische Duscheinrichtung, ausgeführt als Unterputz-Dusche in Nennweite DN15. Mit thermostatischer Mischeinrichtung zum Anschluss an Kalt- und Warmwasser. Einsatzbereich im Neubau und Sanierung in öffentlichen, halböffentlichen und gewerblichen Sanitärräumen.

- Unterputz-Dusche Fertigmontageset mit eckiger Abdeckplatte
- verdeckte Befestigung, robuste Zweifach-Verriegelung, Mehrfach-Abdichtsystem mit Drainageablauf für Kondenswasserbildung
- Abdeckplatte: Edelstahl 1.4301, alle sichtbaren Oberflächen: Edelstahl gebürstet
- Halterahmen für Abdeckplatte: ABS mit EPDM-Lippendichtung
- Durchführung Funktionselemente und Thermostat inkl. EPDM-Dichtringen
- Multifunktionswerkzeug für Wartungsarbeiten
- adaptive Multifunktions-Wasserstrecke CONGENIAL mit manuellem TD-Stopfen bei Funktion thermische Desinfektion
- Upgrade- und Umrüstfunktionalitäten
- Armaturenkörper: entzinkungsbeständiges Pressmessing, als hochwertige Thermostatbatterie, Thermostatgriff: Messing verchromt
- sichtbare Komponenten aus massivem, hochglanzverchromtem Messing, mit Sicherheitsanschlag
- Wahlmöglichkeit des Temperatureinstellbereichs
- integrierte Rückflussverhinderer im Bypass und Rückflussverhinderer und Siebkartuschen für Wasserzuläufe
- alle Funktionsteile ohne Ausbau des Armaturenkörpers bei Wartungsarbeiten demontierbar
- mechanische Bedienung der Duschfunktion über Auf-/ Zu-Griff

Ausführungsoptionen:

Thermische Desinfektion (manuell):
Die thermische Desinfektion einer Dusche auf Basis der adaptiven Multifunktions-Wasserstrecke CONGENIAL sowie Armaturenkörper mit Bypass-Magnetventil kann über einen im Bypass installierten manuellen TD-Stopfen direkt pro Dusche vorgenommen werden.

Technische Daten:

Betriebsdruck:	1,5–5,0 bar
Wassertemperatur Normalbetrieb (max.):	70 °C
Wassertemperatur therm. Desinfektion:	kurzzeitig, zur therm. Desinfektion, 80 °C
Durchflussmenge DN15:	0,15 l/s
Abmessungen (BxHxT):	260x290x12 mm

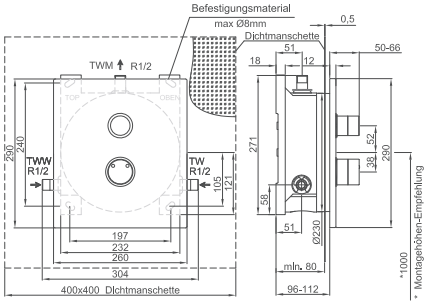

Notwendige Zusatzartikel:
CONR0112 Rohmontageset, alternativ CONR1112
Brausekopf, Handbrausegarnitur

Optionales Zubehör:
CONO321000 Thermische Desinfektion (elektronisch) (Voraussetzung: mit entsprechender Verdrahtung/Netzgerät und Schlüsselschalter), siehe Kapitel Zubehör

Ausführung		Therm. Desinfektion (manuell)	Bestellnummer
			CONM2115216000
		•	**CONM2115216020**
Brauseköpfe	(siehe Kapitel Brauseköpfe)	CONHEAD Düsenbrausekopf GOLF	**CONO010000**
		CONHEAD Regenbrausekopf RAIN2	**CONO020000**
		CONHEAD Regenbrausekopf SHORTY	**CONO030000**
		CONHEAD Düsenbrausekopf VESUV	**CONO060000**
		CONHEAD Düsenbrausekopf CITY	**CONO050000**
		CONHEAD Handbrausegarnitur	**CONO040000**

CONGENIAL FIT Dusche UP Edelstahl, rund, Wasserhydraulik, DN15



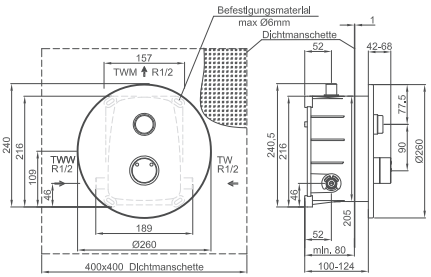

CONGENIAL FIT Dusche Unterputz Edelstahl, rund, Wasserhydraulik, DN15 – Fertigmontageset

Fertigmontageset für mechanische Duscheinrichtung, ausgeführt als Unterputz-Dusche in Nennweite DN15. Mit thermostatischer Mischeinrichtung zum Anschluss an Kalt- und Warmwasser. Einsatzbereich im Neubau und Sanierung in öffentlichen, halböffentlichen und gewerblichen Sanitärräumen.

- Unterputz-Dusche Fertigmontageset mit runder Abdeckplatte
- verdeckte Befestigung, robuste Zweifach-Verriegelung, Mehrfach-Abdichtsystem mit Drainageablauf für Kondenswasserbildung
- Abdeckplatte: Edelstahl 1.4301, alle sichtbaren Oberflächen: Edelstahl gebürstet
- Halterahmen für Abdeckplatte
- Durchführung Funktionselemente und Thermostat inkl. EPDM-Dichtringen
- Multifunktionswerkzeug für Wartungsarbeiten
- adaptive Multifunktions-Wasserstrecke CONGENIAL mit manuellem TD-Stopfen bei Funktion thermische Desinfektion
- Upgrade- und Umrüstfunktionalitäten
- Armaturenkörper: entzinkungsbeständiges Pressmessing, als hochwertige Thermostatbatterie, Thermostatgriff: Messing verchromt
- sichtbare Komponenten aus massivem, hochglanzverchromtem Messing, mit Sicherheitsanschlag
- Wahlmöglichkeit des Temperatureinstellbereichs
- integrierte Rückflussverhinderer im Bypass und Rückflussverhinderer und Siebkartuschen für Wasserzuläufe
- alle Funktionsteile ohne Ausbau des Armaturenkörpers bei Wartungsarbeiten demontierbar
- mechanische Bedienung der Duschfunktion über wasserhydraulischen Selbstschluss-Druckknopf
- die Wasserlaufzeit der Duschfunktion kann bei mechanischen hydraulischen Duschen durch eine Verstellschraube in der Hydraulik pro Dusche eingestellt werden

Ausführungsoptionen:

Thermische Desinfektion (manuell):
Die thermische Desinfektion einer Dusche auf Basis der adaptiven Multifunktions-Wasserstrecke CONGENIAL sowie Armaturenkörper mit Bypass-Magnetventil kann über einen im Bypass installierten manuellen TD-Stopfen direkt pro Dusche vorgenommen werden.

Technische Daten:

Betriebsdruck:	1,5–5,0 bar
Wassertemperatur Normalbetrieb (max.):	70 °C
Wassertemperatur therm. Desinfektion:	kurzzeitig, zur therm. Desinfektion, 80 °C
Durchflussmenge DN15:	0,15 l/s
Wasserlaufzeit Einstellbereich:	3–30 s
Wasserlaufzeit Werkseinstellung:	30 s
Abmessungen (ØxT):	260x12 mm

Notwendige Zusatzartikel:
CONR2112 Rohmontageset, Brausekopf, Handbrausegarnitur

Optionales Zubehör:
CONO321000 Thermische Desinfektion (elektronisch) (Voraussetzung: mit entsprechender Verdrahtung/Netzgerät und Schlüsselschalter), siehe Kapitel Zubehör

Ausführung		Therm. Desinfektion (manuell)	einstellbare Wasserlaufzeit	Bestellnummer
			•	**CONM2114214000**
		•	•	**CONM2114214020**
Brauseköpfe	(siehe Kapitel Brauseköpfe)	CONHEAD Düsenbrausekopf GOLF		**CONO010000**
		CONHEAD Regenbrausekopf RAIN2		**CONO020000**
		CONHEAD Regenbrausekopf SHORTY		**CONO030000**
		CONHEAD Düsenbrausekopf VESUV		**CONO060000**
		CONHEAD Düsenbrausekopf CITY		**CONO050000**
		CONHEAD Handbrausegarnitur		**CONO040000**

CONTI Sanitärarmaturen GmbH | Hauptstraße 98 | 35435 Wettenberg | Deutschland | Tel. +49 641 982210 | Fax +49 641 9822150 | info@conti.plus

CONGENIAL FIT Dusche UP verchromt, rund, Wasserhydraulik, DN15



CONGENIAL FIT Dusche Unterputz verchromt, rund, Wasserhydraulik, DN15 – Fertigmontageset

Fertigmontageset für mechanische Duscheinrichtung, ausgeführt als Unterputz-Dusche in Nennweite DN15. Mit thermostatischer Mischeinrichtung zum Anschluss an Kalt- und Warmwasser. Einsatzbereich im Neubau und Sanierung in öffentlichen, halböffentlichen und gewerblichen Sanitärräumen.

- Unterputz-Dusche Fertigmontageset mit runder Abdeckplatte
- verdeckte Befestigung, robuste Zweifach-Verriegelung, Mehrfach-Abdichtsystem mit Drainageablauf für Kondenswasserbildung
- Abdeckplatte: Edelstahl 1.4301, alle sichtbaren Oberflächen: Edelstahl verchromt
- Halterahmen für Abdeckplatte
- Durchführung Funktionselemente und Thermostat inkl. EPDM-Dichtringen
- Multifunktionswerkzeug für Wartungsarbeiten
- adaptive Multifunktions-Wasserstrecke CONGENIAL mit manuellem TD-Stopfen bei Funktion thermische Desinfektion
- Upgrade- und Umrüstfunktionalitäten
- Armaturenkörper: entzinkungsbeständiges Pressmessing, als hochwertige Thermostatbatterie, Thermostatgriff: Messing verchromt
- sichtbare Komponenten aus massivem, hochglanzverchromtem Messing, mit Sicherheitsanschlag
- Wahlmöglichkeit des Temperatureinstellbereichs
- integrierte Rückflussverhinderer im Bypass und Rückflussverhinderer und Siebkartuschen für Wasserzuläufe
- alle Funktionsteile ohne Ausbau des Armaturenkörpers bei Wartungsarbeiten demontierbar
- mechanische Bedienung der Duschfunktion über wasserhydraulischen Selbstschluss-Druckknopf
- die Wasserlaufzeit der Duschfunktion kann bei mechanischen hydraulischen Duschen durch eine Verstellschraube in der Hydraulik pro Dusche eingestellt werden

Ausführungsoptionen:

Thermische Desinfektion (manuell):
Die thermische Desinfektion einer Dusche auf Basis der adaptiven Multifunktions-Wasserstrecke CONGENIAL sowie Armaturenkörper mit Bypass-Magnetventil kann über einen im Bypass installierten manuellen TD-Stopfen direkt pro Dusche vorgenommen werden.

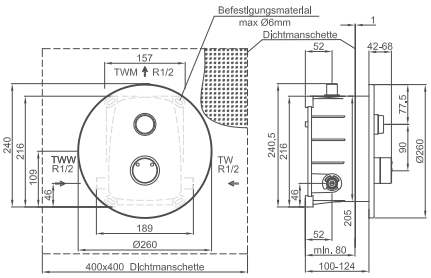

Technische Daten:

Betriebsdruck:	1,5–5,0 bar
Wassertemperatur Normalbetrieb (max.):	70 °C
Wassertemperatur therm. Desinfektion:	kurzzeitig, zur therm. Desinfektion, 80 °C
Durchflussmenge DN15:	0,15 l/s
Wasserlaufzeit Einstellbereich:	3–30 s
Wasserlaufzeit Werkseinstellung:	30 s
Abmessungen (ØxT):	260x12 mm

Notwendige Zusatzartikel:
CONR2112 Rohmontageset, Brausekopf, Handbrausegarnitur

Optionales Zubehör:
CONO321000 Thermische Desinfektion (elektronisch) (Voraussetzung: mit entsprechender Verdrahtung/Netzgerät und Schlüsselschalter), siehe Kapitel Zubehör

Ausführung		Therm. Desinfektion (manuell)	einstellbare Wasserlaufzeit	Bestellnummer
H2O			•	**CONM2154214000**
		•	•	**CONM2154214020**
Brauseköpfe	(siehe Kapitel Brauseköpfe)	CONHEAD Düsenbrausekopf GOLF		**CONO010000**
		CONHEAD Regenbrausekopf RAIN2		**CONO020000**
		CONHEAD Regenbrausekopf SHORTY		**CONO030000**
		CONHEAD Düsenbrausekopf VESUV		**CONO060000**
		CONHEAD Düsenbrausekopf CITY		**CONO050000**
		CONHEAD Handbrausegarnitur		**CONO040000**

CONGENIAL FIT Dusche UP Edelstahl, rund, Ölhydraulik, DN15



CONGENIAL FIT Dusche Unterputz Edelstahl, rund, Ölhydraulik, DN15 – Fertigmontageset

Fertigmontageset für mechanische Duscheinrichtung, ausgeführt als Unterputz-Dusche in Nennweite DN15. Mit thermostatischer Mischeinrichtung zum Anschluss an Kalt- und Warmwasser. Einsatzbereich im Neubau und Sanierung in öffentlichen, halböffentlichen und gewerblichen Sanitärräumen.

- Unterputz-Dusche Fertigmontageset mit runder Abdeckplatte
- verdeckte Befestigung, robuste Zweifach-Verriegelung, Drainageablauf für Kondenswasserbildung
- Abdeckplatte: Edelstahl 1.4301, alle sichtbaren Oberflächen: Edelstahl gebürstet
- Halterahmen für Abdeckplatte
- Durchführung Funktionselemente und Thermostat inkl. EPDM-Dichtringen
- Multifunktionswerkzeug für Wartungsarbeiten
- adaptive Multifunktions-Wasserstrecke CONGENIAL mit manuellem TD-Stopfen bei Funktion thermische Desinfektion
- Upgrade- und Umrüstfunktionalitäten
- Armaturenkörper: entzinkungsbeständiges Pressmessing, als hochwertige Thermostatbatterie, Thermostatgriff: Messing verchromt
- sichtbare Komponenten aus massivem, hochglanzverchromtem Messing, mit Sicherheitsanschlag
- Wahlmöglichkeit des Temperatureinstellbereichs
- integrierte Rückflussverhinderer im Bypass und Rückflussverhinderer und Siebkartuschen für Wasserzuläufe
- alle Funktionsteile ohne Ausbau des Armaturenkörpers bei Wartungsarbeiten demontierbar
- mechanische Bedienung der Duschfunktion über ölhydraulischen Selbstschluss-Druckknopf
- die Wasserlaufzeit der Duschfunktion kann bei mechanischen hydraulischen Duschen durch eine Verstellschraube in der Hydraulik pro Dusche eingestellt werden

Ausführungsoptionen:

Thermische Desinfektion (manuell):
Die thermische Desinfektion einer Dusche auf Basis der adaptiven Multifunktions-Wasserstrecke CONGENIAL sowie Armaturenkörper mit Bypass-Magnetventil kann über einen im Bypass installierten manuellen TD-Stopfen direkt pro Dusche vorgenommen werden.

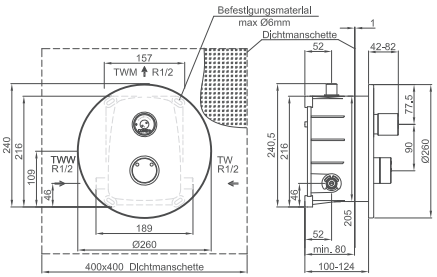

Technische Daten:

Betriebsdruck:	1,5–5,0 bar
Wassertemperatur Normalbetrieb (max.):	70 °C
Wassertemperatur therm. Desinfektion:	kurzzeitig, zur therm. Desinfektion, 80 °C
Durchflussmenge DN15:	0,15 l/s
Wasserlaufzeit Einstellbereich:	3–30 s
Wasserlaufzeit Werkseinstellung:	30 s
Abmessungen (ØxT):	260x12 mm

Notwendige Zusatzartikel:
CONR2112 Rohmontageset, Brausekopf, Handbrausegarnitur

Optionales Zubehör:
CONO321000 Thermische Desinfektion (elektronisch) (Voraussetzung: mit entsprechender Verdrahtung/Netzgerät und Schlüsselschalter), siehe Kapitel Zubehör

Ausführung		Therm. Desinfektion (manuell)	einstellbare Wasserlaufzeit	Bestellnummer
			•	**CONM2114215000**
		•	•	**CONM2114215020**
Brauseköpfe	(siehe Kapitel Brauseköpfe)	CONHEAD Düsenbrausekopf GOLF		**CONO010000**
		CONHEAD Regenbrausekopf RAIN2		**CONO020000**
		CONHEAD Regenbrausekopf SHORTY		**CONO030000**
		CONHEAD Düsenbrausekopf VESUV		**CONO060000**
		CONHEAD Düsenbrausekopf CITY		**CONO050000**
		CONHEAD Handbrausegarnitur		**CONO040000**

CONTI Sanitärarmaturen GmbH | Hauptstraße 98 | 35435 Wettenberg | Deutschland | Tel. +49 641 982210 | Fax +49 641 9822150 | info@conti.plus

CONGENIAL FIT Dusche UP verchromt, rund, Ölhydraulik, DN15



≤ 40°C | DN 15 | TD M | ÖL

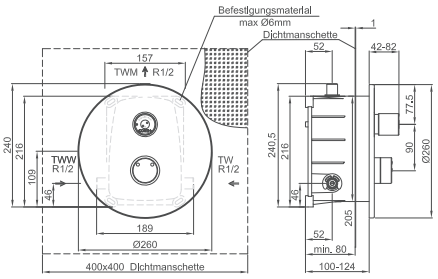

CONGENIAL FIT Dusche Unterputz verchromt, rund, Ölhydraulik, DN15 – Fertigmontageset

Fertigmontageset für mechanische Duscheinrichtung, ausgeführt als Unterputz-Dusche in Nennweite DN15. Mit thermostatischer Mischeinrichtung zum Anschluss an Kalt- und Warmwasser. Einsatzbereich im Neubau und Sanierung in öffentlichen, halböffentlichen und gewerblichen Sanitärräumen.

- Unterputz-Dusche Fertigmontageset mit runder Abdeckplatte
- verdeckte Befestigung, robuste Zweifach-Verriegelung, Drainageablauf für Kondenswasserbildung
- Abdeckplatte: Edelstahl 1.4301, alle sichtbaren Oberflächen: Edelstahl verchromt
- Halterahmen für Abdeckplatte
- Durchführung Funktionselemente und Thermostat inkl. EPDM-Dichtringen
- Multifunktionswerkzeug für Wartungsarbeiten
- adaptive Multifunktions-Wasserstrecke CONGENIAL mit manuellem TD-Stopfen bei Funktion thermische Desinfektion
- Upgrade- und Umrüstfunktionalitäten
- Armaturenkörper: entzinkungsbeständiges Pressmessing, als hochwertige Thermostatbatterie, Thermostatgriff: Messing verchromt
- sichtbare Komponenten aus massivem, hochglanzverchromtem Messing, mit Sicherheitsanschlag
- Wahlmöglichkeit des Temperatureinstellbereichs
- integrierte Rückflussverhinderer im Bypass und Rückflussverhinderer und Siebkartuschen für Wasserzuläufe
- alle Funktionsteile ohne Ausbau des Armaturenkörpers bei Wartungsarbeiten demontierbar
- mechanische Bedienung der Duschfunktion über ölhydraulischen Selbstschluss-Druckknopf
- die Wasserlaufzeit der Duschfunktion kann bei mechanischen hydraulischen Duschen durch eine Verstellschraube in der Hydraulik pro Dusche eingestellt werden

Ausführungsoptionen:

Thermische Desinfektion (manuell):
Die thermische Desinfektion einer Dusche auf Basis der adaptiven Multifunktions-Wasserstrecke CONGENIAL sowie Armaturenkörper mit Bypass-Magnetventil kann über einen im Bypass installierten manuellen TD-Stopfen direkt pro Dusche vorgenommen werden.

Technische Daten:

Betriebsdruck:	1,5–5,0 bar
Wassertemperatur Normalbetrieb (max.):	70 °C
Wassertemperatur therm. Desinfektion:	kurzzeitig, zur therm. Desinfektion, 80 °C
Durchflussmenge DN15:	0,15 l/s
Wasserlaufzeit Einstellbereich:	3–30 s
Wasserlaufzeit Werkseinstellung:	30 s
Abmessungen (ØxT):	260x12 mm

Notwendige Zusatzartikel:
CONR2112 Rohmontageset, Brausekopf, Handbrausegarnitur

Optionales Zubehör:
CONO321000 Thermische Desinfektion (elektronisch) (Voraussetzung: mit entsprechender Verdrahtung/Netzgerät und Schlüsselschalter), siehe Kapitel Zubehör

Ausführung		TD M		Bestellnummer
		Therm. Desinfektion (manuell)	einstellbare Wasserlaufzeit	
ÖL			•	**CONM2154215000**
ÖL		•	•	**CONM2154215020**

Brauseköpfe			
	(siehe Kapitel Brauseköpfe)	CONHEAD Düsenbrausekopf GOLF	**CONO010000**
		CONHEAD Regenbrausekopf RAIN2	**CONO020000**
		CONHEAD Regenbrausekopf SHORTY	**CONO030000**
		CONHEAD Düsenbrausekopf VESUV	**CONO060000**
		CONHEAD Düsenbrausekopf CITY	**CONO050000**
		CONHEAD Handbrausegarnitur	**CONO040000**

CONGENIAL FIT Dusche UP Edelstahl, rund, Auf-/Zu-Griff, DN15



≤ 40°C | DN 15 | TD M

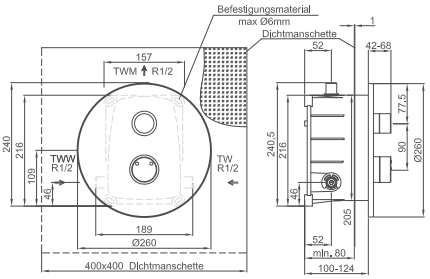

CONGENIAL FIT Dusche Unterputz Edelstahl, rund, Auf-/Zu-Griff, DN15 – Fertigmontageset

Fertigmontageset für mechanische Duscheinrichtung, ausgeführt als Unterputz-Dusche in Nennweite DN15. Mit thermostatischer Mischeinrichtung zum Anschluss an Kalt- und Warmwasser. Einsatzbereich im Neubau und Sanierung in öffentlichen, halböffentlichen und gewerblichen Sanitärräumen.

- Unterputz-Dusche Fertigmontageset mit runder Abdeckplatte
- verdeckte Befestigung, robuste Zweifach-Verriegelung, Drainageablauf für Kondenswasserbildung
- Abdeckplatte: Edelstahl 1.4301, alle sichtbaren Oberflächen: Edelstahl gebürstet
- Halterahmen für Abdeckplatte
- Durchführung Funktionselemente und Thermostat inkl. EPDM-Dichtringen
- Multifunktionswerkzeug für Wartungsarbeiten
- adaptive Multifunktions-Wasserstrecke CONGENIAL mit manuellem TD-Stopfen bei Funktion thermische Desinfektion
- Upgrade- und Umrüstfunktionalitäten
- Armaturenkörper: entzinkungsbeständiges Pressmessing, als hochwertige Thermostatbatterie, Thermostatgriff: Messing verchromt
- sichtbare Komponenten aus massivem, hochglanzverchromtem Messing, mit Sicherheitsanschlag
- Wahlmöglichkeit des Temperatureinstellbereichs
- integrierte Rückflussverhinderer im Bypass und Rückflussverhinderer und Siebkartuschen für Wasserzuläufe
- alle Funktionsteile ohne Ausbau des Armaturenkörpers bei Wartungsarbeiten demontierbar
- mechanische Bedienung der Duschfunktion über Auf-/ Zu-Griff

Ausführungsoptionen:

Thermische Desinfektion (manuell):
Die thermische Desinfektion einer Dusche auf Basis der adaptiven Multifunktions-Wasserstrecke CONGENIAL sowie Armaturenkörper mit Bypass-Magnetventil kann über einen im Bypass installierten manuellen TD-Stopfen direkt pro Dusche vorgenommen werden.

Technische Daten:

Betriebsdruck:	1,5 – 5,0 bar
Wassertemperatur Normalbetrieb (max.):	70 °C
Wassertemperatur therm. Desinfektion:	kurzzeitig, zur therm. Desinfektion, 80 °C
Durchflussmenge DN15:	0,15 l/s
Abmessungen (ØxT):	260x12 mm

Notwendige Zusatzartikel:
CONR2112 Rohmontageset, Brausekopf, Handbrausegarnitur

Optionales Zubehör:
CONO321000 Thermische Desinfektion (elektronisch) (Voraussetzung: mit entsprechender Verdrahtung/Netzgerät und Schlüsselschalter), siehe Kapitel Zubehör

Ausführung		TD M Therm. Desinfektion (manuell)	Bestellnummer
			CONM2114216000
		•	**CONM2114216020**
Brauseköpfe	(siehe Kapitel Brauseköpfe)	CONHEAD Düsenbrausekopf GOLF	**CONO010000**
		CONHEAD Regenbrausekopf RAIN2	**CONO020000**
		CONHEAD Regenbrausekopf SHORTY	**CONO030000**
		CONHEAD Düsenbrausekopf VESUV	**CONO060000**
		CONHEAD Düsenbrausekopf CITY	**CONO050000**
		CONHEAD Handbrausegarnitur	**CONO040000**

CONGENIAL FIT Dusche UP verchromt, rund, Auf-/Zu-Griff, DN15



CONGENIAL FIT Dusche Unterputz verchromt, rund, Auf-/Zu-Griff, DN15 – Fertigmontageset

Fertigmontageset für mechanische Duscheinrichtung, ausgeführt als Unterputz-Dusche in Nennweite DN15. Mit thermostatischer Mischeinrichtung zum Anschluss an Kalt- und Warmwasser. Einsatzbereich im Neubau und Sanierung in öffentlichen, halböffentlichen und gewerblichen Sanitärräumen.

- Unterputz-Dusche Fertigmontageset mit runder Abdeckplatte
- verdeckte Befestigung, robuste Zweifach-Verriegelung, Drainageablauf für Kondenswasserbildung
- Abdeckplatte: Edelstahl 1.4301, alle sichtbaren Oberflächen: Edelstahl verchromt
- Halterahmen für Abdeckplatte
- Durchführung Funktionselemente und Thermostat inkl. EPDM-Dichtringen
- Multifunktionswerkzeug für Wartungsarbeiten
- adaptive Multifunktions-Wasserstrecke CONGENIAL mit manuellem TD-Stopfen bei Funktion thermische Desinfektion
- Upgrade- und Umrüstfunktionalitäten
- Armaturenkörper: entzinkungsbeständiges Pressmessing, als hochwertige Thermostatbatterie, Thermostatgriff: Messing verchromt
- sichtbare Komponenten aus massivem, hochglanzverchromtem Messing, mit Sicherheitsanschlag
- Wahlmöglichkeit des Temperatureinstellbereichs
- integrierte Rückflussverhinderer im Bypass und Rückflussverhinderer und Siebkartuschen für Wasserzuläufe
- alle Funktionsteile ohne Ausbau des Armaturenkörpers bei Wartungsarbeiten demontierbar
- mechanische Bedienung der Duschfunktion über Auf-/ Zu-Griff

Ausführungsoptionen:

Thermische Desinfektion (manuell):
Die thermische Desinfektion einer Dusche auf Basis der adaptiven Multifunktions-Wasserstrecke CONGENIAL sowie Armaturenkörper mit Bypass-Magnetventil kann über einen im Bypass installierten manuellen TD-Stopfen direkt pro Dusche vorgenommen werden.

Technische Daten:

Betriebsdruck:	1,5–5,0 bar
Wassertemperatur Normalbetrieb (max.):	70 °C
Wassertemperatur therm. Desinfektion:	kurzzeitig, zur therm. Desinfektion, 80 °C
Durchflussmenge DN15:	0,15 l/s
Abmessungen (ØxT):	260x12 mm

Notwendige Zusatzartikel:
CONR2112 Rohmontageset, Brausekopf, Handbrausegarnitur

Optionales Zubehör:
CONO321000 Thermische Desinfektion (elektronisch) (Voraussetzung: mit entsprechender Verdrahtung/Netzgerät und Schlüsselschalter), siehe Kapitel Zubehör

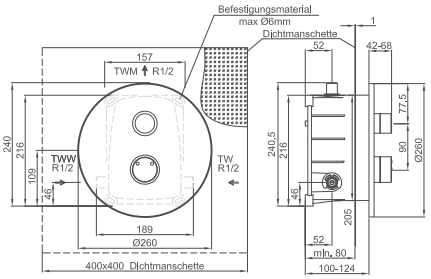

Ausführung		Therm. Desinfektion (manuell)	Bestellnummer
			CONM2154216000
		•	**CONM2154216020**
Brauseköpfe	(siehe Kapitel Brauseköpfe)	CONHEAD Düsenbrausekopf GOLF	**CONO010000**
		CONHEAD Regenbrausekopf RAIN2	**CONO020000**
		CONHEAD Regenbrausekopf SHORTY	**CONO030000**
		CONHEAD Düsenbrausekopf VESUV	**CONO060000**
		CONHEAD Düsenbrausekopf CITY	**CONO050000**
		CONHEAD Handbrausegarnitur	**CONO040000**

CONGENIAL FIT Dusche UP Edelstahl, eckig, Wasserhydraulik, DN15



≤ 40°C | DN 15 | TD M | H2O

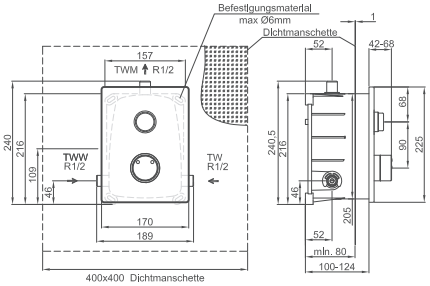

CONGENIAL FIT Dusche Unterputz Edelstahl, eckig, Wasserhydraulik, DN15 – Fertigmontageset

Fertigmontageset für mechanische Duscheinrichtung, ausgeführt als Unterputz-Dusche in Nennweite DN15. Mit thermostatischer Mischeinrichtung zum Anschluss an Kalt- und Warmwasser. Einsatzbereich im Neubau und Sanierung in öffentlichen, halböffentlichen und gewerblichen Sanitärräumen.

- Unterputz-Dusche Fertigmontageset mit eckiger Abdeckplatte
- verdeckte Befestigung, robuste Zweifach-Verriegelung, Drainageablauf für Kondenswasserbildung
- Abdeckplatte: Edelstahl 1.4301, alle sichtbaren Oberflächen: Edelstahl gebürstet
- Halterahmen für Abdeckplatte
- Durchführung Funktionselemente und Thermostat inkl. EPDM-Dichtringen
- Multifunktionswerkzeug für Wartungsarbeiten
- adaptive Multifunktions-Wasserstrecke CONGENIAL mit manuellem TD-Stopfen bei Funktion thermische Desinfektion
- Upgrade- und Umrüstfunktionalitäten
- Armaturenkörper: entzinkungsbeständiges Pressmessing, als hochwertige Thermostatbatterie, Thermostatgriff: Messing verchromt
- sichtbare Komponenten aus massivem, hochglanzverchromtem Messing, mit Sicherheitsanschlag
- Wahlmöglichkeit des Temperatureinstellbereichs
- integrierte Rückflussverhinderer im Bypass und Rückflussverhinderer und Siebkartuschen für Wasserzuläufe
- alle Funktionsteile ohne Ausbau des Armaturenkörpers bei Wartungsarbeiten demontierbar
- mechanische Bedienung der Duschfunktion über wasserhydraulischen Selbstschluss-Druckknopf
- die Wasserlaufzeit der Duschfunktion kann bei mechanischen hydraulischen Duschen durch eine Verstellschraube in der Hydraulik pro Dusche eingestellt werden

Ausführungsoptionen:

Thermische Desinfektion (manuell):
Die thermische Desinfektion einer Dusche auf Basis der adaptiven Multifunktions-Wasserstrecke CONGENIAL sowie Armaturenkörper mit Bypass-Magnetventil kann über einen im Bypass installierten manuellen TD-Stopfen direkt pro Dusche vorgenommen werden.

Technische Daten:

Betriebsdruck:	1,5–5,0 bar
Wassertemperatur Normalbetrieb (max.):	70 °C
Wassertemperatur therm. Desinfektion:	kurzzeitig, zur therm. Desinfektion, 80 °C
Durchflussmenge DN15:	0,15 l/s
Wasserlaufzeit Einstellbereich:	3–30 s
Wasserlaufzeit Werkseinstellung:	30 s
Abmessungen (BxHxT):	170x225x10 mm

Notwendige Zusatzartikel:
CONR2112 Rohmontageset, Brausekopf, Handbrausegarnitur

Optionales Zubehör:
CONO321000 Thermische Desinfektion (elektronisch) (Voraussetzung: mit entsprechender Verdrahtung/Netzgerät und Schlüsselschalter), siehe Kapitel Zubehör

Ausführung		TD M Therm. Desinfektion (manuell)	H2O einstellbare Wasserlaufzeit	Bestellnummer
H2O			•	**CONM2116214000**
		•	•	**CONM2116214020**
Brauseköpfe	(siehe Kapitel Brauseköpfe)	CONHEAD Düsenbrausekopf GOLF		**CONO010000**
		CONHEAD Regenbrausekopf RAIN2		**CONO020000**
		CONHEAD Regenbrausekopf SHORTY		**CONO030000**
		CONHEAD Düsenbrausekopf VESUV		**CONO060000**
		CONHEAD Düsenbrausekopf CITY		**CONO050000**
		CONHEAD Handbrausegarnitur		**CONO040000**

CONTI Sanitärarmaturen GmbH | Hauptstraße 98 | 35435 Wettenberg | Deutschland | Tel. +49 641 982210 | Fax +49 641 9822150 | info@conti.plus

CONGENIAL FIT Dusche UP verchromt, eckig, Wasserhydraulik, DN15



CONGENIAL FIT Dusche Unterputz verchromt, eckig, Wasserhydraulik, DN15 – Fertigmontageset

Fertigmontageset für mechanische Duscheinrichtung, ausgeführt als Unterputz-Dusche in Nennweite DN15. Mit thermostatischer Mischeinrichtung zum Anschluss an Kalt- und Warmwasser. Einsatzbereich im Neubau und Sanierung in öffentlichen, halböffentlichen und gewerblichen Sanitärräumen.

- Unterputz-Dusche Fertigmontageset mit eckiger Abdeckplatte
- verdeckte Befestigung, robuste Zweifach-Verriegelung, Drainageablauf für Kondenswasserbildung
- Abdeckplatte: Edelstahl 1.4301, alle sichtbaren Oberflächen: Edelstahl verchromt
- Halterahmen für Abdeckplatte
- Durchführung Funktionselemente und Thermostat inkl. EPDM-Dichtringen
- Multifunktionswerkzeug für Wartungsarbeiten
- adaptive Multifunktions-Wasserstrecke CONGENIAL mit manuellem TD-Stopfen bei Funktion thermische Desinfektion
- Upgrade- und Umrüstfunktionalitäten
- Armaturenkörper: entzinkungsbeständiges Pressmessing, als hochwertige Thermostatbatterie, Thermostatgriff: Messing verchromt
- sichtbare Komponenten aus massivem, hochglanzverchromtem Messing, mit Sicherheitsanschlag
- Wahlmöglichkeit des Temperatureinstellbereichs
- integrierte Rückflussverhinderer im Bypass und Rückflussverhinderer und Siebkartuschen für Wasserzuläufe
- alle Funktionsteile ohne Ausbau des Armaturenkörpers bei Wartungsarbeiten demontierbar
- mechanische Bedienung der Duschfunktion über wasserhydraulischen Selbstschluss-Druckknopf
- die Wasserlaufzeit der Duschfunktion kann bei mechanischen hydraulischen Duschen durch eine Verstellschraube in der Hydraulik pro Dusche eingestellt werden

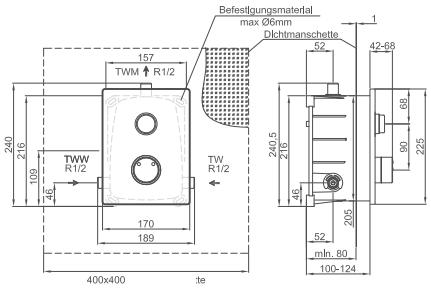

Ausführungsoptionen:

Thermische Desinfektion (manuell):
Die thermische Desinfektion einer Dusche auf Basis der adaptiven Multifunktions-Wasserstrecke CONGENIAL sowie Armaturenkörper mit Bypass-Magnetventil kann über einen im Bypass installierten manuellen TD-Stopfen direkt pro Dusche vorgenommen werden.

Technische Daten:

Betriebsdruck:	1,5–5,0 bar
Wassertemperatur Normalbetrieb (max.):	70 °C
Wassertemperatur therm. Desinfektion:	kurzzeitig, zur therm. Desinfektion, 80 °C
Durchflussmenge DN15:	0,15 l/s
Wasserlaufzeit Einstellbereich:	3–30 s
Wasserlaufzeit Werkseinstellung:	30 s
Abmessungen (BxHxT):	170x225x10 mm

Notwendige Zusatzartikel:
CONR2112 Rohmontageset, Brausekopf, Handbrausegarnitur

Optionales Zubehör:
CONO321000 Thermische Desinfektion (elektronisch) (Voraussetzung: mit entsprechender Verdrahtung/Netzgerät und Schlüsselschalter), siehe Kapitel Zubehör

Ausführung		Therm. Desinfektion (manuell)	einstellbare Wasserlaufzeit	Bestellnummer
H2O			•	**CONM2156214000**
		•	•	**CONM2156214020**
Brauseköpfe	(siehe Kapitel Brauseköpfe)	CONHEAD Düsenbrausekopf GOLF		**CONO010000**
		CONHEAD Regenbrausekopf RAIN2		**CONO020000**
		CONHEAD Regenbrausekopf SHORTY		**CONO030000**
		CONHEAD Düsenbrausekopf VESUV		**CONO060000**
		CONHEAD Düsenbrausekopf CITY		**CONO050000**
		CONHEAD Handbrausegarnitur		**CONO040000**

CONGENIAL FIT Dusche UP Edelstahl, eckig, Ölhydraulik, DN15



CONGENIAL FIT Dusche Unterputz Edelstahl, eckig, Ölhydraulik, DN15 – Fertigmontageset

Fertigmontageset für mechanische Duscheinrichtung, ausgeführt als Unterputz-Dusche in Nennweite DN15. Mit thermostatischer Mischeinrichtung zum Anschluss an Kalt- und Warmwasser. Einsatzbereich im Neubau und Sanierung in öffentlichen, halböffentlichen und gewerblichen Sanitärräumen.

- Unterputz-Dusche Fertigmontageset mit eckiger Abdeckplatte
- verdeckte Befestigung, robuste Zweifach-Verriegelung, Drainageablauf für Kondenswasserbildung
- Abdeckplatte: Edelstahl 1.4301, alle sichtbaren Oberflächen: Edelstahl gebürstet
- Halterahmen für Abdeckplatte
- Durchführung Funktionselemente und Thermostat inkl. EPDM-Dichtringen
- Multifunktionswerkzeug für Wartungsarbeiten
- adaptive Multifunktions-Wasserstrecke CONGENIAL mit manuellem TD-Stopfen bei Funktion thermische Desinfektion
- Upgrade- und Umrüstfunktionalitäten
- Armaturenkörper: entzinkungsbeständiges Pressmessing, als hochwertige Thermostatbatterie, Thermostatgriff: Messing verchromt
- sichtbare Komponenten aus massivem, hochglanzverchromtem Messing, mit Sicherheitsanschlag
- Wahlmöglichkeit des Temperatureinstellbereichs
- integrierte Rückflussverhinderer im Bypass und Rückflussverhinderer und Siebkartuschen für Wasserzuläufe
- alle Funktionsteile ohne Ausbau des Armaturenkörpers bei Wartungsarbeiten demontierbar
- mechanische Bedienung der Duschfunktion über ölhydraulischen Selbstschluss-Druckknopf
- die Wasserlaufzeit der Duschfunktion kann bei mechanischen hydraulischen Duschen durch eine Verstellschraube in der Hydraulik pro Dusche eingestellt werden

Ausführungsoptionen:

Thermische Desinfektion (manuell):
Die thermische Desinfektion einer Dusche auf Basis der adaptiven Multifunktions-Wasserstrecke CONGENIAL sowie Armaturenkörper mit Bypass-Magnetventil kann über einen im Bypass installierten manuellen TD-Stopfen direkt pro Dusche vorgenommen werden.

Technische Daten:

Betriebsdruck:	1,5–5,0 bar
Wassertemperatur Normalbetrieb (max.):	70 °C
Wassertemperatur therm. Desinfektion:	kurzzeitig, zur therm. Desinfektion, 80 °C
Durchflussmenge DN15:	0,15 l/s
Wasserlaufzeit Einstellbereich:	3–30 s
Wasserlaufzeit Werkseinstellung:	30 s
Abmessungen (BxHxT):	170x225x10 mm

Notwendige Zusatzartikel:
CONR2112 Rohmontageset, Brausekopf, Handbrausegarnitur

Optionales Zubehör:
CONO321000 Thermische Desinfektion (elektronisch) (Voraussetzung: mit entsprechender Verdrahtung/Netzgerät und Schlüsselschalter), siehe Kapitel Zubehör

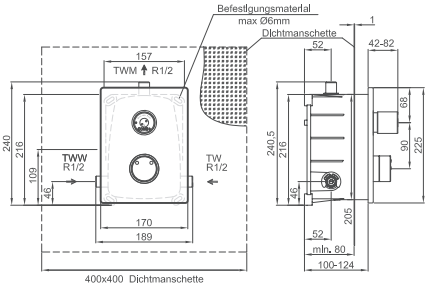

Ausführung		Therm. Desinfektion (manuell)	einstellbare Wasserlaufzeit	Bestellnummer
			•	**CONM2116215000**
		•	•	**CONM2116215020**

Brauseköpfe			
	(siehe Kapitel Brauseköpfe)	CONHEAD Düsenbrausekopf GOLF	**CONO010000**
		CONHEAD Regenbrausekopf RAIN2	**CONO020000**
		CONHEAD Regenbrausekopf SHORTY	**CONO030000**
		CONHEAD Düsenbrausekopf VESUV	**CONO060000**
		CONHEAD Düsenbrausekopf CITY	**CONO050000**
		CONHEAD Handbrausegarnitur	**CONO040000**

CONTI Sanitärarmaturen GmbH | Hauptstraße 98 | 35435 Wettenberg | Deutschland | Tel. +49 641 982210 | Fax +49 641 9822150 | info@conti.plus

CONGENIAL FIT Dusche UP verchromt, eckig, Ölhydraulik, DN15



CONGENIAL FIT Dusche Unterputz verchromt, eckig, Ölhydraulik, DN15 – Fertigmontageset

Fertigmontageset für mechanische Duscheinrichtung, ausgeführt als Unterputz-Dusche in Nennweite DN15. Mit thermostatischer Mischeinrichtung zum Anschluss an Kalt- und Warmwasser. Einsatzbereich im Neubau und Sanierung in öffentlichen, halböffentlichen und gewerblichen Sanitärräumen.

- Unterputz-Dusche Fertigmontageset mit eckiger Abdeckplatte
- verdeckte Befestigung, robuste Zweifach-Verriegelung, Drainageablauf für Kondenswasserbildung
- Abdeckplatte: Edelstahl 1.4301, alle sichtbaren Oberflächen: Edelstahl verchromt
- Halterahmen für Abdeckplatte
- Durchführung Funktionselemente und Thermostat inkl. EPDM-Dichtringen
- Multifunktionswerkzeug für Wartungsarbeiten
- adaptive Multifunktions-Wasserstrecke CONGENIAL mit manuellem TD-Stopfen bei Funktion thermische Desinfektion
- Upgrade- und Umrüstfunktionalitäten
- Armaturenkörper: entzinkungsbeständiges Pressmessing, als hochwertige Thermostatbatterie, Thermostatgriff: Messing verchromt
- sichtbare Komponenten aus massivem, hochglanzverchromtem Messing, mit Sicherheitsanschlag
- Wahlmöglichkeit des Temperatureinstellbereichs
- integrierte Rückflussverhinderer im Bypass und Rückflussverhinderer und Siebkartuschen für Wasserzuläufe
- alle Funktionsteile ohne Ausbau des Armaturenkörpers bei Wartungsarbeiten demontierbar
- mechanische Bedienung der Duschfunktion über ölhydraulischen Selbstschluss-Druckknopf
- die Wasserlaufzeit der Duschfunktion kann bei mechanischen hydraulischen Duschen durch eine Verstellschraube in der Hydraulik pro Dusche eingestellt werden

Ausführungsoptionen:

Thermische Desinfektion (manuell):
Die thermische Desinfektion einer Dusche auf Basis der adaptiven Multifunktions-Wasserstrecke CONGENIAL sowie Armaturenkörper mit Bypass-Magnetventil kann über einen im Bypass installierten manuellen TD-Stopfen direkt pro Dusche vorgenommen werden.

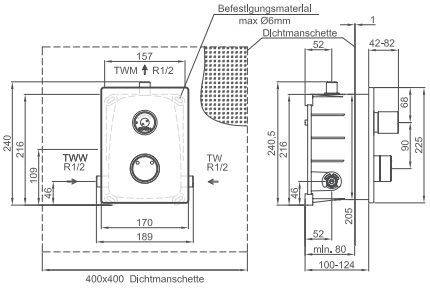

Technische Daten:

Betriebsdruck:	1,5–5,0 bar
Wassertemperatur Normalbetrieb (max.):	70 °C
Wassertemperatur therm. Desinfektion:	kurzzeitig, zur therm. Desinfektion, 80 °C
Durchflussmenge DN15:	0,15 l/s
Wasserlaufzeit Einstellbereich:	3–30 s
Wasserlaufzeit Werkseinstellung:	30 s
Abmessungen (BxHxT):	170x225x10 mm

Notwendige Zusatzartikel:
CONR2112 Rohmontageset, Brausekopf, Handbrausegarnitur

Optionales Zubehör:
CONO321000 Thermische Desinfektion (elektronisch) (Voraussetzung: mit entsprechender Verdrahtung/Netzgerät und Schlüsselschalter), siehe Kapitel Zubehör

Ausführung		Therm. Desinfektion (manuell)	einstellbare Wasserlaufzeit	Bestellnummer
ÖL			•	**CONM2156215000**
		•	•	**CONM2156215020**
Brauseköpfe	(siehe Kapitel Brauseköpfe)	CONHEAD Düsenbrausekopf GOLF		**CONO010000**
		CONHEAD Regenbrausekopf RAIN2		**CONO020000**
		CONHEAD Regenbrausekopf SHORTY		**CONO030000**
		CONHEAD Düsenbrausekopf VESUV		**CONO060000**
		CONHEAD Düsenbrausekopf CITY		**CONO050000**
		CONHEAD Handbrausegarnitur		**CONO040000**

CONGENIAL FIT Dusche UP Edelstahl, eckig, Auf-/Zu-Griff DN15



CONGENIAL FIT Dusche Unterputz Edelstahl, eckig, Auf-/Zu-Griff, DN15 – Fertigmontageset

Fertigmontageset für mechanische Duscheinrichtung, ausgeführt als Unterputz-Dusche in Nennweite DN15. Mit thermostatischer Mischeinrichtung zum Anschluss an Kalt- und Warmwasser. Einsatzbereich im Neubau und Sanierung in gewerblichen, halböffentlichen und öffentlichen Sanitärräumen.

- Unterputz-Dusche Fertigmontageset mit eckiger Abdeckplatte
- verdeckte Befestigung, robuste Zweifach-Verriegelung, Drainageablauf für Kondenswasserbildung
- Abdeckplatte: Edelstahl 1.4301, alle sichtbaren Oberflächen: Edelstahl gebürstet
- Halterahmen für Abdeckplatte
- Durchführung Funktionselemente und Thermostat inkl. EPDM-Dichtringen
- Multifunktionswerkzeug für Wartungsarbeiten
- adaptive Multifunktions-Wasserstrecke CONGENIAL mit manuellem TD-Stopfen bei Funktion thermische Desinfektion
- Upgrade- und Umrüstfunktionalitäten
- Armaturenkörper: entzinkungsbeständiges Pressmessing, als hochwertige Thermostatbatterie, Thermostatgriff: Messing verchromt
- sichtbare Komponenten aus massivem, hochglanzverchromtem Messing, mit Sicherheitsanschlag
- Wahlmöglichkeit des Temperatureinstellbereichs
- integrierte Rückflussverhinderer im Bypass und Rückflussverhinderer und Siebkartuschen für Wasserzuläufe
- alle Funktionsteile ohne Ausbau des Armaturenkörpers bei Wartungsarbeiten demontierbar
- mechanische Bedienung der Duschfunktion über Auf-/ Zu-Griff

Ausführungsoptionen:

Thermische Desinfektion (manuell):
Die thermische Desinfektion einer Dusche auf Basis der adaptiven Multifunktions-Wasserstrecke CONGENIAL sowie Armaturenkörper mit Bypass-Magnetventil kann über einen im Bypass installierten manuellen TD-Stopfen direkt pro Dusche vorgenommen werden.

Technische Daten:

Betriebsdruck:	1,5 – 5,0 bar
Wassertemperatur Normalbetrieb (max.):	70 °C
Wassertemperatur therm. Desinfektion:	kurzzeitig, zur therm. Desinfektion, 80 °C
Durchflussmenge DN15:	0,15 l/s
Abmessungen (BxHxT):	170x225x10 mm

Notwendige Zusatzartikel:
CONR2112 Rohmontageset, Brausekopf, Handbrausegarnitur

Optionales Zubehör:
CONO321000 Thermische Desinfektion (elektronisch) (Voraussetzung: mit entsprechender Verdrahtung/Netzgerät und Schlüsselschalter), siehe Kapitel Zubehör

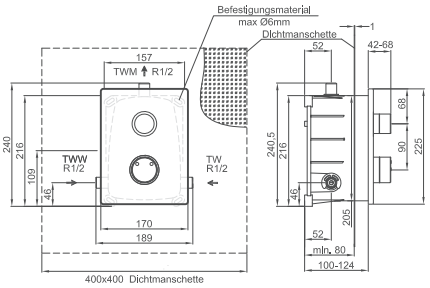

Duschen mechanisch

Ausführung		Therm. Desinfektion (manuell)	Bestellnummer
			CONM2116216000
		•	**CONM2116216020**
Brauseköpfe	(siehe Kapitel Brauseköpfe)	CONHEAD Düsenbrausekopf GOLF	**CONO010000**
		CONHEAD Regenbrausekopf RAIN2	**CONO020000**
		CONHEAD Regenbrausekopf SHORTY	**CONO030000**
		CONHEAD Düsenbrausekopf VESUV	**CONO060000**
		CONHEAD Düsenbrausekopf CITY	**CONO050000**
		CONHEAD Handbrausegarnitur	**CONO040000**

CONTI Sanitärarmaturen GmbH | Hauptstraße 98 | 35435 Wettenberg | Deutschland | Tel. +49 641 982210 | Fax +49 641 9822150 | info@conti.plus

CONGENIAL FIT Dusche UP verchromt, eckig, Auf-/Zu-Griff DN15



CONGENIAL FIT Dusche Unterputz verchromt, eckig, Auf-/Zu-Griff, DN15 – Fertigmontageset

Fertigmontageset für mechanische Duscheinrichtung, ausgeführt als Unterputz-Dusche in Nennweite DN15. Mit thermostatischer Mischeinrichtung zum Anschluss an Kalt- und Warmwasser. Einsatzbereich im Neubau und Sanierung in gewerblichen, halböffentlichen und öffentlichen Sanitärräumen.

- Unterputz-Dusche Fertigmontageset mit eckiger Abdeckplatte
- verdeckte Befestigung, robuste Zweifach-Verriegelung, Drainageablauf für Kondenswasserbildung
- Abdeckplatte: Edelstahl 1.4301, alle sichtbaren Oberflächen: Edelstahl verchromt
- Halterahmen für Abdeckplatte
- Durchführung Funktionselemente und Thermostat inkl. EPDM-Dichtringen
- Multifunktionswerkzeug für Wartungsarbeiten
- adaptive Multifunktions-Wasserstrecke CONGENIAL mit manuellem TD-Stopfen bei Funktion thermische Desinfektion
- Upgrade- und Umrüstfunktionalitäten
- Armaturenkörper: entzinkungsbeständiges Pressmessing, als hochwertige Thermostatbatterie, Thermostatgriff: Messing verchromt
- sichtbare Komponenten aus massivem, hochglanzverchromtem Messing, mit Sicherheitsanschlag
- Wahlmöglichkeit des Temperatureinstellbereichs
- integrierte Rückflussverhinderer im Bypass und Rückflussverhinderer und Siebkartuschen für Wasserzuläufe
- alle Funktionsteile ohne Ausbau des Armaturenkörpers bei Wartungsarbeiten demontierbar
- mechanische Bedienung der Duschfunktion über Auf-/ Zu-Griff

Ausführungsoptionen:

Thermische Desinfektion (manuell):
Die thermische Desinfektion einer Dusche auf Basis der adaptiven Multifunktions-Wasserstrecke CONGENIAL sowie Armaturenkörper mit Bypass-Magnetventil kann über einen im Bypass installierten manuellen TD-Stopfen direkt pro Dusche vorgenommen werden.

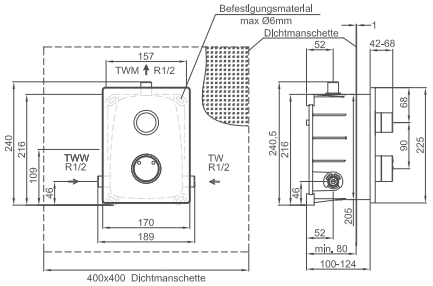

Technische Daten:

Betriebsdruck:	1,5–5,0 bar
Wassertemperatur Normalbetrieb (max.):	70 °C
Wassertemperatur therm. Desinfektion:	kurzzeitig, zur therm. Desinfektion, 80 °C
Durchflussmenge DN15:	0,15 l/s
Abmessungen (BxHxT):	170x225x10 mm

Notwendige Zusatzartikel:
CONR2112 Rohmontageset, Brausekopf, Handbrausegarnitur

Optionales Zubehör:
CONO321000 Thermische Desinfektion (elektronisch) (Voraussetzung: mit entsprechender Verdrahtung/Netzgerät und Schlüsselschalter), siehe Kapitel Zubehör

Ausführung		Therm. Desinfektion (manuell)	Bestellnummer
			CONM2156216000
		•	**CONM2156216020**
Brauseköpfe	(siehe Kapitel Brauseköpfe)	CONHEAD Düsenbrausekopf GOLF	**CONO010000**
		CONHEAD Regenbrausekopf RAIN2	**CONO020000**
		CONHEAD Regenbrausekopf SHORTY	**CONO030000**
		CONHEAD Düsenbrausekopf VESUV	**CONO060000**
		CONHEAD Düsenbrausekopf CITY	**CONO050000**
		CONHEAD Handbrausegarnitur	**CONO040000**

CONGENIAL FIT Dusche UP Edelstahl, oval, Wasserhydraulik, DN15



≤ 40°C | DN 15 | TD M | H2O

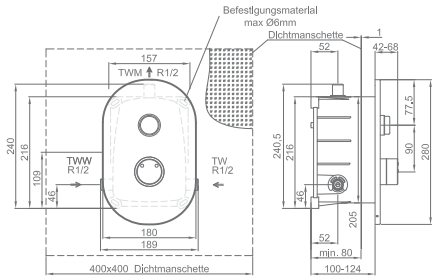

CONGENIAL FIT Dusche Unterputz Edelstahl, oval, Wasserhydraulik, DN15 – Fertigmontageset

Fertigmontageset für mechanische Duscheinrichtung, ausgeführt als Unterputz-Dusche in Nennweite DN15. Mit thermostatischer Mischeinrichtung zum Anschluss an Kalt- und Warmwasser. Einsatzbereich im Neubau und Sanierung in gewerblichen, halböffentlichen und öffentlichen Sanitärräumen

- Unterputz-Dusche Fertigmontageset mit ovaler Abdeckplatte
- verdeckte Befestigung, robuste Zweifach-Verriegelung, Drainageablauf für Kondenswasserbildung
- Abdeckplatte: Edelstahl 1.4301, alle sichtbaren Oberflächen: Edelstahl gebürstet
- Halterahmen für Abdeckplatte
- Durchführung Funktionselemente und Thermostat inkl. EPDM-Dichtringen
- Multifunktionswerkzeug für Wartungsarbeiten
- adaptive Multifunktions-Wasserstrecke CONGENIAL mit manuellem TD-Stopfen bei Funktion thermische Desinfektion
- Upgrade- und Umrüstfunktionalitäten
- Armaturenkörper: entzinkungsbeständiges Pressmessing, als hochwertige Thermostatbatterie, Thermostatgriff: Messing verchromt
- sichtbare Komponenten aus massivem, hochglanzverchromtem Messing, mit Sicherheitsanschlag
- Wahlmöglichkeit des Temperatureinstellbereichs
- integrierte Rückflussverhinderer im Bypass und Rückflussverhinderer und Siebkartuschen für Wasserzuläufe
- alle Funktionsteile ohne Ausbau des Armaturenkörpers bei Wartungsarbeiten demontierbar
- mechanische Bedienung der Duschfunktion über wasserhydraulischen Selbstschluss-Druckknopf
- die Wasserlaufzeit der Duschfunktion kann bei mechanischen hydraulischen Duschen durch eine Verstellschraube in der Hydraulik pro Dusche eingestellt werden

Ausführungsoptionen:

Thermische Desinfektion (manuell):
Die thermische Desinfektion einer Dusche auf Basis der adaptiven Multifunktions-Wasserstrecke CONGENIAL sowie Armaturenkörper mit Bypass-Magnetventil kann über einen im Bypass installierten manuellen TD-Stopfen direkt pro Dusche vorgenommen werden.

Technische Daten:

Betriebsdruck:	1,5–5,0 bar
Wassertemperatur Normalbetrieb (max.):	70 °C
Wassertemperatur therm. Desinfektion:	kurzzeitig, zur therm. Desinfektion, 80 °C
Durchflussmenge DN15:	0,15 l/s
Wasserlaufzeit Einstellbereich:	3–30 s
Wasserlaufzeit Werkseinstellung:	30 s
Abmessungen (BxHxT):	180x280x10 mm

Notwendige Zusatzartikel:
CONR2112 Rohmontageset, Brausekopf, Handbrausegarnitur

Optionales Zubehör:
CONO321000 Thermische Desinfektion (elektronisch) (Voraussetzung: mit entsprechender Verdrahtung/Netzgerät und Schlüsselschalter), siehe Kapitel Zubehör

Ausführung		TD M Therm. Desinfektion (manuell)	H2O einstellbare Wasserlaufzeit	Bestellnummer
H2O			•	**CONM2117214000**
		•	•	**CONM2117214020**
Brauseköpfe	(siehe Kapitel Brauseköpfe)	CONHEAD Düsenbrausekopf GOLF		**CONO010000**
		CONHEAD Regenbrausekopf RAIN2		**CONO020000**
		CONHEAD Regenbrausekopf SHORTY		**CONO030000**
		CONHEAD Düsenbrausekopf VESUV		**CONO060000**
		CONHEAD Düsenbrausekopf CITY		**CONO050000**
		CONHEAD Handbrausegarnitur		**CONO040000**

CONTI Sanitärarmaturen GmbH | Hauptstraße 98 | 35435 Wettenberg | Deutschland | Tel. +49 641 982210 | Fax +49 641 9822150 | info@conti.plus

CONGENIAL FIT Dusche UP verchromt, oval, Wasserhydraulik, DN15



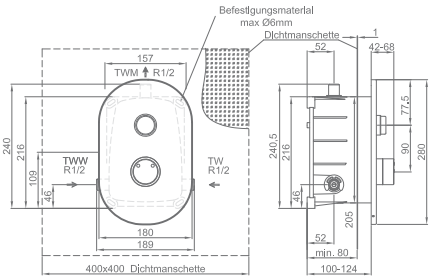

CONGENIAL FIT Dusche Unterputz verchromt, oval, Wasserhydraulik, DN15 – Fertigmontageset

Fertigmontageset für mechanische Duscheinrichtung, ausgeführt als Unterputz-Dusche in Nennweite DN15. Mit thermostatischer Mischeinrichtung zum Anschluss an Kalt- und Warmwasser. Einsatzbereich im Neubau und Sanierung in öffentlichen, halböffentlichen und gewerblichen Sanitärräumen.

- Unterputz-Dusche Fertigmontageset mit ovaler Abdeckplatte
- verdeckte Befestigung, robuste Zweifach-Verriegelung, Drainageablauf für Kondenswasserbildung
- Abdeckplatte: Edelstahl 1.4301, alle sichtbaren Oberflächen: Edelstahl verchromt,
- Halterahmen für Abdeckplatte
- Durchführung Funktionselemente und Thermostat inkl. EPDM-Dichtringen
- Multifunktionswerkzeug für Wartungsarbeiten
- adaptive Multifunktions-Wasserstrecke CONGENIAL mit manuellem TD-Stopfen bei Funktion thermische Desinfektion
- Upgrade- und Umrüstfunktionalitäten
- Armaturenkörper: entzinkungsbeständiges Pressmessing, als hochwertige Thermostatbatterie, Thermostatgriff: Messing verchromt
- sichtbare Komponenten aus massivem, hochglanzverchromtem Messing, mit Sicherheitsanschlag
- Wahlmöglichkeit des Temperatureinstellbereichs
- integrierte Rückflussverhinderer im Bypass und Rückflussverhinderer und Siebkartuschen für Wasserzuläufe
- alle Funktionsteile ohne Ausbau des Armaturenkörpers bei Wartungsarbeiten demontierbar
- mechanische Bedienung der Duschfunktion über wasserhydraulischen Selbstschluss-Druckknopf
- die Wasserlaufzeit der Duschfunktion kann bei mechanischen hydraulischen Duschen durch eine Verstellschraube in der Hydraulik pro Dusche eingestellt werden

Ausführungsoptionen:

Thermische Desinfektion (manuell):
Die thermische Desinfektion einer Dusche auf Basis der adaptiven Multifunktions-Wasserstrecke CONGENIAL sowie Armaturenkörper mit Bypass-Magnetventil kann über einen im Bypass installierten manuellen TD-Stopfen direkt pro Dusche vorgenommen werden.

Technische Daten:

Betriebsdruck:	1,5–5,0 bar
Wassertemperatur Normalbetrieb (max.):	70 °C
Wassertemperatur therm. Desinfektion:	kurzzeitig, zur therm. Desinfektion, 80 °C
Durchflussmenge DN15:	0,15 l/s
Wasserlaufzeit Einstellbereich:	3–30 s
Wasserlaufzeit Werkseinstellung:	30 s
Abmessungen (BxHxT):	180x280x10 mm

Notwendige Zusatzartikel:
CONR2112 Rohmontageset, Brausekopf, Handbrausegarnitur

Optionales Zubehör:
CONO321000 Thermische Desinfektion (elektronisch) (Voraussetzung: mit entsprechender Verdrahtung/Netzgerät und Schlüsselschalter), siehe Kapitel Zubehör

Ausführung		Therm. Desinfektion (manuell)	einstellbare Wasserlaufzeit	Bestellnummer
H2O			•	**CONM2157214000**
		•	•	**CONM2157214020**
Brauseköpfe	(siehe Kapitel Brauseköpfe)	CONHEAD Düsenbrausekopf GOLF		**CONO010000**
		CONHEAD Regenbrausekopf RAIN2		**CONO020000**
		CONHEAD Regenbrausekopf SHORTY		**CONO030000**
		CONHEAD Düsenbrausekopf VESUV		**CONO060000**
		CONHEAD Düsenbrausekopf CITY		**CONO050000**
		CONHEAD Handbrausegarnitur		**CONO040000**

CONGENIAL FIT Dusche UP Edelstahl, oval, Ölhydraulik, DN15



CONGENIAL FIT Dusche Unterputz Edelstahl, oval, Ölhydraulik, DN15 – Fertigmontageset

Fertigmontageset für mechanische Duscheinrichtung, ausgeführt als Unterputz-Dusche in Nennweite DN15. Mit thermostatischer Mischeinrichtung zum Anschluss an Kalt- und Warmwasser. Einsatzbereich im Neubau und Sanierung in öffentlichen, halböffentlichen und gewerblichen Sanitärräumen.

- Unterputz-Dusche Fertigmontageset mit ovaler Abdeckplatte
- verdeckte Befestigung, robuste Zweifach-Verriegelung, Drainageablauf für Kondenswasserbildung
- Abdeckplatte: Edelstahl 1.4301, alle sichtbaren Oberflächen: Edelstahl gebürstet
- Halterahmen für Abdeckplatte
- Durchführung Funktionselemente und Thermostat inkl. EPDM-Dichtringen
- Multifunktionswerkzeug für Wartungsarbeiten
- adaptive Multifunktions-Wasserstrecke CONGENIAL mit manuellem TD-Stopfen bei Funktion thermische Desinfektion
- Upgrade- und Umrüstfunktionalitäten
- Armaturenkörper: entzinkungsbeständiges Pressmessing, als hochwertige Thermostatbatterie, Thermostatgriff: Messing verchromt
- sichtbare Komponenten aus massivem, hochglanzverchromtem Messing, mit Sicherheitsanschlag
- Wahlmöglichkeit des Temperatureinstellbereichs
- integrierte Rückflussverhinderer im Bypass und Rückflussverhinderer und Siebkartuschen für Wasserzuläufe
- alle Funktionsteile ohne Ausbau des Armaturenkörpers bei Wartungsarbeiten demontierbar
- mechanische Bedienung der Duschfunktion über ölhydraulischen Selbstschluss-Druckknopf
- die Wasserlaufzeit der Duschfunktion kann bei mechanischen hydraulischen Duschen durch eine Verstellschraube in der Hydraulik pro Dusche eingestellt werden

Ausführungsoptionen:

Thermische Desinfektion (manuell):
Die thermische Desinfektion einer Dusche auf Basis der adaptiven Multifunktions-Wasserstrecke CONGENIAL sowie Armaturenkörper mit Bypass-Magnetventil kann über einen im Bypass installierten manuellen TD-Stopfen direkt pro Dusche vorgenommen werden.

Technische Daten:

Betriebsdruck:	1,5–5,0 bar
Wassertemperatur Normalbetrieb (max.):	70 °C
Wassertemperatur therm. Desinfektion:	kurzzeitig, zur therm. Desinfektion, 80 °C
Durchflussmenge DN15:	0,15 l/s
Wasserlaufzeit Einstellbereich:	3–30 s
Wasserlaufzeit Werkseinstellung:	30 s
Abmessungen (BxHxT):	180x280x10 mm

Notwendige Zusatzartikel:
CONR2112 Rohmontageset, Brausekopf, Handbrausegarnitur

Optionales Zubehör:
CONO321000 Thermische Desinfektion (elektronisch) (Voraussetzung: mit entsprechender Verdrahtung/Netzgerät und Schlüsselschalter), siehe Kapitel Zubehör

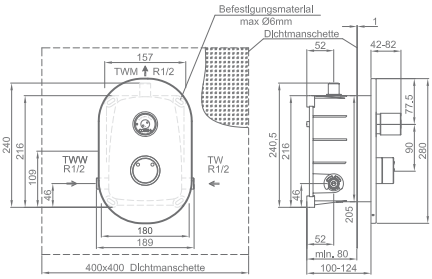

Ausführung		Therm. Desinfektion (manuell)	einstellbare Wasserlaufzeit	Bestellnummer
ÖL			•	**CONM2117215000**
		•	•	**CONM2117215020**
Brauseköpfe	(siehe Kapitel Brauseköpfe)	CONHEAD Düsenbrausekopf GOLF		**CONO010000**
		CONHEAD Regenbrausekopf RAIN2		**CONO020000**
		CONHEAD Regenbrausekopf SHORTY		**CONO030000**
		CONHEAD Düsenbrausekopf VESUV		**CONO060000**
		CONHEAD Düsenbrausekopf CITY		**CONO050000**
		CONHEAD Handbrausegarnitur		**CONO040000**

CONTI Sanitärarmaturen GmbH | Hauptstraße 98 | 35435 Wettenberg | Deutschland | Tel. +49 641 982210 | Fax +49 641 9822150 | info@conti.plus

CONGENIAL FIT Dusche UP verchromt, oval, Ölhydraulik, DN15



≤ 40°C | DN 15 | TD M | ÖL

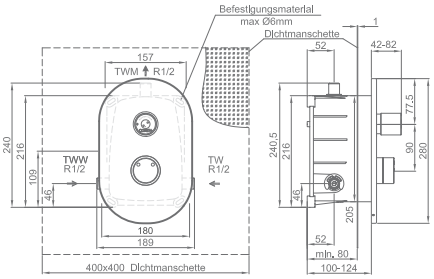

CONGENIAL FIT Dusche Unterputz verchromt, oval, Ölhydraulik, DN15 – Fertigmontageset

Fertigmontageset für mechanische Duscheinrichtung, ausgeführt als Unterputz-Dusche in Nennweite DN15. Mit thermostatischer Mischeinrichtung zum Anschluss an Kalt- und Warmwasser. Einsatzbereich im Neubau und Sanierung in öffentlichen, halböffentlichen und gewerblichen Sanitärräumen.

- Unterputz-Dusche Fertigmontageset mit ovaler Abdeckplatte
- verdeckte Befestigung, robuste Zweifach-Verriegelung, Drainageablauf für Kondenswasserbildung
- Abdeckplatte: Edelstahl 1.4301, alle sichtbaren Oberflächen: Edelstahl verchromt
- Halterahmen für Abdeckplatte
- Durchführung Funktionselemente und Thermostat inkl. EPDM-Dichtringen
- Multifunktionswerkzeug für Wartungsarbeiten
- adaptive Multifunktions-Wasserstrecke CONGENIAL mit manuellem TD-Stopfen bei Funktion thermische Desinfektion
- Upgrade- und Umrüstfunktionalitäten
- Armaturenkörper: entzinkungsbeständiges Pressmessing, als hochwertige Thermostatbatterie, Thermostatgriff: Messing verchromt
- sichtbare Komponenten aus massivem, hochglanzverchromtem Messing, mit Sicherheitsanschlag
- Wahlmöglichkeit des Temperatureinstellbereichs
- integrierte Rückflussverhinderer im Bypass und Rückflussverhinderer und Siebkartuschen für Wasserzuläufe
- alle Funktionsteile ohne Ausbau des Armaturenkörpers bei Wartungsarbeiten demontierbar
- mechanische Bedienung der Duschfunktion über ölhydraulischen Selbstschluss-Druckknopf
- die Wasserlaufzeit der Duschfunktion kann bei mechanischen hydraulischen Duschen durch eine Verstellschraube in der Hydraulik pro Dusche eingestellt werden

Ausführungsoptionen:

Thermische Desinfektion (manuell):
Die thermische Desinfektion einer Dusche auf Basis der adaptiven Multifunktions-Wasserstrecke CONGENIAL sowie Armaturenkörper mit Bypass-Magnetventil kann über einen im Bypass installierten manuellen TD-Stopfen direkt pro Dusche vorgenommen werden.

Technische Daten:

Betriebsdruck:	1,5–5,0 bar
Wassertemperatur Normalbetrieb (max.):	70 °C
Wassertemperatur therm. Desinfektion:	kurzzeitig, zur therm. Desinfektion, 80 °C
Durchflussmenge DN15:	0,15 l/s
Wasserlaufzeit Einstellbereich:	3–30 s
Wasserlaufzeit Werkseinstellung:	30 s
Abmessungen (BxHxT):	180x280x10 mm

Notwendige Zusatzartikel:
CONR2112 Rohmontageset, Brausekopf, Handbrausegarnitur

Optionales Zubehör:
CONO321000 Thermische Desinfektion (elektronisch) (Voraussetzung: mit entsprechender Verdrahtung/Netzgerät und Schlüsselschalter), siehe Kapitel Zubehör

Ausführung		TD M	ÖL	Bestellnummer
ÖL			•	**CONM2157215000**
		•	•	**CONM2157215020**

Brauseköpfe	(siehe Kapitel Brauseköpfe)	CONHEAD Düsenbrausekopf GOLF	**CONO010000**
		CONHEAD Regenbrausekopf RAIN2	**CONO020000**
		CONHEAD Regenbrausekopf SHORTY	**CONO030000**
		CONHEAD Düsenbrausekopf VESUV	**CONO060000**
		CONHEAD Düsenbrausekopf CITY	**CONO050000**
		CONHEAD Handbrausegarnitur	**CONO040000**

CONGENIAL FIT Dusche UP Edelstahl, oval, Auf-/Zu-Griff, DN15





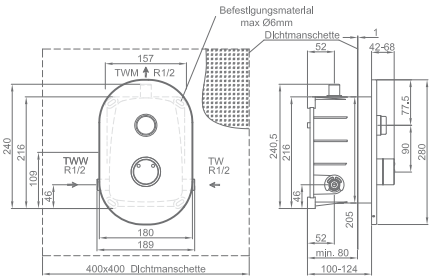

CONGENIAL FIT Dusche Unterputz Edelstahl, oval, Auf-/Zu-Griff, DN15 – Fertigmontageset

Fertigmontageset für mechanische Duscheinrichtung, ausgeführt als Unterputz-Dusche in Nennweite DN15. Mit thermostatischer Mischeinrichtung zum Anschluss an Kalt- und Warmwasser. Einsatzbereich im Neubau und Sanierung in öffentlichen, halböffentlichen und gewerblichen Sanitärräumen.

- Unterputz-Dusche Fertigmontageset mit ovaler Abdeckplatte
- verdeckte Befestigung, robuste Zweifach-Verriegelung, Drainageablauf für Kondenswasserbildung
- Abdeckplatte: Edelstahl 1.4301, alle sichtbaren Oberflächen: Edelstahl gebürstet
- Halterahmen für Abdeckplatte
- Durchführung Funktionselemente und Thermostat inkl. EPDM-Dichtringen
- Multifunktionswerkzeug für Wartungsarbeiten
- adaptive Multifunktions-Wasserstrecke CONGENIAL mit manuellem TD-Stopfen bei Funktion thermische Desinfektion
- Upgrade- und Umrüstfunktionalitäten
- Armaturenkörper: entzinkungsbeständiges Pressmessing, als hochwertige Thermostatbatterie, Thermostatgriff: Messing verchromt
- sichtbare Komponenten aus massivem, hochglanzverchromtem Messing, mit Sicherheitsanschlag
- Wahlmöglichkeit des Temperatureinstellbereichs
- integrierte Rückflussverhinderer im Bypass und Rückflussverhinderer und Siebkartuschen für Wasserzuläufe
- alle Funktionsteile ohne Ausbau des Armaturenkörpers bei Wartungsarbeiten demontierbar
- mechanische Bedienung der Duschfunktion über Auf-/ Zu-Griff

Ausführungsoptionen:

Thermische Desinfektion (manuell):
Die thermische Desinfektion einer Dusche auf Basis der adaptiven Multifunktions-Wasserstrecke CONGENIAL sowie Armaturenkörper mit Bypass-Magnetventil kann über einen im Bypass installierten manuellen TD-Stopfen direkt pro Dusche vorgenommen werden.

Technische Daten:

Betriebsdruck:	1,5–5,0 bar
Wassertemperatur Normalbetrieb (max.):	70 °C
Wassertemperatur therm. Desinfektion:	kurzzeitig, zur therm. Desinfektion, 80 °C
Durchflussmenge DN15:	0,15 l/s
Abmessungen (BxHxT):	180x280x10 mm

Notwendige Zusatzartikel:
CONR2112 Rohmontageset, Brausekopf, Handbrausegarnitur

Optionales Zubehör:
CONO321000 Thermische Desinfektion (elektronisch) (Voraussetzung: mit entsprechender Verdrahtung/Netzgerät und Schlüsselschalter), siehe Kapitel Zubehör

Ausführung		Therm. Desinfektion (manuell)	Bestellnummer
			CONM2117216000
		•	**CONM2117216020**
Brauseköpfe	(siehe Kapitel Brauseköpfe)	CONHEAD Düsenbrausekopf GOLF	**CONO010000**
		CONHEAD Regenbrausekopf RAIN2	**CONO020000**
		CONHEAD Regenbrausekopf SHORTY	**CONO030000**
		CONHEAD Düsenbrausekopf VESUV	**CONO060000**
		CONHEAD Düsenbrausekopf CITY	**CONO050000**
		CONHEAD Handbrausegarnitur	**CONO040000**

CONTI Sanitärarmaturen GmbH | Hauptstraße 98 | 35435 Wettenberg | Deutschland | Tel. +49 641 982210 | Fax +49 641 9822150 | info@conti.plus

CONGENIAL FIT Dusche UP verchromt, oval, Auf-/Zu-Griff, DN15



≤ 40°C | DN 15 | TD M

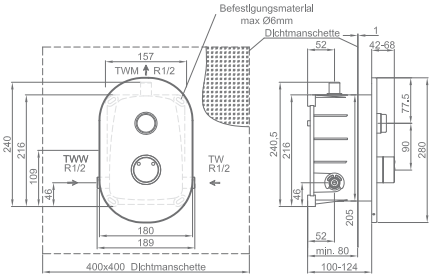

CONGENIAL FIT Dusche Unterputz verchromt, oval, Auf-/Zu-Griff, DN15 – Fertigmontageset

Fertigmontageset für mechanische Duscheinrichtung, ausgeführt als Unterputz-Dusche in Nennweite DN15. Mit thermostatischer Mischeinrichtung zum Anschluss an Kalt- und Warmwasser. Einsatzbereich im Neubau und Sanierung in öffentlichen, halböffentlichen und gewerblichen Sanitärräumen.

- Unterputz-Dusche Fertigmontageset mit ovaler Abdeckplatte
- verdeckte Befestigung, robuste Zweifach-Verriegelung, Drainageablauf für Kondenswasserbildung
- Abdeckplatte: Edelstahl 1.4301, alle sichtbaren Oberflächen: Edelstahl verchromt
- Halterahmen für Abdeckplatte
- Durchführung Funktionselemente und Thermostat inkl. EPDM-Dichtringen
- Multifunktionswerkzeug für Wartungsarbeiten
- adaptive Multifunktions-Wasserstrecke CONGENIAL mit manuellem TD-Stopfen bei Funktion thermische Desinfektion
- Upgrade- und Umrüstfunktionalitäten
- Armaturenkörper: entzinkungsbeständiges Pressmessing, als hochwertige Thermostatbatterie, Thermostatgriff: Messing verchromt
- sichtbare Komponenten aus massivem, hochglanzverchromtem Messing, mit Sicherheitsanschlag
- Wahlmöglichkeit des Temperatureinstellbereichs
- integrierte Rückflussverhinderer im Bypass und Rückflussverhinderer und Siebkartuschen für Wasserzuläufe
- alle Funktionsteile ohne Ausbau des Armaturenkörpers bei Wartungsarbeiten demontierbar
- mechanische Bedienung der Duschfunktion über Auf-/ Zu-Griff

Ausführungsoptionen:

Thermische Desinfektion (manuell):
Die thermische Desinfektion einer Dusche auf Basis der adaptiven Multifunktions-Wasserstrecke CONGENIAL sowie Armaturenkörper mit Bypass-Magnetventil kann über einen im Bypass installierten manuellen TD-Stopfen direkt pro Dusche vorgenommen werden.

Technische Daten:

Betriebsdruck:	1,5–5,0 bar
Wassertemperatur Normalbetrieb (max.):	70 °C
Wassertemperatur therm. Desinfektion:	kurzzeitig, zur therm. Desinfektion, 80 °C
Durchflussmenge DN15:	0,15 l/s
Abmessungen (BxHxT):	180x280x10 mm

Notwendige Zusatzartikel:
CONR2112 Rohmontageset, Brausekopf, Handbrausegarnitur

Optionales Zubehör:
CONO321000 Thermische Desinfektion (elektronisch) (Voraussetzung: mit entsprechender Verdrahtung/Netzgerät und Schlüsselschalter), siehe Kapitel Zubehör

Ausführung		Therm. Desinfektion (manuell)	Bestellnummer
			CONM2157216000
		•	**CONM2157216020**
Brauseköpfe	(siehe Kapitel Brauseköpfe)	CONHEAD Düsenbrausekopf GOLF	**CONO010000**
		CONHEAD Regenbrausekopf RAIN2	**CONO020000**
		CONHEAD Regenbrausekopf SHORTY	**CONO030000**
		CONHEAD Düsenbrausekopf VESUV	**CONO060000**
		CONHEAD Düsenbrausekopf CITY	**CONO050000**
		CONHEAD Handbrausegarnitur	**CONO040000**

CONBASE Dusche UP Edelstahl, rund, Ölhydraulik, DN15



DN 15 | ÖL

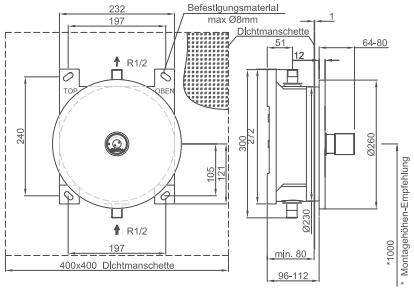

CONBASE Dusche Unterputz Edelstahl, rund, Ölhydraulik, DN15 – Fertigmontageset

Fertigmontageset für mechanische Duscheinrichtung, ausgeführt als Unterputz-Dusche in Nennweite DN15. Ohne Mischeinrichtung zum Anschluss an Kalt- oder vorgemischtem Wasser. Einsatzbereich im Neubau und Sanierung in öffentlichen, halböffentlichen und gewerblichen Sanitärräumen.

- Unterputz-Dusche Fertigmontageset mit runder Abdeckplatte
- verdeckte Befestigung, robuste Vierfach-Verriegelung, Mehrfach-Abdichtsystem mit Drainageablauf für Kondenswasserbildung
- Abdeckplatte: Edelstahl 1.4301, alle sichtbaren Oberflächen: Edelstahl gebürstet
- Halterahmen für Abdeckplatte: ABS mit EPDM-Lippendichtung
- Multifunktionswerkzeug für Wartungsarbeiten
- Wasserstrecke: Messing mit ölhydraulischem Selbstschluss-Druckknopf
- mechanische Bedienung der Duschfunktion über ölhydraulischen Selbstschluss-Druckknopf
- die Wasserlaufzeit der Duschfunktion kann bei mechanischen hydraulischen Duschen durch eine Verstellschraube in der Hydraulik pro Dusche eingestellt werden

Technische Daten:

Betriebsdruck:	1,5–5,0 bar
Wassertemperatur Normalbetrieb (max.):	70 °C
Wassertemperatur therm. Desinfektion:	kurzzeitig, zur therm. Desinfektion, 80 °C
Durchflussmenge DN15:	0,15 l/s
Wasserlaufzeit Einstellbereich	3–30 s
Wasserlaufzeit Werkseinstellung:	30 s
Abmessungen (ØxT):	260x12 mm

Notwendige Zusatzartikel:
CONR0111 Rohmontageset, Brausekopf, Handbrausegarnitur

Ausführung		einstellbare Wasserlaufzeit	Bestellnummer
ÖL		•	**CONM2113175000**

Brauseköpfe			
	(siehe Kapitel Brauseköpfe)	CONHEAD Düsenbrausekopf GOLF	**CONO010000**
		CONHEAD Regenbrausekopf RAIN2	**CONO020000**
		CONHEAD Regenbrausekopf SHORTY	**CONO030000**
		CONHEAD Düsenbrausekopf VESUV	**CONO060000**
		CONHEAD Düsenbrausekopf CITY	**CONO050000**
		CONHEAD Handbrausegarnitur	**CONO040000**

CONTI Sanitärarmaturen GmbH | Hauptstraße 98 | 35435 Wettenberg | Deutschland | Tel. +49 641 982210 | Fax +49 641 9822150 | info@conti.plus

CONBASE Dusche UP Edelstahl, eckig, Ölhydraulik, DN15



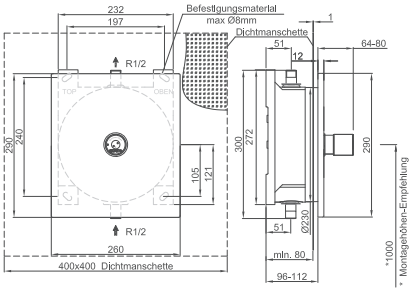

CONBASE Dusche Unterputz Edelstahl, eckig, Ölhydraulik, DN15 – Fertigmontageset

Fertigmontageset für mechanische Duscheinrichtung, ausgeführt als Unterputz-Dusche in Nennweite DN15. Ohne Mischeinrichtung zum Anschluss an Kalt- oder vorgemischtem Wasser. Einsatzbereich im Neubau und Sanierung in öffentlichen, halböffentlichen und gewerblichen Sanitärräumen.

- Unterputz-Dusche Fertigmontageset mit eckiger Abdeckplatte
- verdeckte Befestigung, robuste Vierfach-Verriegelung, Mehrfach-Abdichtsystem mit Drainageablauf für Kondenswasserbildung
- Abdeckplatte: Edelstahl 1.4301, alle sichtbaren Oberflächen: Edelstahl gebürstet
- Halterahmen für Abdeckplatte: ABS mit EPDM-Lippendichtung
- Multifunktionswerkzeug für Wartungsarbeiten
- Wasserstrecke: Messing mit ölhydraulischem Selbstschluss-Druckknopf
- mechanische Bedienung der Duschfunktion über ölhydraulischen Selbstschluss-Druckknopf
- die Wasserlaufzeit der Duschfunktion kann bei mechanischen hydraulischen Duschen durch eine Verstellschraube in der Hydraulik pro Dusche eingestellt werden

Technische Daten:

Betriebsdruck:	1,5–5,0 bar
Wassertemperatur Normalbetrieb (max.):	70 °C
Wassertemperatur therm. Desinfektion:	kurzzeitig, zur therm. Desinfektion, 80 °C
Durchflussmenge DN15:	0,15 l/s
Wasserlaufzeit Einstellbereich:	3–30 s
Wasserlaufzeit Werkseinstellung:	30 s
Abmessungen (BxHxT):	260x290x12 mm

Notwendige Zusatzartikel:
CONR0111 Rohmontageset, Brausekopf, Handbrausegarnitur

Ausführung		einstellbare Wasserlaufzeit	Bestellnummer
ÖL		•	**CONM2113185000**
Brauseköpfe	(siehe Kapitel Brauseköpfe)	CONHEAD Düsenbrausekopf GOLF	**CONO010000**
		CONHEAD Regenbrausekopf RAIN2	**CONO020000**
		CONHEAD Regenbrausekopf SHORTY	**CONO030000**
		CONHEAD Düsenbrausekopf VESUV	**CONO060000**
		CONHEAD Düsenbrausekopf CITY	**CONO050000**
		CONHEAD Handbrausegarnitur	**CONO040000**

CONBASE MINI Dusche UP Edelstahl, rund, Wasserhydraulik



DN 15 DN 20 H2O

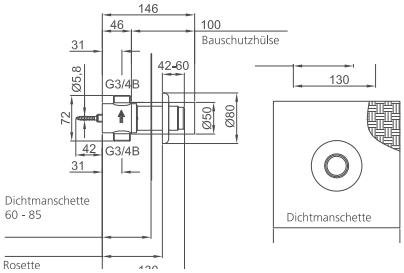

CONBASE MINI Dusche Unterputz Edelstahl, rund, Wasserhydraulik – Fertigmontageset

Fertigmontageset für mechanische Duscheinrichtung, ausgeführt als Unterputz-Dusche in Nennweite DN15 und DN20. Ohne Mischeinrichtung zum Anschluss an Kalt- oder vorgemischtem Wasser. Einsatzbereich im Neubau in öffentlichen, halböffentlichen und gewerblichen Sanitärräumen.

- Unterputz-Dusche Fertigmontageset mit runder Schubrosette (ØxT) 80x10 mm
- hydraulisches Selbstschlussventil
- Druckknopf und Schubrosette aus Messing verchromt
- die Wasserlaufzeit der Duschfunktion kann bei mechanischen hydraulischen Duschen durch eine Verstellschraube im Druckknopf pro Dusche eingestellt werden

Technische Daten:

Betriebsdruck:	1,5 – 5,0 bar
Wassertemperatur Normalbetrieb (max.):	70 °C
Durchflussmenge DN15:	0,15 l/s bis 0,35 l/s (3 bar)
Durchflussmenge DN20:	1,0 l/s (3 bar)
Berechnungsdurchfluss:	1,0 l/s
Wasserlaufzeit Einstellbereich:	7 – 15 (± 5) s

Notwendige Zusatzartikel:
CONR4111 Rohmontageset, Brausekopf, Handbrausegarnitur

Ausführung		DN 15 Anschluss DN15	DN 20 Anschluss DN20	einstellbare Wasserlaufzeit	Bestellnummer
H2O		•		•	**CONM2150174000**
H2O			•	•	**CONM2150184000**

Brauseköpfe			
	(siehe Kapitel Brauseköpfe)	CONHEAD Düsenbrausekopf GOLF	**CONO010000**
		CONHEAD Regenbrausekopf RAIN2	**CONO020000**
		CONHEAD Regenbrausekopf SHORTY	**CONO030000**
		CONHEAD Düsenbrausekopf VESUV	**CONO060000**
		CONHEAD Düsenbrausekopf CITY	**CONO050000**
		CONHEAD Handbrausegarnitur	**CONO040000**

CONTI Sanitärarmaturen GmbH | Hauptstraße 98 | 35435 Wettenberg | Deutschland | Tel. +49 641 982210 | Fax +49 641 9822150 | info@conti.plus


CONTI

CONPRO Dusche AP, verchromt, Wasserhydraulik, DN15



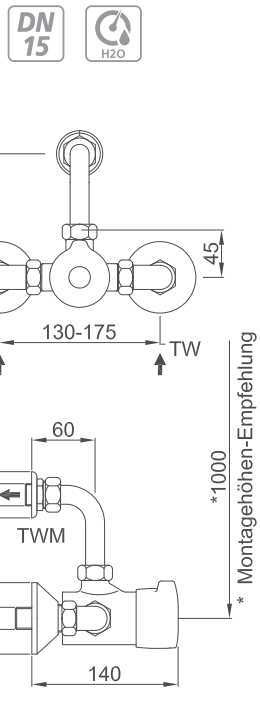

CONPRO Dusche Aufputz, verchromt, Wasserhydraulik, DN15

Für Wandaufbau, zum Anschluss an Kalt- und Warmwasser.

- Eingriff-Selbstschlussbatterie, massive Ausführung aus Metall, Gehäuse und Betätigungs-element aus Messing
- Hydrauliksteuerung, Kartuschentechnik, selbstreinigendes System, integrierte Rückflussverhinderer (DVGW-zertifiziert), Warmwasserzuflussbegrenzung, wählbare Wasserlaufzeit, stufenlos einstellbare Durchflussmenge
- alle wasserführenden Bauteile aus hygienischem Werkstoff entsprechend den Vorgaben der Trinkwasserverordnung und den a.a.R.d.T.
- Filterdichtungen aus nichtrostendem Stahl, verchromt
- Wandanschlusssatz mit absperrbaren S-Anschlüssen, Winkelanschlussverschraubungen, verchromt
- mit Abgangsbogen nach oben
- mit Mischung

Basisfunktionen:
Wasserlaufzeit: 30 s Werkseinstellung nach DIN EN 816 (20, 25 s)

Technische Daten:
Betriebsdruck: 1,5–5,0 bar
Berechnungsdurchfluss: 0,15 l/s
Wassertemperatur (max.): 60 °C (kurzzeitig, zur therm. Desinfektion, 75 °C)
Durchflussmenge: 0,15–0,35 l/s einstellbar (3 bar Fließdruck)
Berechnungsdurchfluss: 0,15 l/s
Anschluss Stichmaß: Zugang 130–175 mm, G 1/2 B
Abgang oben: G 1/2 B

Notwendiger Zusatzartikel:
Brausekopf

Bezeichnung	Auslauf	Bestellnummer
CONRPO Dusche Aufputz	mit Abgangsbogen	**CONM4159414000**

CONTI Sanitärarmaturen GmbH | Hauptstraße 98 | 35435 Wettenberg | Deutschland | Tel. +49 641 982210 | Fax +49 641 9822150 | info@conti.plus

CONPRO Dusche AP, verchromt, Wasserhydraulik, DN15





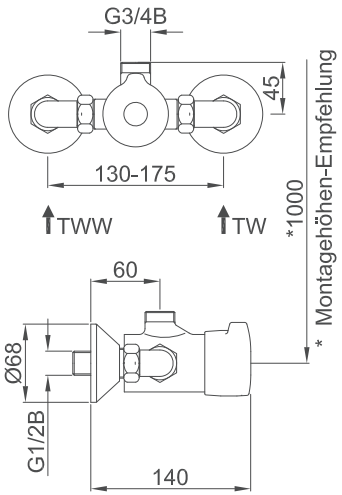

CONPRO Dusche Aufputz, verchromt, Wasserhydraulik, DN15

Für Wandaufbau, zum Anschluss an Kalt- und Warmwasser.

- Eingriff-Selbstschlussbatterie, massive Ausführung aus Metall, Gehäuse und Betätigungselement aus Messing
- Hydrauliksteuerung, Kartuschentechnik, selbstreinigendes System, integrierte Rückfluss-verhinderer (DVGW-zertifiziert), Warmwasserzuflussbegrenzung, wählbare Wasserlaufzeit, stufenlos einstellbare Durchflussmenge
- alle wasserführenden Bauteile aus hygienischem Werkstoff entsprechend den Vorgaben der Trinkwasserverordnung und den a.a.R.d.T.
- Filterdichtungen aus nichtrostendem Stahl, verchromt
- Wandanschlusssatz mit absperrbaren S-Anschlüssen, Winkelanschlussverschraubungen, verchromt
- mit Abgang nach oben
- mit Mischung

Basisfunktionen:
Wasserlaufzeit: 30 s Werkseinstellung nach DIN EN 816 (20, 25 s)

Technische Daten:
Betriebsdruck: 1,5–5,0 bar
Berechnungsdurchfluss: 0,15 l/s
Wassertemperatur (max.): 60 °C (kurzzeitig, zur therm. Desinfektion, 75 °C)
Durchflussmenge: 0,15–0,35 l/s einstellbar (3 bar Fließdruck)
Berechnungsdurchfluss: 0,15 l/s
Anschluss Stichmaß: Zugang 130–175 mm, G 1/2 B
Abgang oben: G 3/4 B

Notwendige Zusatzartikel:
CONO010060 CONHEAD Brauserohrgarnitur GOLF, DN15, Wandabstand 60 mm
CONO020060 CONHEAD Brauserohrgarnitur RAIN2, DN15 Wandabstand 60 mm

Bezeichnung	Auslauf	Bestellnummer
CONRPO Dusche Aufputz	ohne Abgangsbogen	**CONM4150414000**

CONPRO Dusche AP, verchromt, Wasserhydraulik, DN15





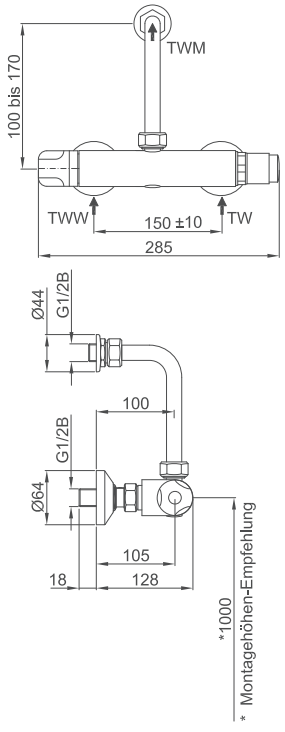

CONPRO Dusche Aufputz, verchromt, Wasserhydraulik, DN15

Für Wandaufbau, zum Anschluss an Kalt- und Warmwasser, Verbrühungsschutz, eigensicher.

- Möglichkeit zur manuellen Durchführung einer thermischen Desinfektion
- mit integriertem Selbstschlussventil, massive Ausführung in Metall, Gehäuse und Betätigungselement aus Messing, Hydrauliksteuerung, Kartuschentechnik, Temperatureinstellbereich 10–50 °C, Temperaturwähler mit Sicherheitssperre mit Festanschlag, integrierte Rückflussverhinderer und Edelstahlschmutzfangsiebe, einstellbare Durchflussmenge und eingestellte Wasserlaufzeit
- alle wasserführenden Bauteile aus hygienischem Werkstoff entsprechend den Vorgaben der Trinkwasserverordnung und den a.a.R.d.T.
- Wandanschlusssatz mit absperrbaren S-Anschlüssen, Winkelanschlussverschraubungen und kürzbarem Abgangsbogen, verchromt
- Thermostat mit Verbrühschutz, eigensicher
- Abgangsbogen nach oben

Basisfunktionen:

Wasserlaufzeit:	30 s Werkseinstellung nach DIN EN 816

Technische Daten:

Betriebsdruck:	1,5–5,0 bar
Berechnungsdurchfluss:	0,15 l/s
Wassertemperatur (max.):	60 °C (kurzzeitig, zur therm. Desinfektion, 75 °C)
Durchflussmenge:	0,37 l/s einstellbar (3 bar Fließdruck)
Berechnungsdurchfluss:	0,15 l/s
Anschluss Stichmaß:	Zugang 140–160 mm
Anschluss Stichmaß:	Abgang 100–170 mm
Anschluss:	G 1/2 B

Notwendiger Zusatzartikel:
Brausekopf DN15

Bezeichnung	Auslauf	Bestellnummer
CONRPO Dusche Aufputz	mit Abgangsbogen	**CONM4159214000**

CONTI Sanitärarmaturen GmbH | Hauptstraße 98 | 35435 Wettenberg | Deutschland | Tel. +49 641 982210 | Fax +49 641 9822150 | info@conti.plus

CONPRO Dusche AP, verchromt, Auf-/Zu-Griff, DN15

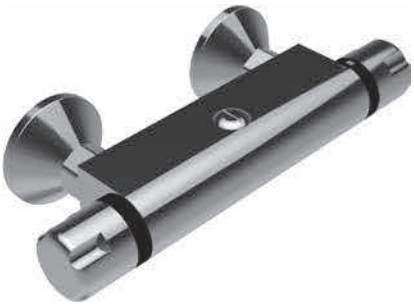



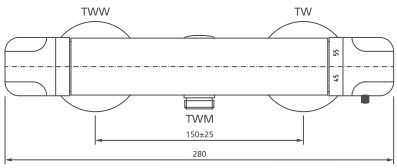

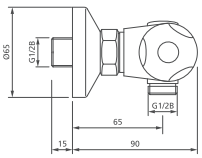

CONPRO Dusche Aufputz, verchromt, Auf-/Zu-Griff, DN15

Für Wandaufbau, zum Anschluss an Kalt- und Warmwasser.

- Thermostat, massive Ausführung aus Metall, Gehäuse aus Rotguss, Temperatureinstellbereich 10–50 °C, integrierte Rückflussverhinderer und Edelstahlschmutzfangsiebe
- alle wasserführenden Bauteile aus hygienischem Werkstoff entsprechend den Vorgaben der Trinkwasserverordnung und den a.a.R.d.T.
- Sicherheitssperre mit Festanschlag (entriegelbar für manuelle thermische Desinfektion) sowie Verbrühschutz bei Ausfall Kaltwasser, Möglichkeit zur manuellen thermischen Desinfektion, integriertes Absperrventil mit Keramikoberteil, wechselbarer Mischwasserabgang unten/oben, verchromt
- 1 Satz S-Anschlüsse mit Rosetten, verchromt
- ohne Abgangsbogen

Technische Daten:

Durchflussmenge:	0,25 l/s (3 bar Fließdruck)
Betriebsdruck (max.):	6,0 bar
Wassertemperatur (max.):	70 °C (kurzzeitig zur therm. Desinfektion 80 °C)
Anschlussgröße:	G 1/2 B

Notwendige Zusatzartikel:
Handbrausegarnitur

Bezeichnung	Auslauf	Bestellnummer
CONPRO Dusche Aufputz	ohne Abgangsbogen	**CONM4150216000**

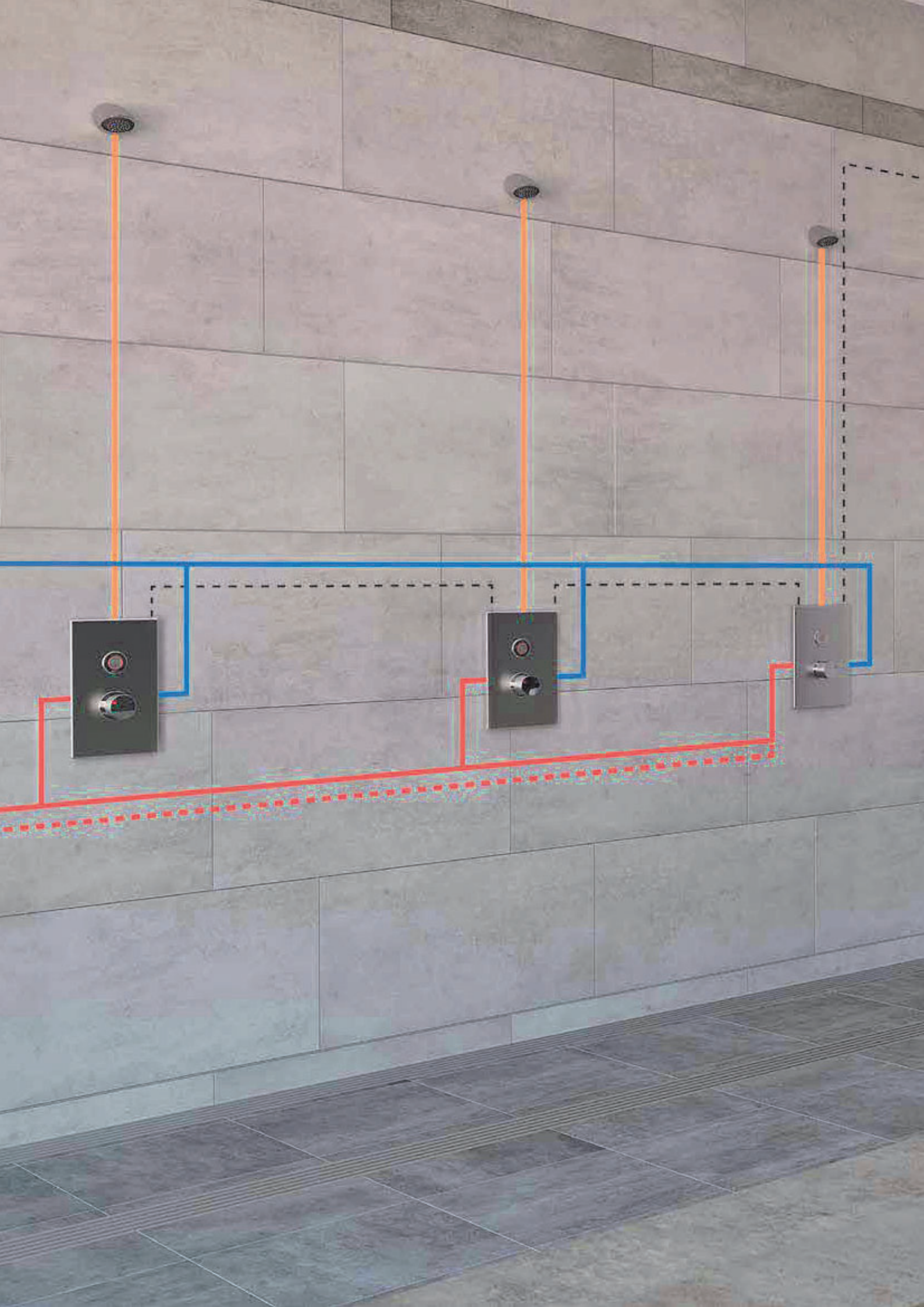

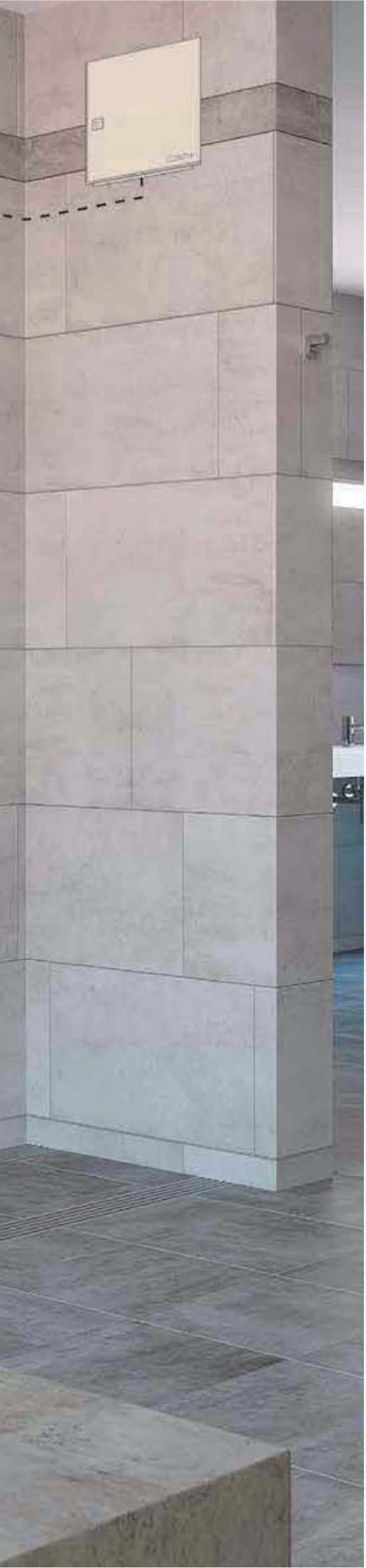

Zubehör Duschen

Rohmontagesets 186
Netzteile 191
Verteiler 194
Steuerterminal CONCHIP 197
Münzautomaten CONCASH 2.0 198
Sets Thermische Desinfektion 204
Set Schlüsselschalter 205
Manueller Stopfen TD 205
CNX Converter 206
BLE Converter 206
Magnetventil 207
Temperaturfühler 207
Nachrüstset Reinigungsstopp 208
Leitungen 208
Traversen 208
Haubenverlängerung 210
Zubehör 211
Anschluss-Schlauchset 212
Seifenablagen 212
Reinigungsprodukte 213
Montageset 213

Umrüstsets

Umrüstsets Duscheinrichtungen 216

Service

CONTI+ Service 222

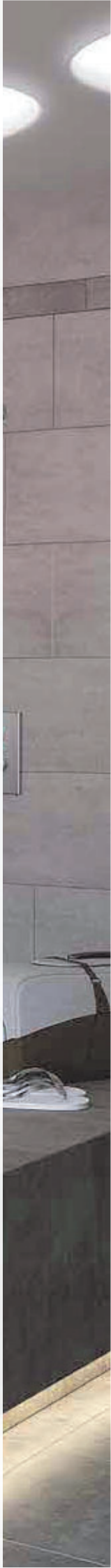

CONBOX Rohmontageset für Dusche Unterputz, DN15





CONBOX Rohmontageset Dusche Unterputz, DN15

Rohmontageset für mechanische und elektronische Duscheinrichtung auf Basis der adaptiven Multifunktions-Wasserstrecke CONGENIAL mit Thermostat, ausgeführt als Unterputz-Dusche in Nennweite DN15. Einsatzbereich im Neubau und Sanierung in öffentlichen, halböffentlichen und gewerblichen Sanitärräumen.

Bestehend aus:
- Unterputzkasten Duschen CONBOX
- Wandeinbaugehäuse: ABS, Abmessungen (BxHxT mind.): 232x272x96 mm, selbsttragend
- Befestigungslaschen für bauseitiges Befestigungsmaterial mit maximalem Durchmesser 8 mm
- auf Fliesenvorderkante ablängbarer Wanddurchdringungsdurchmesser 230 mm, Kondenswasserablaufschräge
- abgedichtete und schallentkoppelte Zu- und Abgänge aus Messing, Zugänge mit Vorabsperrventilen R 1/2
- lösbare Anschlussverschraubung zum Tausch Spülstück auf Wasserstrecke
- Einbautiefe mit Fertigmontageset: 96 – 110 mm
- Spülstück: ABS, gemäß DIN 1988-2 bzw. DIN EN 806-2, wasserlos und hygienisch auf Dichtheit geprüft
- Bauschutzstopfen: EPS, Abmessungen (ØxT): 226x40 mm
- Dichtmanschette: PE, Abmessungen (BxH): 450x450 mm, mit flexibler Dehnzone gemäß DIN 18534-3
- Anschluss an Kalt- und Warmwasser

Bezeichnung	Anschluss	Nennweite	Bestellnummer
CONBOX Rohmontageset Dusche Unterputz, Thermostat	R 1/2	DN15	**CONR0112**

CONBOX Flange Rohmontageset für Dusche Unterputz, DN15, mit Klebeflansch



CONBOX FLANGE Rohmontageset Dusche Unterputz, DN15, mit Klebeflansch

Rohmontageset für mechanische und elektronische Duscheinrichtung auf Basis der adaptiven Multifunktions-Wasserstrecke CONGENIAL mit Thermostat, ausgeführt als Unterputz-Dusche in Nennweite DN15. Einsatzbereich im Neubau und Sanierung in öffentlichen, halböffentlichen und gewerblichen Sanitärräumen.

Bestehend aus:
- Unterputzkasten Duschen mit Klebeflansch CONBOX FLANGE
- Wandeinbaugehäuse: ABS, Abmessungen (BxHxT mind.): 272x232x96 mm, selbsttragend
- Befestigungslaschen für bauseitiges Befestigungsmaterial mit maximalem Durchmesser 8 mm
- auf Fliesenvorderkante ablängbarer Wanddurchdringungsdurchmesser 230 mm, Kondenswasserablaufschräge
- abgedichtete und schallentkoppelte Zu- und Abgänge aus Messing, Zugänge mit Vorabsperrventilen R 1/2
- lösbare Anschlussverschraubung zum Tausch Spülstück auf Wasserstrecke
- Einbautiefe mit Fertigmontageset: 96 – 110 mm
- Spülstück: ABS, gemäß DIN 1988-2 bzw. DIN EN 806-2, wasserlos und hygienisch auf Dichtheit geprüft
- Bauschutzstopfen: EPS, Abmessungen (ØxT): 226x40 mm
- Klebeflansch: ABS, Abmessungen (ØxT): 430x12 mm, für Montage gemäß DIN 18534-3
- Anschluss an Kalt- und Warmwasser

Bezeichnung	Anschluss	Nennweite	Bestellnummer
CONBOX FLANGE Rohmontageset Dusche Unterputz mit Klebeflansch, Thermostat	R 1/2	DN15	**CONR1112**

CONTI Sanitärarmaturen GmbH | Hauptstraße 98 | 35435 Wettenberg | Deutschland | Tel. +49 641 98221 0 | Fax +49 641 98221 50 | info@conti.plus

CONBOX Rohmontageset Dusche Unterputz, DN20





CONBOX Rohmontageset Dusche Unterputz, Thermostat, DN20

Rohmontageset für mechanische und elektronische Duscheinrichtung, ausgeführt als Unterputz-Dusche mit Thermostat in Nennweite DN20. Einsatzbereich im Neubau und Sanierung in öffentlichen, halböffentlichen und gewerblichen Sanitärräumen.

Bestehend aus:
- Unterputzkasten CONBOX
- Wandeinbaugehäuse: ABS, Abmessungen (BxHxT mind.): 232x272x96 mm, selbsttragend
- Befestigungslaschen für bauseitiges Befestigungsmaterial mit maximalem Durchmesser 8 mm
- auf Fliesenvorderkante ablängbarer Wanddurchdringungsdurchmesser 230 mm, Kondenswasserablaufschräge
- abgedichtete Zu- und Abgänge aus Messing, Zugänge mit Vorabsperrventilen R 3/4
- Einbautiefe mit Fertigmontageset: 100 – 110 mm
- Spülstück: gemäß DIN 1988-2 bzw. DIN EN 806-2, wasserlos und hygienisch auf Dichtheit geprüft
- Bauschutzstopfen: EPS, Abmessungen (ØxT): 226x40 mm
- Dichtmanschette: PE, Abmessungen (BxH): 450x450 mm, mit flexibler Dehnzone gemäß DIN 18534-3
- Armaturenkörpergehäuse für hochwertige Thermostatbatterei mit Sicherheitsanschlag
- Anschluss an Kalt- und Warmwasser

Bezeichnung	Nennweite	Bestellnummer
CONBOX Rohmontageset Dusche Unterputz, Thermostat	DN20	**CONR0122**

CONBOX Rohmontageset Dusche Unterputz, DN20, TD





CONBOX Rohmontageset Dusche Unterputz, Thermostat, DN20, thermische Desinfektion

Rohmontageset für elektronische Duscheinrichtung, ausgeführt als Unterputz-Dusche für thermische Desinfektion mit Thermostat in Nennweite DN20. Einsatzbereich im Neubau und Sanierung in öffentlichen, halböffentlichen und gewerblichen Sanitärräumen.

Bestehend aus:
- Unterputzkasten CONBOX
- Wandeinbaugehäuse: ABS, Abmessungen (BxHxT mind.): 232x272x96 mm, selbsttragend
- Befestigungslaschen für bauseitiges Befestigungsmaterial mit maximalem Durchmesser 8 mm
- auf Fliesenvorderkante ablängbarer Wanddurchdringungsdurchmesser 230 mm, Kondenswasserablaufschräge
- abgedichtete Zu- und Abgänge aus Messing, Zugänge mit Vorabsperrventilen R 3/4
- Einbautiefe mit Fertigmontageset: 100 – 110 mm
- Spülstück: gemäß DIN 1988-2 bzw. DIN EN 806-2, wasserlos und hygienisch auf Dichtheit geprüft
- Bauschutzstopfen: EPS, Abmessungen (ØxT): 226x40 mm
- Dichtmanschette: PE, Abmessungen (BxH): 450x450 mm, mit flexibler Dehnzone gemäß DIN 18534-3
- Armaturenkörpergehäuse für hochwertige Thermostatbatterei mit Sicherheitsanschlag und Anschluss für thermische Desinfektion
- Anschluss an Kalt- und Warmwasser

Bezeichnung	Anschluss-Nennweite	Bestellnummer
CONBOX Rohmontageset Dusche Unterputz, Thermostat	DN20	**CONR0142**

CONBOX Rohmontageset Dusche Unterputz, DN15



CONBOX Rohmontageset Dusche Unterputz, DN15

Rohmontageset für mechanische und elektronische Duscheinrichtung, ausgeführt als Unterputz-Dusche ohne Thermostat in Nennweite DN15. Einsatzbereich im Neubau und Sanierung in öffentlichen, halböffentlichen und gewerblichen Sanitärräumen.

Bestehend aus:
- Unterputzkasten CONBOX
- Wandeinbaugehäuse: ABS, Abmessungen (BxHxT mind.): 232x272x96 mm, selbsttragend
- Befestigungslaschen für bauseitiges Befestigungsmaterial mit maximalem Durchmesser 8 mm
- auf Fliesenvorderkante ablängbarer Wanddurchdringungsdurchmesser 230 mm, Kondenswasserablaufschräge
- abgedichtete und schallentkoppelte Zu- und Abgänge aus Messing
- Zugang mit Vorabsperrventil R 1/2
- Einbautiefe mit Fertigmontageset: 96 – 110 mm
- Spülstück: ABS, gemäß DIN 1988-2 bzw. DIN EN 806-2, wasserlos und hygienisch auf Dichtheit geprüft
- Bauschutzstopfen: EPS, Abmessungen (ØxT): 226x40 mm
- Dichtmanschette: PE, Abmessungen (BxH): 450x450 mm, mit flexibler Dehnzone gemäß DIN 18534-3
- Anschluss an Kalt- oder vorgemischtem Wasser

Bezeichnung	Anschluss	Nennweite	Bestellnummer
CONBOX Rohmontageset Dusche Unterputz, ohne Thermostat	R 1/2	DN15	**CONR0111**

CONBOX Rohmontageset Dusche Unterputz, DN20



CONBOX Rohmontageset Dusche Unterputz, DN20

Rohmontageset für mechanische und elektronische Duscheinrichtung, ausgeführt als Unterputz-Dusche ohne Thermostat in Nennweite DN20. Einsatzbereich im Neubau und Sanierung in öffentlichen, halböffentlichen und gewerblichen Sanitärräumen.

Bestehend aus:
- Unterputzkasten CONBOX
- Wandeinbaugehäuse: ABS, Abmessungen (BxHxT mind.): 232x272x96 mm, selbsttragend
- Befestigungslaschen für bauseitiges Befestigungsmaterial mit maximalem Durchmesser 8 mm
- auf Fliesenvorderkante ablängbarer Wanddurchdringungsdurchmesser 230 mm, Kondenswasserablaufschräge
- abgedichteter Zu- und Abgang aus Messing, Zugang mit Vorabsperrventilen R 3/4
- Einbautiefe mit Fertigmontageset: 100–110 mm
- Spülstück: gemäß DIN 1988-2 bzw. DIN EN 806-2, wasserlos und hygienisch auf Dichtheit geprüft
- Bauschutzstopfen: EPS, Abmessungen (ØxT): 226x40 mm
- Dichtmanschette: PE, Abmessungen (BxH): 450x450 mm, mit flexibler Dehnzone gemäß DIN 18534-3
- Anschluss an Kalt- oder vorgemischtem Wasser

Bezeichnung	Anschluss	Nennweite	Bestellnummer
CONBOX Rohmontageset Dusche Unterputz, ohne Thermostat	R 3/4	DN20	**CONR0121**

CONTI Sanitärarmaturen GmbH | Hauptstraße 98 | 35435 Wettenberg | Deutschland | Tel. +49 641 98221 0 | Fax +49 641 98221 50 | info@conti.plus

CONBOX FIT Rohmontageset Dusche Unterputz, Thermostat, DN15





CONBOX FIT Rohmontageset Dusche Unterputz, Thermostat, DN15

Rohmontageset für mechanische und elektronische Duscheinrichtung auf Basis der adaptiven Multifunktions-Wasserstrecke CONGENIAL mit Thermostat, ausgeführt als Unterputz-Dusche in Nennweite DN15. Einsatzbereich im Neubau und Sanierung in öffentlichen, halböffentlichen und gewerblichen Sanitärräumen.

Bestehend aus:
- Unterputzkasten CONBOX FIT
- Wandeinbaugehäuse: ABS, Abmessungen (BxHxT mind.): 157x216x127 mm, selbsttragend
- Befestigungslaschen für bauseitiges Befestigungsmaterial mit maximalem Durchmesser 6 mm
- Kondenswasserablaufschräge, abgedichtete und schallentkoppelte Zu- und Abgänge aus Messing
- Zugänge mit Vorabsperrventilen R 1/2
- lösbare Anschlussverschraubungen zum Tausch Spülstück auf Wasserstrecke
- Einbautiefe mit Fertigmontageset: 85–112 mm
- Spülstück: ABS, gemäß DIN 1988-2 bzw. DIN EN 806-2, wasserlos und hygienisch auf Dichtheit geprüft
- Bauschutzstopfen: Kartonage
- Dichtmanschette: PE, Abmessungen (BxH): 400x400 mm, mit flexibler Dehnzone gemäß DIN 18534-3
- Anschluss an Kalt- oder Warmwasser

Bezeichnung	Anschluss	Nennweite	Bestellnummer
CONBOX FIT Rohmontageset Dusche Unterputz, Thermostat	R 1/2	DN15	**CONR2112**

CONBOX SLIM Rohmontageset Dusche Unterputz/Decke , DN15



CONBOX Rohmontageset Dusche Unterputz/Decke, DN15

Rohmontageset für elektronische Duscheinrichtung, ausgeführt ohne Thermostat als Unterputz-Dusche in Nennweite DN15. Einsatzbereich im Neubau und Sanierung in öffentlichen, halböffentlichen und gewerblichen Sanitärräumen.

Bestehend aus:
- Unterputzkasten CONBOX SLIM
- Wandeinbaugehäuse: PP, Abmessungen (ØxT): 85x58 mm
- auf Fliesenvorderkante ablängbarer Wanddurchdringungsdurchmesser 80 mm
- Klebeflansch: PP, Abmessungen (ØxT): 150x12,5 mm
- Bauschutzstopfen: EPS, Abmessungen (ØxT): 78x20 mm, Wasserstrecke: Messing
- Kugelhahn zur Absperrung, Spülstück, Anschluss R 1/2
- Verlängerungsleitung Piezo-Taster: 3 m, beidseitig 2-poliger Steckverbinderanschluss, Schutzart IP68
- Anschluss an Kalt- oder vorgemischtem Wasser

Bezeichnung	Anschluss	Nennweite	Bestellnummer
CONBOX SLIM Rohmontageset Dusche Unterputz / Decke	R 1/2	DN15	**CONR3111**

CONBOX SLIM Rohmontageset Dusche Unterputz/Decke, DN20



CONBOX SLIM Rohmontageset Dusche Unterputz/Decke, DN20

Rohmontageset für elektronische Duscheinrichtung, ausgeführt ohne Thermostat als Unterputz-Dusche in Nennweite DN20. Einsatzbereich im Neubau und Sanierung in öffentlichen, halböffentlichen und gewerblichen Sanitärräumen.

Bestehend aus:
- Unterputzkasten CONBOX SLIM
- Wandeinbaugehäuse: PP, Abmessungen (ØxT): 85x58 mm
- auf Fliesenvorderkante ablängbarer Wanddurchdringungsdurchmesser 80 mm
- Klebeflansch: PP, Abmessungen (ØxT): 150x12,5 mm
- Bauschutzstopfen: EPS, Abmessungen (ØxT): 78x20 mm
- Wasserstrecke: Messing
- Kugelhahn zur Absperrung
- Spülstück, Anschluss R 3/4
- Verlängerungsleitung Piezo-Taster: 3 m, beidseitig 2-poliger Steckverbinderanschluss, Schutzart IP68
- Anschluss an Kalt- oder vorgemischtem Wasser

Bezeichnung	Anschluss	Nennweite	Bestellnummer
CONBOX SLIM Rohmontageset Dusche Unterputz/Decke	R 3/4	DN20	**CONR3121**

CONBOX MINI Rohmontageset Dusche Unterputz, DN15/DN20



CONBOX MINI Rohmontageset Dusche Unterputz, DN15/DN20

Rohmontageset für mechanische Duscheinrichtung, ausgeführt als Unterputz-Dusche in Nennweite DN15/DN20. Einsatzbereich im Neubau und Sanierung in öffentlichen, halböffentlichen und gewerblichen Sanitärräumen.

Bestehend aus:
- Einbaugehäuse CONBOX MINI
- Wandeinbaugehäuse: Messing, für Wasserhydraulik, mit Bauschutzhülse und Spülstopfen: ABS, gemäß DIN 1988-2 bzw. DIN EN 806-2
- Dichtmanschette: PE, Abmessungen (BxH): 200x200 mm, mit flexibler Dehnzone gemäß DIN 18534-3
- Anschluss an Kalt- oder vorgemischtem Wasser

Bezeichnung	Anschluss	Nennweite	Bestellnummer
CONBOX MINI Rohmontageset Dusche Unterputz	R 3/4	DN15/DN20	**CONR4111**

CONTI Sanitärarmaturen GmbH | Hauptstraße 98 | 35435 Wettenberg | Deutschland | Tel. +49 641 982210 | Fax +49 641 9822150 | info@conti.plus

Netzteile



Schaltnetzteil 12 V/DC / 4,5 A, für DIN-Hutschienenmontage

Zur Stromversorgung von maximal 20 Stück elektronischen Unterputz-Duschen oder Duschpaneelen mit und ohne Thermostat oder von maximal 10 Stück mechanischen Unterputz-Duschen oder Duschpaneelen mit elektronischer thermischer Desinfektion. Keine Voreinrichtung für die Verwendung eines Schlüsselschalters.

Die elektrische Verdrahtung darf nur von einer Elektrofachkraft gemäß DIN VDE 105-100 durchgeführt werden.

Betriebsspannung:	230 V/AC
Ausgangsspannung:	12 V ± 1% DC
Ausgangsstrom:	0–4,5 A
Ausgangsleistung:	54 W
Schutzklasse:	II
Abmessungen (BxHxT):	80x72x56 mm

Bezeichnung	Ausführung	Bestellnummer
Schaltnetzteil 12 V/DC / 4,5 A für DIN-Hutschienenmontage	Hutschienenmontage	**CONO511000**



Netzteil 24 V/DC / 1,5 A, für DIN-Hutschienenmontage

Zur Stromversorgung von maximal 6 Stück elektronischen Unterputz-Dusche oder Duschpaneelen, kurzschlussfest. Keine Voreinrichtung für die Verwendung eines Schlüsselschalters.

Die elektrische Verdrahtung darf nur von einer Elektrofachkraft gemäß DIN VDE 105-100 durchgeführt werden.

Betriebsspannung:	230 V/AC
Ausgangsspannung:	24 V ± 1% DC
Ausgangsstrom:	0–1,5 A
Ausgangsleistung:	36 W
Schutzklasse:	II
Abmessungen (BxHxT):	93x78x56 mm

Bezeichnung	Ausführung	Bestellnummer
Netzteil 24 V/DC / 1,5 A	Hutschienenmontage	**CONO581000**

Netzteile



Netzteil 12 V/DC, im Einbaukasten, Aufputz

Zur Stromversorgung von max. 20 Stück elektronischen Duschen der Serien CONGENIAL und CONSMART. Wandverteiler für Wandaufbau, anschlussfertig verdrahtet, Anschluss über vormontierte 2-m-Anschlussleitung mit Schukostecker. Inklusive Voreinrichtung zur Verwendung eines Schlüsselschalters für die thermische Desinfektion oder externe Hygienespülung.

Die elektrische Verdrahtung darf nur von einer Elektrofachkraft gemäß DIN VDE 105-100 durchgeführt werden.

Betriebsspannung:	230 V/AC
Ausgangsspannung:	12 V ± 1% DC
Ausgangsstrom:	0–4,5 A
Ausgangsleistung:	54 W
Schutzklasse:	II
Schutzart:	IP65
Abmessungen (BxHxT):	125x200x122 mm

Bezeichnung	Ausführung	Bestellnummer
Netzteil 12 V/DC	Einbaukasten, Aufputz	**CONO512000**



Netzteil 12 V/DC, im Einbaukasten, Aufputz

Zur Stromversorgung von max. 20 Stück mechanischen Duschen der Serien CONGENIAL. Wandverteiler für Wandaufbau, anschlussfertig verdrahtet, Anschluss über vormontierte 2-m-Anschlussleitung mit Schukostecker. Inklusive Voreinrichtung zur Verwendung eines Schlüsselschalters für die thermische Desinfektion.

Die elektrische Verdrahtung darf nur von einer Elektrofachkraft gemäß DIN VDE 105-100 durchgeführt werden.

Betriebsspannung:	230 V/AC
Ausgangsspannung:	12 V ± 1% DC
Ausgangsstrom:	0–4,5 A
Ausgangsleistung:	54 W
Schutzklasse:	II
Schutzart:	IP65
Abmessungen (BxHxT):	125x200x122 mm

Bezeichnung	Ausführung	Bestellnummer
Netzteil 12 V/DC	Einbaukasten, Aufputz	**CONO510000**

CONTI Sanitärarmaturen GmbH | Hauptstraße 98 | 35435 Wettenberg | Deutschland | Tel. +49 641 98221 0 | Fax +49 641 98221 50 | info@conti.plus

Netzteile



Netzteil 24 V/DC, im Einbaukasten, Aufputz

Zur Stromversorgung von max. 10 Stück elektronischen Duschen der Serie CONPRIMUS. Wandverteiler für Wandaufbau, anschlussfertig verdrahtet, Anschluss über vormontierte 2-m-Anschlussleitung mit Schukostecker.

Die elektrische Verdrahtung darf nur von einer Elektrofachkraft gemäß DIN VDE 105-100 durchgeführt werden.

Betriebsspannung:	230 V/AC
Ausgangsspannung:	24 V ± 1% DC
Ausgangsstrom:	0–4,2 A
Ausgangsleistung:	100,8 W
Schutzklasse:	II
Schutzart:	IP65
Abmessungen (BxHxT):	125x200x122 mm

Bezeichnung	Ausführung	Bestellnummer
Netzteil 24 V/DC	Einbaukasten, Aufputz	**CONO513000**

Zentralnetzgeräte für Mehrfachinstallation



Zentralnetzgerät Unterputz, für bis zu 30 Armaturen

Geeignet für:
- alle Waschtischarmaturen mit VARIOconnect in Mehrfachinstallationen bis zu 30 Stück (ausgenommen lumino L10i und L10c)
- Urinalarmaturen mit VARIOconnect (U10, U18, U28)
- Bypass-Mehrfachinstallationen für lino Unterputzduschen bis zu 30 Stück
- zur ausschließlichen Verwendung mit den Verteilern Unterputz 550.042.00, 550.043.00 oder 550.044.00

Bestehend aus:
- UP-Netzgerät 230 V / 12 V mit Montagebox und weißer Abdeckplatte
- Installationskabel 3000 mm mit Steckverbindung für Armaturen

Bezeichnung	Anzahl Armaturen	Spannung	Bestellnummer
Zentralnetzgerät Unterputz mit Abgang Unterputz	für Mehrfachinstallation bis zu 30 Armaturen	230 V /12 V	**550.041.00**

Zentralnetzgeräte für Mehrfachinstallation



Zentralnetzgerät Unterputz, für bis zu 12 Armaturen

Geeignet für:
- alle Waschtischarmaturen mit VARIOconnect in Mehrfachinstallationen bis zu 12 Stück (ausgenommen lumino L10i und L10c)
- Duschpaneele CONPRIMUS, Waschtischarmatur lino PRIMUS Stand L40 (Einzeinstallation)
- Urinalarmaturen mit VARIOconnect (U10, U18, U28)
- Bypass-Mehrfachinstallationen für lino Unterputzduschen bis zu 12 Stück
- zur ausschließlichen Verwendung mit den Verteilern Unterputz 550.042.00, 550.043.00 oder 550.044.00

Bestehend aus:
- UP-Netzgerät 230 V / 12 V
- mit Montagebox und weißer Abdeckplatte
- Installationskabel 3000 mm mit Steckverbindung für Armaturen

Bezeichnung	Anzahl Armaturen	Spannung	Bestellnummer
Zentralnetzgerät Unterputz mit Abgang Unterputz	für Mehrfachinstallation bis zu 12 Armaturen	230 V /12 V	**550.045.00**

Netzgerät Unterputz für Einzelinstallation



Netzgerät Unterputz für Einzelinstallation

- Für lino Duscharmatur Unterputz DV35 / DV30 und
- lino Wandarmaturen WV10 / WV20 / GW20 mit VARIOconnect

Geeignet für Bypass-Einzelinstallationen für lino Duscharmaturen DV35B / DV30B mit VARIOconnect.

Bestehend aus:
- UP-Netzgerät 230 V / 6 V
- mit Montagebox und weißer Abdeckung
- Installationskabel 3000 mm mit Steckverbindung für Armaturen

Bezeichnung	Anzahl Armaturen	Spannung	Bestellnummer
Netzgerät Unterputz mit Abgang Unterputz	für Einzelinstallation	230 V / 6 V	**550.026.00**

Verteiler für Mehrfachinstallation mit VARIOconnect



Verteilerset Unterputz für Mehrfachinstallation, mit Abgang Aufputz

- Zur ausschließlichen Verwendung mit den Zentralnetzgeräten für Mehrfachinstallation (550.041.00 oder 550.045.00)
- nicht einsetzbar für lumino L10i und L10c
- pro angeschlossene Armatur und Bypass-Magnetventil wird jeweils ein Verteiler benötigt

Bestehend aus:
- UP-Dose mit weißer Abdeckung und Kabeldurchführung
- Verteiler für Spannungsbereich 12 VAC/VDC – 28 VAC/VDC
- drei Anschlussklemmen (1 x Eingang, 1 x Ausgang durchgeschleift, 1 x Abgang 6 V)
- Installationskabel 850 mm, durch den Deckel geführt, mit Steckverbindung für Armaturen

Bezeichnung	Anzahl Armaturen	Bestellnummer
Verteilerset Unterputz, mit Abgang Aufputz	für Mehrfachinstallation	**550.043.00**

CONTI Sanitärarmaturen GmbH | Hauptstraße 98 | 35435 Wettenberg | Deutschland | Tel. +49 641 982210 | Fax +49 641 9822150 | info@conti.plus

Verteiler für Mehrfachinstallation zu Armaturen mit VARIOconnect



Verteilerset Unterputz für Mehrfachinstallation, mit Abgang Unterputz

- Zur ausschließlichen Verwendung mit den Zentralnetzgeräten für Mehrfachinstallation (550.041.00 oder 550.045.00) für Armaturen mit VARIOconnect
- nicht einsetzbar für lumino L10i und L10c
- pro angeschlossene Armatur und Bypass-Magnetventil wird jeweils ein Verteilerset benötigt

Bestehend aus:
- Unterputzdoseose mit weißer Abdeckung
- Verteiler für Spannungsbereich 12 VAC/VDC – 28 VAC/VDC
- drei Anschlussklemmen (1 x Eingang, 1 x Ausgang durchgeschleift, 1 x Abgang 6 V)
- Installationskabel 3000 mm mit Steckverbindung für Armaturen

Bezeichnung	Anzahl Armaturen	Bestellnummer
Verteilerset Unterputz, mit Abgang Unterputz	für Mehrfachinstallation	**550.042.00**

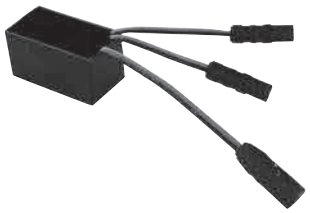

Verteiler Unterputz für Mehrfachinstallationen

Geeignet für:
- alle Waschtischarmaturen (ausgenommen lumino L10i und L10c) und Duscharmaturen Unterputz und Urinalarmatur U10, U18, U28 mit VARIOconnect
- zur ausschließlichen Verwendung mit den Zentralnetzgeräten für Mehrfachinstallation (550.041.00 oder 550.045.00)
- pro angeschlossene Armatur und Bypass-Magnetventil wird jeweils ein Verteiler benötigt

Bestehend aus:
- Verteiler für Spannungsbereich 12 VAC/VDC – 28 VAC/VDC
- drei Anschlussstecker (60 mm)

Bezeichnung	Anzahl Armaturen	Bestellnummer
Verteilerset Unterputz	für Mehrfachinstallation	**550.044.00**

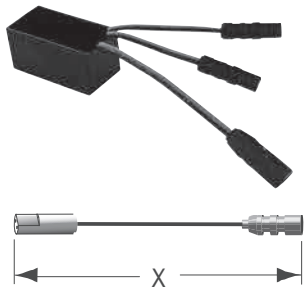

Verteilerset Unterputz für Mehrfachinstallationen

Geeignet für:
- alle Waschtischarmaturen (ausgenommen lumino L10i und L10c), Duscharmaturen Unterputz und Urinalarmatur U10, U18, U28 mit VARIOconnect
- zur ausschließlichen Verwendung mit den Zentralnetzgeräten für Mehrfachinstallation (550.041.00 oder 550.045.00)
- pro angeschlossene Armatur und Bypass-Magnetventil wird jeweils ein Verteilerset benötigt

Bestehend aus:
- Verteiler für Spannungsbereich 12 VAC/VDC – 28 VAC/VDC
- drei Anschlussstecker (60 mm)
- Installationskabel mit Länge (x) und Steckverbindungen für Armaturen

Bezeichnung	Anzahl Armaturen	Länge (x)	Bestellnummer
Verteiler Unterputz	für Mehrfachinstallation	1200 mm	**550.044.12**
	für Mehrfachinstallation	3200 mm	**550.044.32**


CONTI

Steuerterminal CONCHIP, BWA



DN 15 | € RFID

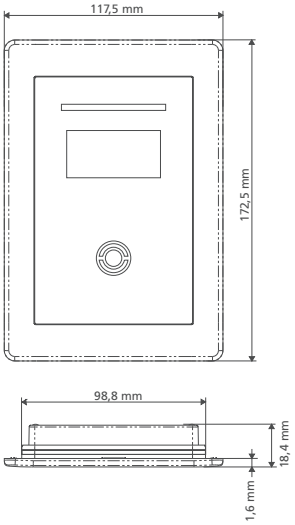

Steuerterminal GAT TimeAxx 6150 F, für bezahlte Wasserabgabe (BWA)

Elektronische Steuereinheit für bezahlte Wasserabgabe von CONGENIAL, CONGENIAL FIT, CONFLOW und CONBASE Duschen Unterputz. Ausgeführt in DN15 oder DN20. Einsatzbereich im Neubau und Sanierung in öffentlichen, halböffentlichen und gewerblichen Sanitärräumen.

Bestehend aus:

- übersichtliche Benutzerführung mittels monochromem Display (LCD), vollgrafisches Monochrom-Display (LCD) mit weißer LED-Hintergrundbeleuchtung, Auflösung: 128x64 Pixel, sichtbarer Bereich: 50x25 mm
- RFID-Leser (beleuchtet)
- Leuchtbalken, beleuchtetes Lesezentrum und Piepser, Balkenanzeige mit LED-Segmenten in verschiedenen Farben
- akustischer Signalgeber
- Lesen von LEGIC®, MIFARE TM und ISO 15693-Datenträgern (abhängig vom Gerätetyp)
- Tasteranschluss über Optokopplereingang für die Steuerung (Unterbrechung und Fortsetzung) der Nutzungszeit
- Montage bündig mit der Wandoberfläche oder mit Wandabstand, nicht im Nassbereich einsetzbar
- Plug-and-Play-Installation
- interner EEPROM-Speicher für Konfigurations- und Buchungsdaten, Datenerhalt mind. 10 Jahre
- interne Uhr, Datenerhalt ca. 12 h (Gold-Cap)

Nennspannung UDC:	12/24 V (SELV – Schutzkleinspannung)
Zul. Spannungsbereich UDC:	10–28 V
Durchl. Leistungsaufnahme:	3 W
Host-Schnittstelle:	Ethernet 10/100 MBit/s
Signaleingang:	1 x Optokoppler (konfigurierbar), Eingangsspannung: 0–30 V/DC, ULow < 2 V/DC, UHigh > 6 V/DC, Eingangsstrom: 4,5 mA
Signalausgang:	1 x Relais (konfigurierbar NO/NC), Schaltspannung (max.): 30 VAC/DC, Dauerstrom (max.): 2 A, Schaltleistung (max.): 60 VA
Anschlussklemmen:	0,5–1,5 mm²
Gehäusematerial:	Oberteil: Polycarbonat, Unterteil: Polycarbonat schwarz, Unterputzdose: Polycarbonat schwarz
Zul. Umgebungstemperatur:	–10 bis +55 °C
Lagertemperatur:	–20 bis +70 °C
Relative Luftfeuchtigkeit:	20 – 80 %, nicht kondensierend
Schutzart:	IP65 (im eingebauten Zustand)
Schutzklasse:	III
Umweltklasse in Anlehnung an VDS 2110:	IV (Bedingungen im Freien, voll der Bewitterung ausgesetzt)

Bezeichnung	Anwendung	Bedienung	Bestellnummer
Steuerterminal GAT TimeAxx 6150 F	für bezahlte Wasserabgabe	berührungslos	**CONO126150**

Münzprüfer CONCASH 2.0 BWA, 1 Duschplatz, 1 Münzart



Münzprüfer für einen Duschplatz mit CONCASH 2.0 Duschen, bezahlte Wasserabgabe (BWA) über eine Münzart

Geeignet zum Einsatz im Außen- und Nassbereich durch Edelstahlgehäuse, spritzwassergeschützter Elektronik und Anschluss über Sicherheitskleinspannung.

Bestehend aus:

- LED-Display: 3-stellig, rot, mit Anzeige der Restduschzeit
- nutzungsabhängige automatische Hygienespülung, Spülintervall und Hygienespüldauer über Display einstellbar
- Einstellung des Mindesteinwurfs
- Preis und Zeitwahl über Display

Betriebsspannung:	24 V/DC
Betriebstemperatur:	0–40 °C
Betriebsfeuchtigkeit:	30–70 %
Abmessungen (BxHxT):	160x260x110 mm
Gewicht:	3,5 kg

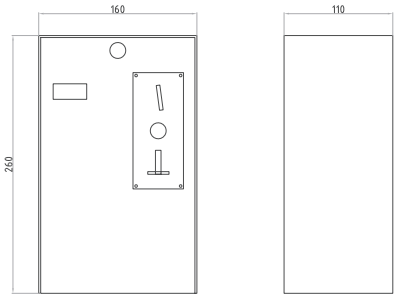

Bezeichnung	Anz. Duschplätze	Ausführung	Bestellnummer
Münzprüfer 1 Duschplatz	1	1 Münzart	**CONO138100**

CONTI Sanitärarmaturen GmbH | Hauptstraße 98 | 35435 Wettenberg | Deutschland | Tel. +49 641 98221 0 | Fax +49 641 98221 50 | info@conti.plus

Münzprüfer CONCASH 2.0 BWA, 1 Duschplatz, Münzen/Wertmarken



HYG CASH

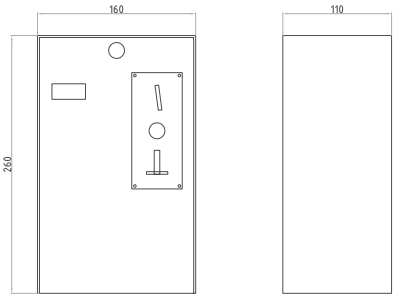

Münzprüfer für einen Duschplatz mit CONCASH 2.0 Duschen, bezahlte Wasserabgabe (BWA) über mehrere Münzarten und Wertmarken

Geeignet zum Einsatz im Außen- und Nassbereich durch Edelstahlgehäuse, spritzwassergeschützter Elektronik und Anschluss über Sicherheitskleinspannung.

Bestehend aus:
- LED-Display: 3-stellig, rot, mit Anzeige der Restduschzeit
- nutzungsabhängige automatische Hygienespülung
- Spülintervall und Hygienespüldauer über Display einstellbar
- Einstellung des Mindesteinwurfs
- Preis und Zeitwahl über Display

Münzarten:	0,10 bis 2,00 EUR
Betriebsspannung:	24 V/DC
Betriebstemperatur:	0–40 °C
Betriebsfeuchtigkeit:	30–70 %
Abmessungen (BxHxT):	160x260x110 mm
Gewicht:	3,5 kg

Bezeichnung	Anz. Duschplätze	Ausführung	Bestellnummer
Münzprüfer 1 Duschplatz	1	Münzen und Wertmarken	**CONO138200**

Bezeichnung	Verpackungseinheit	Bestellnummer
Wertmarken	100	**CONO138299**

Münzprüfer CONCASH 2.0 BWA, 4 Duschplätze, Münzen/Wertmarken



HYG CASH

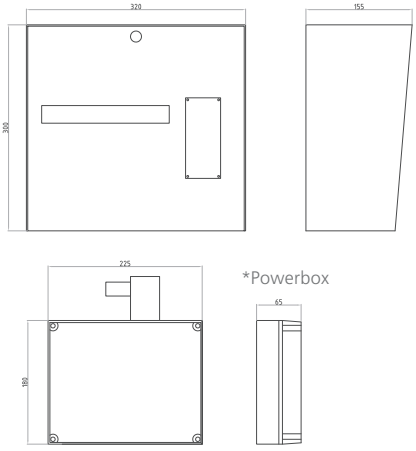

*Powerbox

Münzprüfer für maximal vier Duschplätze mit CONCASH 2.0 Duschen, bezahlte Wasserabgabe (BWA) über mehrere Münzarten und Wertmarken

Geeignet zum Einsatz im Außen- und Nassbereich durch Edelstahlgehäuse, spritzwassergeschützter Elektronik und Anschluss über Sicherheitskleinspannung.

Bestehend aus:
- LED-Display: 8-stellig, rot
- Einstellung des Mindesteinwurfs
- Preis und Zeitwahl über Display pro Endgerät unterschiedlich einstellbar
- pro Taste mehrfarbige Status-LEDs zur Endgerät-Auswahlanzeige
- Auswertung der Kassen- und Betriebsstundenzähler möglich
- nutzungsabhängige automatische Hygienespülung möglich
- separate PowerBox* zur Spannungsversorgung mit Relaisausgängen

Münzarten:	0,10 bis 2,00 EUR
Betriebsspannung:	230 / 24 V/DC
Betriebstemperatur:	0–40 °C
Betriebsfeuchtigkeit:	30–70 %
Abmessungen (BxHxT):	320x300x155 mm
Gewicht:	7 kg

Bezeichnung	Anz. Duschplätze	Ausführung	Bestellnummer
Münzprüfer 4 Duschplätze	1 bis 4	Münzen und Wertmarken	**CONO131040**

Bezeichnung	Verpackungseinheit	Bestellnummer
Wertmarken	100	**CONO138299**

CONTI Sanitärarmaturen GmbH | Hauptstraße 98 | 35435 Wettenberg | Deutschland | Tel. +49 641 98221 0 | Fax +49 641 98221 50 | info@conti.plus

Münzprüfer CONCASH 2.0 BWA, 4 Duschplätze, EC-/Kreditkarten



HYG CASH

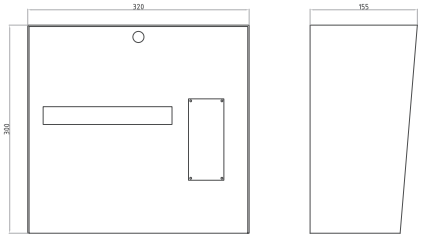

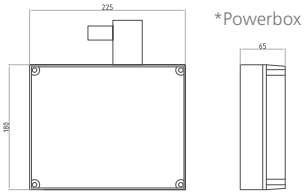

*Powerbox

Münzprüfer für maximal vier Duschplätze mit CONCASH 2.0 Duschen, bezahlte Wasserabgabe (BWA) über EC- und Kreditkartenleser

Geeignet zum Einsatz im Außen- und Nassbereich durch Edelstahlgehäuse, spritzwassergeschützter Elektronik und Anschluss über Sicherheitskleinspannung.

Bestehend aus:

- EC- und Kreditkartenterminal zur Online-Bezahlung bis zu 25 EUR pro Transaktion
- LED-Display: 8-stellig, rot
- Einstellung des Preises und Zeitwahl über Display pro Endgerät unterschiedlich einstellbar
- pro Taste mehrfarbige Status-LEDs zur Endgerät-Auswahlanzeige
- Auswertung der Kassen- und Betriebsstundenzähler möglich
- nutzungsabhängige automatische Hygienespülung möglich
- separate PowerBox* zur Spannungsversorgung mit Relaisausgängen

Betriebsspannung:	230 / 24 V/DC
Betriebstemperatur:	0–40 °C
Betriebsfeuchtigkeit:	30–70 %
Abmessungen (BxHxT):	320x300x155 mm
Gewicht:	7 kg

Bezeichnung	Anz. Duschplätze	Ausführung	Bestellnummer
Münzprüfer 4 Duschplätze	1 bis 4	EC- und Kreditkarten	**CONO131045**

Münzprüfer CONCASH 2.0 BWA, 8 Duschplätze, Münzen/Wertmarken



Münzprüfer für maximal acht Duschplätze mit CONCASH 2.0 Duschen, bezahlte Wasserabgabe (BWA) über mehrere Münzarten und Wertmarken

Geeignet zum Einsatz im Außen- und Nassbereich durch Edelstahlgehäuse, spritzwassergeschützter Elektronik und Anschluss über Sicherheitskleinspannung.

Bestehend aus:
- LED-Display: 8-stellig, rot
- Einstellung des Mindesteinwurfs
- Preis und Zeitwahl über Display pro Endgerät unterschiedlich einstellbar
- pro Taste mehrfarbige Status-LEDs zur Endgerät-Auswahlanzeige
- Auswertung der Kassen- und Betriebsstundenzähler möglich
- nutzungsabhängige automatische Hygienespülung möglich
- separate PowerBox* zur Spannungsversorgung mit Relaisausgängen

Münzarten:	0,10 bis 2,00 EUR
Betriebsspannung:	230 / 24 V/DC
Betriebstemperatur:	0–40 °C
Betriebsfeuchtigkeit:	30–70 %
Abmessungen (BxHxT):	320x300x155 mm
Gewicht:	7 kg

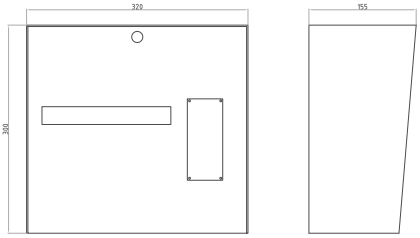

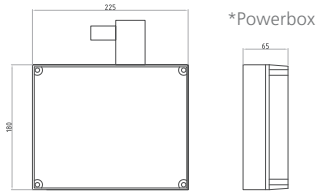

*Powerbox

Bezeichnung	Anz. Duschplätze	Ausführung	Bestellnummer
Münzprüfer 8 Duschplätze	1 bis 8	Münzen und Wertmarken	**CONO131080**

Bezeichnung	Verpackungseinheit	Bestellnummer
Wertmarken	100	**CONO138299**

CONTI Sanitärarmaturen GmbH | Hauptstraße 98 | 35435 Wettenberg | Deutschland | Tel. +49 641 98221 0 | Fax +49 641 98221 50 | info@conti.plus

Münzprüfer CONCASH 2.0 BWA, 8 Duschplätze, EC-/Kreditkarten



Münzprüfer für maximal acht Duschplätze mit CONCASH 2.0 Duschen, bezahlte Wasserabgabe (BWA) über EC- und Kreditkartenleser

Geeignet zum Einsatz im Außen- und Nassbereich durch Edelstahlgehäuse, spritzwassergeschützter Elektronik und Anschluss über Sicherheitskleinspannung.

Bestehend aus:
- EC- und Kreditkartenterminal zur Online-Bezahlung bis zu 25 EUR pro Transaktion
- LED-Display: 8-stellig, rot
- Einstellung des Preises und Zeitwahl über Display pro Endgerät unterschiedlich einstellbar
- pro Taste mehrfarbige Status-LEDs zur Endgerät-Auswahlanzeige
- Auswertung der Kassen- und Betriebsstundenzähler möglich
- nutzungsabhängige automatische Hygienespülung möglich
- separate PowerBox* zur Spannungsversorgung mit Relaisausgängen

Betriebsspannung:	230 / 24 V/DC
Betriebstemperatur:	0 – 40 °C
Betriebsfeuchtigkeit:	30 – 70 %
Abmessungen (BxHxT):	320x300x155 mm
Gewicht:	7 kg

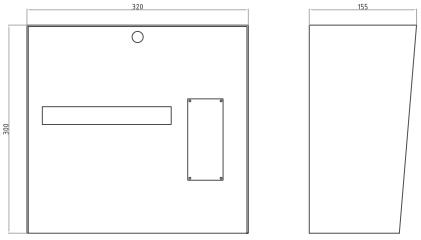

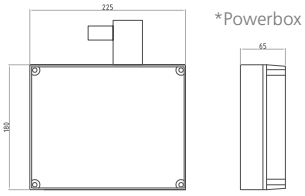

*Powerbox

Bezeichnung	Anz. Duschplätze	Ausführung	Bestellnummer
Münzprüfer 8 Duschplätze	1 bis 8	EC- und Kreditkarten	**CONO131085**

Set thermische Desinfektion für mechanische CONTI+ Duschen

NEU



Set thermische Desinfektion für mechanische CONTI+ Duschen

Aufrüstung mechanischer Armaturen zur elektronischen thermischen Desinfektion von Duscheinrichtungen auf Basis der adaptiven Multifunktions-Wasserstrecke CONGENIAL. Verteileranschluss zur Versorgung des im Bypass zu installierenden bistabilen Magnetventils. Durch die mitgelieferte Steuerelektronik kann die Auslösung der thermischen Desinfektion per Schlüsselschalter (nicht im Lieferumfang enthalten) vorgenommen werden.

Bestehend aus:
- Verteileranschluss Netz/Bypass
- Magnetventil 6 V/DC ROBUST, bistabil
- Steuerelektronik Bypass 6 V/DC
- Transverter 12–28 VAC/DC / 6 VDC

Schutzart: IP68

Bezeichnung	Ausführung	Bestellnummer
CONTI+ Set thermische Desinfektion	für mechanische CONTI+ Duschen	**CONO321000**

Nachrüstset thermische Desinfektion für elektronische CONTI+ Duschen

NEU



Nachrüstset thermische Desinfektion für elektronische CONTI+ Duschen

Zur Nachrüstung elektronischer Armaturen für die elektronische thermische Desinfektion von Duscheinrichtungen auf Basis der adaptiven Multifunktions-Wasserstrecke CONGENIAL oder der kompakten Wasserstrecke CONSMART.
Steuerelektronik-Nachrüstset zur Einbindung des im Bypass zu installierenden Magnetventils. Auslösung der thermischen Desinfektion per Schlüsselschalter (nicht im Lieferumfang enthalten). Steuerung über die Service APP oder Einbindung in das CNX Wassermanagement-System.

Bestehend aus:
- Magnetventil 6 V/DC ROBUST, bistabil
- Steuerelektronik thermische Desinfektion 6 V/DC

Schutzart: IP68

Hinweis:
Bei Einbindung in das CNX Wassermanagement-System ist ein CNX Converter 30 V/DC – 6 V/DC sowie ein Temperaturtauchfühler zusätzlich zu bestellen.

Bezeichnung	Ausführung	Bestellnummer
CONTI+ Nachrüstset thermische Desinfektion	für elektronische CONTI+ Duschen	**CONO322000**

CONTI Sanitärarmaturen GmbH | Hauptstraße 98 | 35435 Wettenberg | Deutschland | Tel. +49 641 982210 | Fax +49 641 9822150 | info@conti.plus

Set Schlüsselschalter



Set Schlüsselschalter als Taster-Ausführung

Zur Freischaltung von Armaturen mit Bypass-Magnetventil, zur thermischen Desinfektion. Ausführung mit Tasterfunktion. Für Wandaufbau.

Bestehend aus:
- Aufputzgehäuse aus Kunststoff
- Schlüsselschalter mit Schlüssel

Abmessungen (BxHxT): 80x72x56 mm (ohne Schlüssel)
Schutzart: IP45

Hinweis:
Nur in Verbindung mit dem CNX Wassermanagement-System verwendbar.

Bezeichnung	Ausführung	Bestellnummer
Set Schlüsselschalter	Taster	**CONO330000**



Set Schlüsselschalter als Schalter-Ausführung

Zur Freischaltung von Armaturen mit Bypass-Magnetventil für die thermische Desinfektion oder zur zentralen Auslösung der Hygienespülung. Ausführung mit Schalterfunktion. Für Wandaufbau.

Bestehend aus:
- Aufputzgehäuse aus Kunststoff
- Schlüsselschalter mit Schlüssel

Abmessungen (BxHxT): 80x72x56 mm (ohne Schlüssel)
Schutzart: IP45

Hinweis:
Für alle Anwendungen geeignet, außer in Verbindung mit dem CNX Wassermanagement-System.

Bezeichnung	Ausführung	Bestellnummer
Set Schlüsselschalter	Schalter	**CONO330010**

Manueller Stopfen TD



Manueller Stopfen TD

Zum Einbau in CONTI+ Armaturenkörper als Bypassventil zur Durchführung einer manuellen thermischen Desinfektion.

Betriebsdruck: 0,3 – 10,0 bar
Wassertemperatur (max.): 70 °C (kurzzeitig, zur TD, 80 °C)

Bezeichnung	Material	Bestellnummer
Manueller Stopfen TD	Messing	**CONO310000**

CNX Converter



CNX Converter 6 V

Zur Einbindung von CONTI+ Armaturen (mit Ausnahme von CONPRIMUS und lino PRIMUS Standarmatur L40) in das CNX Wassermanagement-System mittels Schnellverbindern (nicht im Lieferumfang), Anschlussleitung, Stecker; Wandlung des Eingangssignals von 30 V auf 6 V.

Technische Daten:
Betriebsspannung: 30 V/DC
Leistungsaufnahme (ca.): 1,7 mA
Schutzart: IP68

Bezeichnung	Material	Bestellnummer
CNX Converter 6 V	Kunststoff	**CONO210000**
CNX Converter 6 V mit Unterputzdose	Kunststoff	**CONO214641**



CNX Converter 12 V

Zur Einbindung von CONTI+ Armaturen CONPRIMUS und lino PRIMUS Standarmatur L40 in das CNX Wassermanagement-System mittels wasserdichten Schnellverbindern (nicht im Lieferumfang), Anschlussleitung, Stecker; Wandlung des Eingangssignals von 24 V auf 12 V.

Technische Daten:
Betriebsspannung: 12 V/DC
Leistungsaufnahme (ca.): 1,7 mA
Schutzart: IP68

Bezeichnung	Material	Bestellnummer
CNX Converter 12 V	Kunststoff	**CONO210012**
CNX Converter 12 V mit Unterputzdose	Kunststoff	**CONO211012**

BLE Converter für Service APP

NEU



BLE Converter für Service APP

Zur Herstellung der Bluetooth®-Verbindung zwischen CONTI+ Armaturen und einer mobilen Bedieneinheit wie Smartphone oder Tablet. Smarte Armaturenkommunikation über die CONTI+ Service APP.

Technische Daten:
Bluetooth® low energy
Betriebsspannung: 6 – 12 V/DC
Schutzart: IP68

Bezeichnung	Farbe	Bestellnummer
BLE Converter	Schwarz	**CONO260000**

CONTI Sanitärarmaturen GmbH | Hauptstraße 98 | 35435 Wettenberg | Deutschland | Tel. +49 641 982210 | Fax +49 641 9822150 | info@conti.plus

Magnetventil II



Magnetventil II

Zum Einbau in CONTI+ Armaturenkörper als Bypass-Magnetventil zur Durchführung einer elektronischen thermischen Desinfektion, mit Anschlussleitung und Stecker.

Technische Daten:

Betriebsspannung:	6 V/DC
Leistungsaufnahme:	3 W
Betriebsdruck:	0,3–10,0 bar
Wassertemperatur (max.):	70 °C (kurzzeitig, zur therm. Desinfektion, 80 °C)
Schutzart:	IP68

Bezeichnung	Material	Bestellnummer
Magnetventil II	Kunststoffgehäuse	**CONO320000**

CONGENIAL Temperaturfühler



Temperaturfühler für CONGENIAL Wasserstrecke

Tauchfühler zur Protokollierung der Temperaturen bei thermischer Desinfektion für CONTI+ Armaturen auf Basis der CONGENIAL Wasserstrecke, eingebunden in das CNX Wassermanagement-System. Zum Einschrauben in das Wasserstreckengehäuse. Mit Anschlussleitung und Stecker.

Technische Daten:

Werkstoff Tauchhülse:	nichtrostender Stahl 1.4571
Tauchlänge:	ca. 15 mm
Werkstoff	
Gewindeanschluss:	Messing
Gewinde:	M10 x 1
Länge Anschlussleitung:	300 mm
Schutzart:	IP68

Bezeichnung	Ausführung	Bestellnummer
CONGENIAL Temperaturfühler	Tauchfühler	**CONO410000**

CONSMART Temperaturfühler



Temperaturfühler für CONSMART Wasserstrecke

Anlegefühler zur Protokollierung der Temperaturen bei thermischer Desinfektion für CONTI+ Armaturen, auf Basis der CONSMART Wasserstrecke, eingebunden in das CNX Wassermanagement-System. Zum Stecken in das Wasserstreckengehäuse. Befestigungssicherung mit Sechskantschraube. Mit Anschlussleitung und Stecker.

Technische Daten:

Werkstoff:	nichtrostender Stahl 1.4571
Schutzart:	IP68

Bezeichnung	Ausführung	Bestellnummer
CONSMART Temperaturfühler	Anlegefühler	**CONO410010**

Nachrüstset Reinigungsstopp



Set zur Nachrüstung des Reinigungsstopps für elektronische Duschen

Für elektronische Duschen auf 6 V/DC-Basis. Unterbrechung der Wasserflussauslösung bei Reinigungstätigkeiten durch Platzierung des RC-Switches an der Duschpaneel-Unterseite, rechts bzw. oberhalb des Piezo-Tasters auf der Abdeckplatte.

Hinweis:
Reinigungsstopp-Funktion bei Unterputz-Duschen und Duschpaneelen, eingebunden in das CNX Wassermanagement-System, bereits inkludiert.

Bestehend aus:
- Steuerelektronik-Nachrüstset
- Reed-Kontakt-Gehäuse
- RC-Switch, Magnet mit Griff

Bezeichnung	Ausführung	Bestellnummer
Nachrüstset Reinigungsstopp	Armaturen-Einbau	**CONO610000**

Leitungen



Leitung J-Y(St)Y, 2x2x0,8 mm

Zur elektrischen Verdrahtung von CONTI+ Duschen, Waschtischarmaturen und Urinalen.

Außenmantel:	PVC, grau
Außendurchmesser:	7 mm
Temperaturbereich:	–30 °C bis +70 °C, Schirmung durch Folie

Bezeichnung	Verpackungseinheit	Bestellnummer
Leitung J-Y(St)Y, 2x2x0,8 mm	100 m	**CONO220000**

Traversen

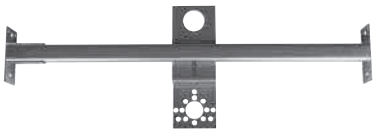

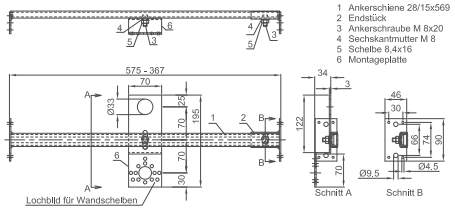

Traverse, für CONTI+ Brauseköpfe CONHEAD

Zur Befestigung in Metallständertrennwänden, Doppelständerwerk und Installationswänden in beliebiger Profilstärke, mit kürzbarer Einbaubreite, galvanisch verzinkt.

Bestehend aus:
- 1 Ankerschiene, Typ 28/15, mit einem festen und einem verschiebbaren Seitenteil
- 1 Montageplatte für Brausekopfanschluss
- Einbaubreite variabel: 417–625 mm

Verwendbar auch in Schienensystemen der Hersteller Geberit, Viega, TC Friatec und dergleichen.

Bezeichnung	Ausführung	Bestellnummer
Traverse, für CONTI Brauseköpfe CONHEAD	Wandeinbau	**CONO093000**

CONTI Sanitärarmaturen GmbH | Hauptstraße 98 | 35435 Wettenberg | Deutschland | Tel. +49 641 982210 | Fax +49 641 9822150 | info@conti.plus

Traversen



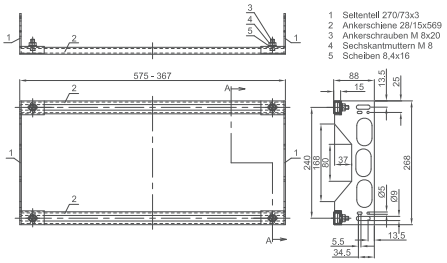

Traversenrahmen, für CONBOX Rohmontagesets

Zur Befestigung in Metallständertrennwänden, Doppelständerwerk und Installationswänden in beliebiger Profilstärke, mit kürzbarer Einbaubreite, galvanisch verzinkt.

Bestehend aus:
- 2 Ankerschienen, Typ 28/15
- 2 Seitenteilen mit Aufnahmen, verschiebbar
- 1 Befestigungssatz
- Einbaubreite variabel: 417 – 625 mm

Verwendbar auch in Schienensystemen der Hersteller Geberit, Viega, TC Friatec und dergleichen.

Bezeichnung	Ausführung	Bestellnummer
Traversenrahmen, für CONBOX Rohmontagesets	Wandeinbau	**CONO690000**





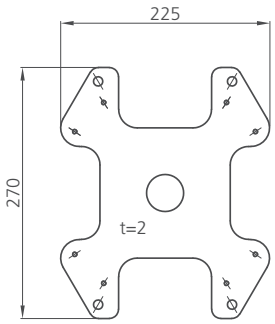

Traversenaufnahme für CONBOX FIT in Kombination mit Traversenrahmen für CONBOX Rohmontagesets

Zur Montage von Unterputzkasten CONBOX FIT für mechanische und elektronische Duscheinrichtungen und Wandarmaturen, auf Basis der adaptiven Multifunktions-Wasserstrecke CONGENIAL.

- Galvanisch verzinktes Stahlblech
- mit Bohrungen für horizontale oder vertikale Installation
- horizontaler Einbau bei Unterputz-Wandarmaturen
- vertikaler Einbau bei Unterputz-Duschen

Abmessungen (BxHxT): 270x220x2 mm
Nettogewicht: 0,5 kg

Bezeichnung	Ausführung	Bestellnummer
Traversenaufnahme für CONBOX FIT	Wandeinbau	**CONO691000**

Haubenverlängerung



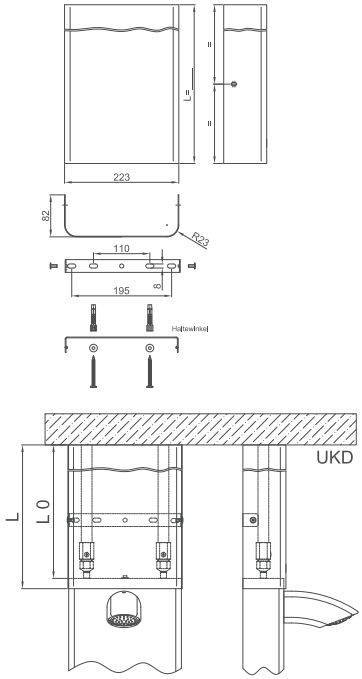

Haubenverlängerung Edelstahl

Für Duschpaneele aus Edelstahl,
zum Verdecken der Zugangsleitungen.

Haubenverlängerung mindestens 65 mm,
stoßbündig.

Bezeichnung	Ausführung	Bestellnummer
Haubenverlängerung Edelstahl	Anfertigung nach Maß	**CONO660000**



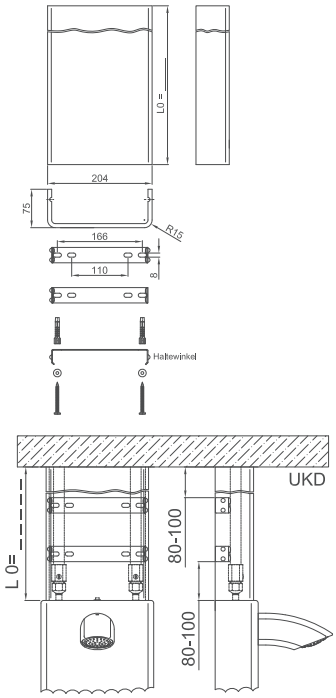

Haubenverlängerung AVW

Für Duschpaneele aus AVW,
zum Verdecken der Zugangsleitungen.

Haubenverlängerung mindestens 65 mm.

Bezeichnung	Ausführung	Bestellnummer
Haubenverlängerung AVW	Anfertigung nach Maß	**CONO661000**

CONTI Sanitärarmaturen GmbH | Hauptstraße 98 | 35435 Wettenberg | Deutschland | Tel. +49 641 982210 | Fax +49 641 9822150 | info@conti.plus

Zubehör



Probeentnahmeset CONHEAD CITY, SHORTY, VESUV, DN15

Zur fachgerechten Entnahme von Trinkwasserproben entsprechend DIN EN ISO 19485 für CONTI+ Brauseköpfe CITY, SHORTY und VESUV.

Bestehend aus:
- Steckaufsatz, feststehend, schwere massive Ausführung aus Messing, mit Flammrohr aus nichtrostendem Stahl 1.4301

Bezeichnung	Nennweite	Bestellnummer
Probeentnahmeset CONHEAD CITY, SHORTY, VESUV	DN15	**CONO350000**



Probeentnahmeset CONHEAD GOLF und RAIN2, DN15

Zur fachgerechten Entnahme von Trinkwasserproben entsprechend DIN EN ISO 19485 für CONTI+ Brauseköpfe GOLF und RAIN2.

Bestehend aus:
- Steckaufsatz, feststehend, schwere massive Ausführung aus Messing, mit Flammrohr aus nichtrostendem Stahl 1.4301

Bezeichnung	Nennweite	Bestellnummer
Probeentnahmeset CONHEAD GOLF, RAIN2	DN15	**CONO351000**



Service-Rohr

Zum sicheren Vorbeileiten von Duschwasser am Service-Personal bei Wartung oder bei Ausführung einer manuellen thermischen Desinfektion.

Bestehend aus:
- Thermometer
- Teleskoprohr, 1530–2560 mm, ausziehbar

Bezeichnung	Länge	Bestellnummer
Service-Rohr	1530–2560 mm, ausziehbar	**CONO352000**

Anschluss-Schlauchset

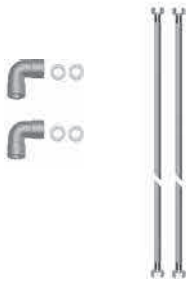

Anschluss-Schlauchset für CONGENIAL Duschelemente

Zum Anschluss von oben und hinten inkl. zwei flexiblen Schläuchen, Flachdichtungen und Anschlusswinkeln.

Schlauchlänge: 1330 mm

Bezeichnung	Anschluss	Bestellnummer
Anschluss Schlauch-Set für CONGENIAL Duschelemente	R 1/2	**CONO670010**

Seifenablagen für Duscharmaturen



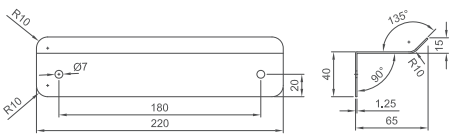

Seifenablage, Edelstahl

- Aus Edelstahl, Werkstoff 1.4301, Oberfläche gebürstet
- mit Befestigungsmaterial
- Abmessungen (BxHxT): 220x40x65 mm

Bezeichnung	Ausführung	Bestellnummer
Seifenablage, Edelstahl	Wandmontage	**CONO680000**



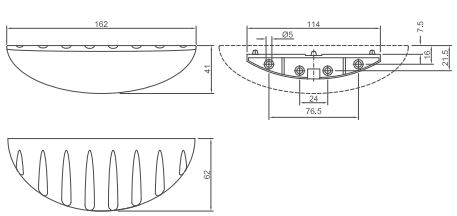

Seifenablage, ABS, für Wandaufbau

- Aus ABS, Oberfläche Silber matt
- mit Befestigungsmaterial für Mauerwerk und Duschpaneel
- Abmessungen (BxHxT): 162x41x62 mm

Bezeichnung	Ausführung	Bestellnummer
Seifenablage, ABS	Wand- und Paneelmontage	**CONO681000**

CONTI Sanitärarmaturen GmbH | Hauptstraße 98 | 35435 Wettenberg | Deutschland | Tel. +49 641 982210 | Fax +49 641 9822150 | info@conti.plus

Reinigungsprodukte



Mikrofasertuch grau

Soft-Mikrofasertuch für den professionellen Einsatz, mit samtartiger Oberfläche für leicht strukturierte, glatte sowie empfindliche Oberflächen, sehr gut zur Reinigung von Edelstahl, Chrom, Alu, Armaturen und lackierten Oberflächen, bis 95 °C waschbar.

Bezeichnung	Abmessung	Bestellnummer
Mikrofasertuch grau	ca. 400x400 mm	**CONO690200**



Reiniger BR75

Schwimmbad- und Sanitärreiniger für alle öffentlichen und privaten Schwimmbäder, Toiletten, Urinale, Dusch- und Baderäume, säurefesten Fliesen und Sanitärporzellan, sowie zur Entfernung von Zementschleier.

Bezeichnung	Füllmenge	Bestellnummer
Reiniger BR75	1000 ml	**CONO690100**

Montageset



Montageset zur Wartung und Montage von CONTI+ Armaturen

Bestehend aus:

- 1 Hakenschlüssel 38 mm
- 1 Sechskantschlüssel SW 3x36x16,5
- 1 Stirnlochschlüssel verstellbar
- 1 Stirnloch-Schraubendreher mit Knebel
- 1 Sechskant-Schraubendreher SW 2x100
- 1 Sechskant-Schraubendreher SW 2,5x100
- 1 Sechskant-Schraubendreher SW 3x100
- 1 Sechskant-Schraubendreher SW 6x160
- 1 Innensechskantschlüssel SW 4x140x28
- 1 Mikrofasertuch
- 1 Werkzeug-Gürteltasche

Bezeichnung	Farbe	Bestellnummer
Montageset zur Wartung und Montage von CONTI+ Armaturen	Blau/Schwarz	**CONO690300**

CONTI+ UMRÜSTUNG

Duschtechnologie auf dem neuesten Stand

Sanierung | Renovierung | Modernisierung

Bei der Sanierung von öffentlichen, halböffentlichen und gewerblichen Sanitärräumen spielen zahlreiche Faktoren eine Rolle – von der Wirtschaftlichkeit und Funktionalität über die Hygiene und Reinigungsfreundlichkeit bis hin zum ansprechenden Design. Um bestehende Anlagen zukunftsgerecht auszurüsten, sind in der Regel intelligent geplante Lösungen erforderlich.



Umrüstung und Aufwertung bestehender Duschanlagen

CONTI+ bietet ein umfassendes Sortiment modernster Duschtechnologien und Armaturenkörper für jede Sanierungsanforderung. Ganz gleich, welche Armaturenkörper sich in einer Bestandsanlage befinden: Durch das über Jahrzehnte konstant bleibende Stichmaß sowie die konzeptionelle Fortführung des Unterputzkörpers und der Wasserstrecke lässt sich nahezu jede Anlage ohne großen Aufwand umrüsten – selbst 40 Jahre alte Armaturen von CONTI+ sowie anderer Hersteller werden so wieder auf den aktuellsten Stand von Technik, Hygiene und Design gebracht.

Heute schon für die Zukunft geplant: Das universelle Herzstück

Herzstück einer jeden Duschumrüstung ist die CONTI+ adaptive Multifunktions-Wasserstrecke CONGENIAL. Dank der nutzungsorientierten Ventil- und Kartuschentechnik ist sie in nahezu jedem Duschsystem einsetzbar – ganz gleich, ob mechanische oder elektronische Variante. So erweist sich CONTI+ CONGENIAL als universelle, zukunftsgerechte und funktionssichere Sanierungslösung für alle Alt- und Bestandsanlagen.



Vielfältige Sanierungs- und Renovierungsoptionen

Darüber hinaus bietet CONTI+ aufgrund der intelligenten modularen Bauweise zahlreiche weitere Optionen zur Erneuerung und Nutzungserweiterung bestehender Duschsysteme.

Neben der Umrüstung einzelner Komponenten ist auch die Einbindung in das innovative CONTI+ CNX Wassermanagement-System oder in eine bestehende Gebäudeleittechnik möglich. Zudem ermöglichen in Planung befindliche Duschsystemanlagen auf Basis der CONTI+ adaptiven Multifunktions-Wasserstrecke CONGENIAL in weiteren Planungsschritten die Adaption mechanischer, hygienischer und steuerungstechnischer Optionen. Für maximalen Komfort, höchste Wirtschaftlichkeit und nachhaltige Ressourcenschonung.

Umrüstung Dusche, Ölhydraulik auf elektronische Selbstschlussfunktion

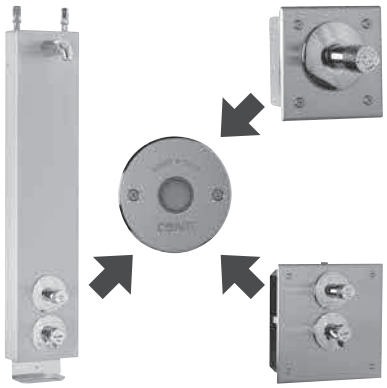

Umrüstset Dusche, Ölhydraulik auf elektronische Selbstschlussfunktion UNI-65, DN15

Elektronische Duscheinrichtung, zur Umrüstung bestehender CONTI+ Duschen, Duschpaneele und Reihenbrauseanlagen mit ölhydraulischem Selbstschlussventil. Gehäuselänge: 65 mm, mit benutzungsabhängiger und verstellbarer Hygienespülung.

Bestehend aus:

- Steuerung, programmierbar, mit Anschlussleitungen und Anschlussstecker
- Piezo-Taster: Farbring rot, Rosetten: Ø 95 mm, mit Befestigungsbohrungen, hochglanzverchromt
- 6 V/DC Magnetventil ROBUST, bistabil, in Kartuschenbauform, mit Anschlussleitung und Anschlussstecker

Betriebsspannung:	Netzbetrieb: 12 V/DC Batteriebetrieb: 6 V/DC
Betriebsdruck:	1,5–5,0 bar
Wassertemperatur (max.):	70 °C (kurzzeitig, zur therm. Desinfektion, 80 °C)
Wasserlaufzeit:	30 s Werkseinstellung (3–180 s), mit Start/Stopp-Funktion
Hygienespülung:	12 h / 30 s (Werkseinstellung) nach letzter Betätigung (12, 24, 72 h einstellbar oder deaktivierbar)
Berechnungsdurchfluss:	0,15 l/s
Schutzart:	IP68 (elektronische Komponenten)

Bei Netzversion zwingend erforderliche Verbindungsleitung bauseits im Schutzrohr verlegen.

Die elektrische Verdrahtung darf nur von einer Elektrofachkraft gemäß DIN VDE 105-100 durchgeführt werden.

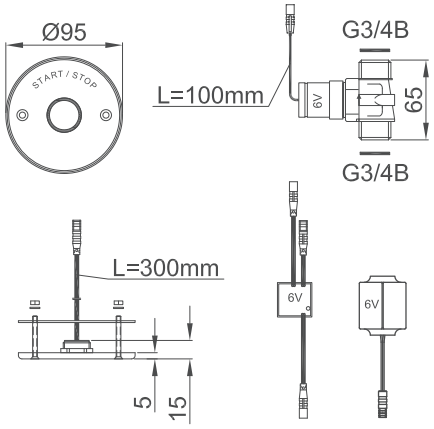

Bezeichnung	Ausführung	Stromversorgung	Bestellnummer
Umrüstset Dusche	elektronisch	Batteriebetrieb	**CONS03140000065**
	elektronisch	Netzbetrieb	**CONS03140001065**

CONTI Sanitärarmaturen GmbH | Hauptstraße 98 | 35435 Wettenberg | Deutschland | Tel. +49 641 982210 | Fax +49 641 9822150 | info@conti.plus

Umrüstung Dusche, Ölhydraulik auf elektronische Selbstschlussfunktion

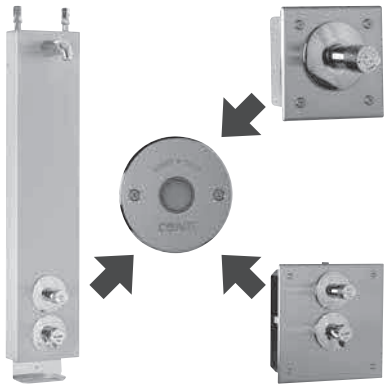

Umrüstset Dusche, Ölhydraulik auf elektronische Selbstschlussfunktion UNI-90, DN15

Elektronische Duscheinrichtung, zur Umrüstung bestehender Duschen, Duschpaneele und Reihenbrauseanlagen mit ölhydraulischem Selbstschlussventil. Gehäuselänge: 90 mm, mit benutzungsabhängiger und verstellbarer Hygienespülung.

Bestehend aus:
- Steuerung, programmierbar, mit Anschlussleitungen und Anschlussstecker
- Piezo-Taster: Farbring rot, Rosetten: Ø 95 mm, mit Befestigungsbohrungen, hochglanzverchromt
- 6 V/DC Magnetventil ROBUST, bistabil, in Kartuschenbauform, mit Anschlussleitung und Anschlussstecker

Betriebsspannung:	Netzbetrieb: 12 V/DC Batteriebetrieb: 6 V/DC
Betriebsdruck:	1,5–5,0 bar
Wassertemperatur (max.):	70 °C (kurzzeitig, zur therm. Desinfektion, 80 °C)
Wasserlaufzeit:	30 s Werkseinstellung (3–180 s), mit Start/Stopp-Funktion
Hygienespülung:	12 h / 30 s (Werkseinstellung) nach letzter Betätigung (12, 24, 72 h einstellbar oder deaktivierbar)
Berechnungsdurchfluss:	0,15 l/s
Schutzart:	IP68 (elektronische Komponenten)

Bei Netzversion zwingend erforderliche Verbindungsleitung bauseits im Schutzrohr verlegen.

Die elektrische Verdrahtung darf nur von einer Elektrofachkraft gemäß DIN VDE 105-100 durchgeführt werden.

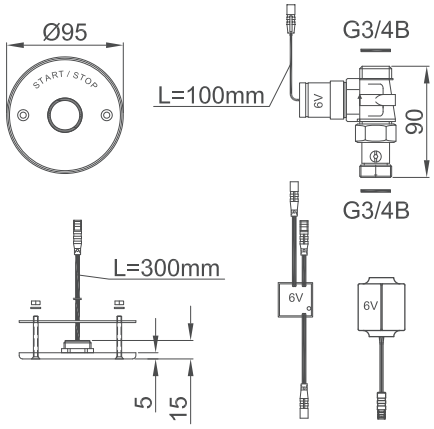

Bezeichnung	Ausführung	Stromversorgung	Bestellnummer
Umrüstset Dusche, UNI-90	elektronisch	Batteriebetrieb	**CONS03140000090**
	elektronisch	Netzbetrieb	**CONS03140001090**

Umrüstung Dusche, auf elektronische Selbstschlussfunktion





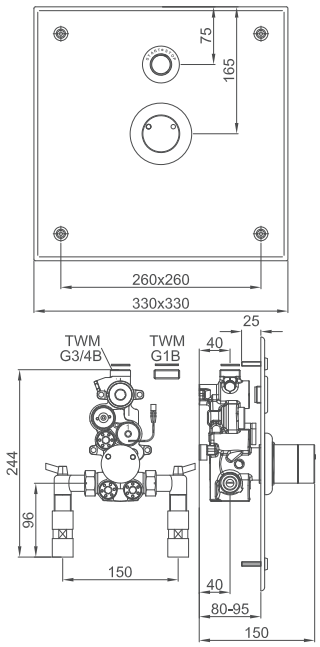

Umrüstset Dusche, mechanisch oder elektronisch auf elektronische Selbstschlussfunktion

Umrüstung auf elektronische Selbstschlussfunktion und thermostatische Mischeinrichtung mit Verbrühungsschutz, benutzungsabhängiger und verstellbarer Hygienespülung, zum Anschluss an Kalt- und Warmwasser, für Wandeinbau, zur Umrüstung von bestehenden CONTI+ mechanischen oder elektronischen Duschen.

Elektronische Duscheinrichtung mit thermostatischer Mischeinrichtung inklusive Verbrühungsschutz:
- adaptive Multifunktions-Wasserstrecke CONGENIAL, zum Einsetzen in Unterputzkasten
- vorgerüstet für elektronische Selbstschlussfunktion
- Hygienespülungsfunktion möglich
- Einstellung der Basisfunktionen ohne Zusatzgeräte / Software / Fernbedienung
- Abdeckplatte in eckiger Ausführung
- zum Anschluss an Kalt- und Warmwasser
- für Wandeinbau

Bestehend aus:
- Armaturenkörper: entzinkungsbeständiges Pressmessing, als hochwertige Thermostat-Batterie, sichtbare Komponenten aus massivem hochglanzverchromtem Messing, mit Sicherheitsanschlag, Wahlmöglichkeit des Temperaturkorridors, integrierte Rückflussverhinderer im Bypass, Rückflussverhinderer und Siebkartuschen für Wasserzuläufe, alle Funktionsteile ohne Ausbau des Armaturenkörpers bei Servicearbeiten demontierbar
- Abdeckplatte: Edelstahl 1.4301, Oberfläche: matt gebürstet, mit Abdichtung
- Anschlussset mit Vorabsperrventilen

Abmessungen (BxHxT):	330x330x5 mm
Betriebsdruck:	1,5–5,0 bar
Durchflussmenge:	0,15 l/s
Durchflussmenge TD:	0,05 l/s (Durchflussmengenregler)
Wassertemperatur (max.):	70 °C (kurzzeitig, zur TD, 80 °C)
Wasserlaufzeit Einstellbereich:	3–180 s
Wasserlaufzeit Werkseinstellung:	30 s
Hygienespülung Einstellbereich:	12, 24 oder 72 h, deaktivierbar über Einstellung am Piezo-Taster, andere Hygienespülintervalle über Service APP einstellbar
Hygienespülung Werkseinstellung:	12 h nach letzter Wasserflussauslösung, 30 s Wasserlaufzeit
Zugänge:	Rp 1/2
Abgang:	G 3/4 B mit Adapterstück auf G 1 B
Schutzart:	IP68 (elektronische Komponenten)

Bezeichnung	Ausführung	Stromversorgung	Bestellnummer
Umrüstset Dusche	elektronisch	Batteriebetrieb	**CONS01440000000**
	elektronisch	Netzbetrieb	**CONS01440001000**

CONTI Sanitärarmaturen GmbH | Hauptstraße 98 | 35435 Wettenberg | Deutschland | Tel. +49 641 982210 | Fax +49 641 9822150 | info@conti.plus

Umrüstset Dusche, mechanisch auf Ölhydraulik





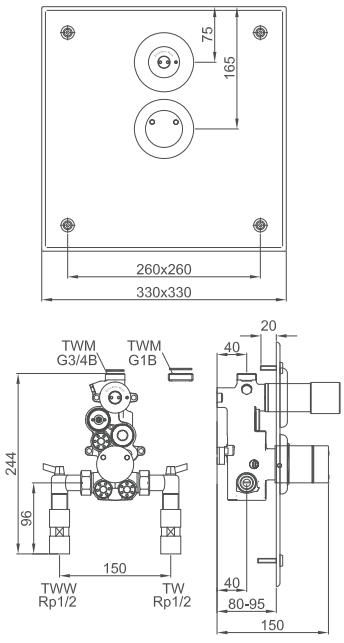

Umrüstset Dusche, mechanisch auf Ölhydraulik, TB, SC, DN15

Ölhydraulische Umrüstung mit Selbstschlussfunktion und thermostatischer Mischeinrichtung mit Verbrühungsschutz, zum Anschluss an Kalt- und Warmwasser, für Wandeinbau, zur Umrüstung von bestehenden CONTI+ mechanischen Duschen.

Mechanische Duschumrüstung mit thermostatischer Mischeinrichtung inklusive Verbrühungsschutz:
- adaptive Multifunktions-Wasserstrecke CONGENIAL, zum Einsetzen in Unterputzkasten
- hydraulische Selbstschlussfunktion
- Abdeckplatte in eckiger Ausführung
- zum Anschluss an Kalt- und Warmwasser
- für Wandeinbau

Bestehend aus:
- Armaturenkörper: entzinkungsbeständiges Pressmessing, als hochwertige Thermostat-Batterie, sichtbare Komponenten aus massivem, hochglanzverchromtem Messing, mit Sicherheitsanschlag, Wahlmöglichkeit des Temperaturkorridors, integrierte Rückflussverhinderer im Bypass, Rückflussverhinderer und Siebkartuschen für Wasserzuläufe, alle Funktionsteile ohne Ausbau des Armaturenkörpers bei Servicearbeiten demontierbar
- Abdeckplatte: Edelstahl 1.4301, Oberfläche: matt gebürstet, mit Abdichtung

Abmessungen (BxHxT):	330x330x5 mm
Betriebsdruck:	1,5–5,0 bar
Durchflussmenge:	0,15 l/s
Durchflussmenge TD:	0,05 l/s (Durchflussmengenregler)
Wassertemperatur (max.):	70 °C (kurzzeitig, zur TD, 80 °C)
Wasserlaufzeit:	30 s Werkseinstellung (3–30 s einstellbar)
Zugänge:	Rp 1/2
Abgang:	G 3/4 B mit Adapterstück auf G 1 B

Bezeichnung	Ausführung	Abdeckplatte	Bestellnummer
Umrüstset Dusche, TB, SC, DN15	Ölhydraulik	Edelstahl matt	**CONS02110000000**

Umrüstset Dusche, mechanisch auf Wasserhydraulik





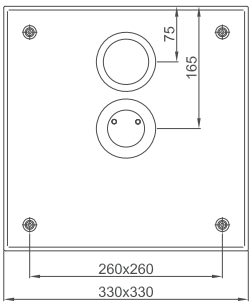

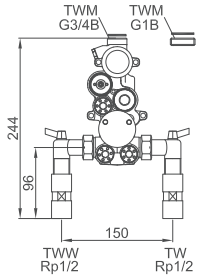

Umrüstset Dusche, mechanisch auf Wasserhydraulik

Mechanische Umrüstung mit wasserhydraulischer Selbstschlussfunktion, thermostatischer Mischeinrichtung mit Verbrühungsschutz, zum Anschluss an Kalt- und Warmwasser, für Wandeinbau, zur Umrüstung von bestehenden CONTI+ mechanischen oder elektronischen Duschen.

Mechanische Duscheinrichtung mit thermostatischer Mischeinrichtung inklusive Verbrühungsschutz:

- adaptive Multifunktions-Wasserstrecke CONGENIAL, zum Einsetzen in Unterputzkasten
- hydraulische Selbstschlussfunktion
- einstellbare Wasserlaufzeit nach DIN EN 816
- Abdeckplatte in eckiger Ausführung
- zum Anschluss an Kalt- und Warmwasser
- für Wandeinbau

Bestehend aus:

- Armaturenkörper: entzinkungsbeständiges Pressmessing, als hochwertige Thermostat-Batterie, sichtbare Komponenten aus massivem, hochglanzverchromtem Messing, mit Sicherheitsanschlag, Wahlmöglichkeit des Temperaturkorridors, integrierte Rückflussverhinderer im Bypass, Rückflussverhinderer und Siebkartuschen für Wasserzuläufe, alle Funktionsteile ohne Ausbau des Armaturenkörpers bei Servicearbeiten demontierbar
- Selbstschlussventil: Gehäuse und Betätigungsknopf aus Messing verchromt, Hydrauliksteuerung, Kartuschentechnik, selbstreinigendes System, stufenlos einstellbare Wasserlaufzeit
- Abdeckplatte: Edelstahl 1.4301, Oberfläche: matt gebürstet, mit Abdichtung
- Anschlussset mit Vorabsperrventilen

Abmessungen (BxHxT):	330x330x5 mm
Betriebsdruck:	1,5–5,0 bar
Durchflussmenge:	0,15 l/s
Durchflussmenge TD:	0,05 l/s (Durchflussmengenregler)
Wassertemperatur (max.):	70 °C (kurzzeitig, zur TD, 80 °C)
Wasserlaufzeit:	30 s Werkseinstellung (3–30 s)
Zugänge:	Rp 1/2
Abgang:	G 3/4 B mit Adapterstück auf G 1 B

Bezeichnung	Ausführung	Abdeckplatte	Bestellnummer
Umrüstset Dusche	Wasserhydraulik	Edelstahl matt	**CONS02030000000**

CONTI Sanitärarmaturen GmbH | Hauptstraße 98 | 35435 Wettenberg | Deutschland | Tel. +49 641 982210 | Fax +49 641 9822150 | info@conti.plus

Umrüstset Dusche, mechanisch auf Auf-/Zu-Funktion



≤ 40°C | DN 15

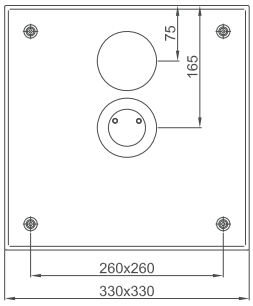

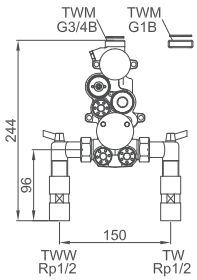

Umrüstset Dusche, mechanisch auf Auf-/Zu-Funktion

Mechanische Umrüstung auf Auf-/Zu-Funktion, thermostatische Mischeinrichtung mit Verbrühungsschutz, zum Anschluss an Kalt- und Warmwasser, für Wandeinbau, zur Umrüstung von bestehenden CONTI+ mechanischen oder elektronischen Duschen.

Mechanische Duscheinrichtung mit thermostatischer Mischeinrichtung inklusive Verbrühungsschutz:
- adaptive Multifunktions-Wasserstrecke CONGENIAL, zum Einsetzen in Unterputzkasten
- Auf-/Zu-Funktion
- Abdeckplatte in eckiger Ausführung
- zum Anschluss an Kalt- und Warmwasser
- für Wandeinbau

Bestehend aus:
- Armaturenkörper: entzinkungsbeständiges Pressmessing, als hochwertige Thermostat-Batterie, sichtbare Komponenten aus massivem hochglanzverchromtem Messing, mit Sicherheitsanschlag, Wahlmöglichkeit des Temperaturkorridors, integrierte Rückflussverhinderer im Bypass, Rückflussverhinderer und Siebkartuschen für Wasserzuläufe, alle Funktionsteile ohne Ausbau des Armaturenkörpers bei Servicearbeiten demontierbar
- mechanisches Absperrventil: Gehäuse und Drehgriff aus Messing verchromt
- Abdeckplatte: Edelstahl 1.4301, Oberfläche: matt gebürstet, mit Abdichtung
- Anschlussset mit Vorabsperrventilen

Abmessungen (BxHxT):	330x330x5 mm
Betriebsdruck:	1,5–5,0 bar
Durchflussmenge:	0,15 l/s
Durchflussmenge TD:	0,05 l/s (Durchflussmengenregler)
Wassertemperatur (max.):	70 °C (kurzzeitig, zur TD, 80 °C)
Wasserlaufzeit:	30 s Werkseinstellung (3–30 s)
Zugänge:	Rp 1/2
Abgang:	G 3/4 B mit Adapterstück auf G 1 B

Bezeichnung	Ausführung	Abdeckplatte	Bestellnummer
Umrüstset Dusche	Auf-/Zu-Funktion	Edelstahl matt	**CONS02160000000**

CNX Inbetriebnahme



CNX Inbetriebnahme bis zu 64/150 Armaturen

Gebäudespezifische Parametrierung von bis zu 64/150 Armaturen anhand des vorliegenden Bestandsplans gemäß CONTI+ Standard unter Berücksichtigung folgender Kundenvorgaben (Änderung der Standard-Werkseinstellung):

- Gruppeneinteilung thermische Spülung, Kaltwasserspülung und Hygienespülung
- Wasserlaufzeiten Duschbetrieb, Hygienespülung, thermische Spülung
- Betriebszeiten, Auslösezeiten, Auslösefunktionen für Hygienespülung, thermische Spülung
- Softwareinstallation und Systemcheck an betriebsbereiter Anlage

Dies beinhaltet Einstellungen einzelner Gruppen. Kundenspezifische Einstellungen einzelner Armaturen werden gesondert abgerechnet.

Zuzüglich der Anfahrt – Kosten entsprechen den Kostensätzen für Kundenservicearbeiten.

Bezeichnung	Anzahl Armaturen	Bestellnummer
CNX Inbetriebnahme	bis zu 64 Armaturen	**CONO420000**
	bis zu 150 Armaturen	**CONO430000**

Verdrahtungsarbeiten / Bestandsaufnahme



Verdrahtungsarbeiten / Bestandsaufnahme pro Armaturen-Klemmstelle

der bauseits gemäß unseren Vorgaben bereits verlegten Leitungen durch CONTI+ Elektrofachkraft an CONTI+ Armaturen und der zugehörigen Steuereinheit.

- Begehung des Objektes mit Fachhandwerker
- Besichtigung und Aufnahme aller zu verdrahtenden CONTI+ Produkte
- Erstellen der Elektroanschlüsse der bereits gemäß CONTI+ Topologie bauseitig verlegten Elektroleitungen sowie fertig montierten Armaturen und Steuereinheiten (Lieferumfang CONTI+)
- Erstellen der Bestandspläne für die erforderliche Systemparametrisierung des CNX Wassermanagement-Systems anhand vorhandener Gebäudepläne
- Funktionstest der Armaturen (in Abhängigkeit des Baufortschritts)

Berechnung der Serviceleistung erfolgt pro Leitungsklemmstelle in Armatur- bzw. Steuereinheit zuzüglich der Anfahrt – Kosten entsprechen den Kostensätzen für Kundenservicearbeiten.

Die elektrische Verdrahtung darf nur von einer Elektrofachkraft gemäß DIN VDE 105-100 durchgeführt werden.

Bezeichnung	Ausführung	Bestellnummer
Verdrahtungsarbeiten / Bestandsaufnahme	pro Armaturen-Klemmstelle	**CONO450000**

CONTI Sanitärarmaturen GmbH | Hauptstraße 98 | 35435 Wettenberg | Deutschland | Tel. +49 641 982210 | Fax +49 641 9822150 | info@conti.plus

Einweisung Personal

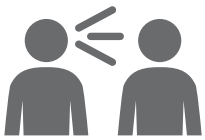

Einweisung Personal

- Durchführung eines Probelaufs der programmierten Funktionen wie Hygienespülung/thermische Desinfektion
- Einweisung des Betriebspersonals in Bedienung, Funktion und Wartung aller CONTI+ Anlagenkomponenten
- Erstellen eines Einweisungs- und Übergabeprotokolls

Zuzüglich der Anfahrt – Kosten entsprechen den Kostensätzen für Kundenservicearbeiten.

Bezeichnung	Ausführung	Bestellnummer
Einweisung Personal	an CONTI+ Anlagenkomponenten	**CONO440000**

Wartungsvertrag



Wartungsvertrag

für regelmäßige Wartungen durch den CONTI+ Kundenservice, zur Sicherstellung des Betriebs.

Zuzüglich der Anfahrt – Kosten entsprechen den Kostensätzen für Kundenservicearbeiten.

Bezeichnung	Ausführung
Wartungsvertrag	Unverbindlicher Kostenvoranschlag



CONTI+ Ersatzteilepreislisten

Unsere CONTI+ Ersatzteilpreislisten für den Dusch- oder Waschraum bietet Ihnen Informationen zu:

- Ersatzteilen
- Zubehör & Variationsmöglichkeiten
- Explosionszeichnungen zur besseren Übersicht

Download:
https://conti.plus/de/con857/preislisten?mnid=54

Installations- und Wartungsvideos:
https://www.youtube.com/channel/UCMd3Te3wmkiuhkgG8GPaLQQ





Brauseköpfe

Düsenbrauseköpfe 226
Regenbrauseköpfe 230
Brauserohrgarnituren 232
Handbrausegarnitur 234
Wandanschlussbogen 235
Wanddurchführungen 235
Adapter Steckanschluss 235



CONHEAD Düsenbrausekopf



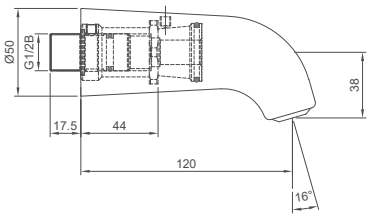

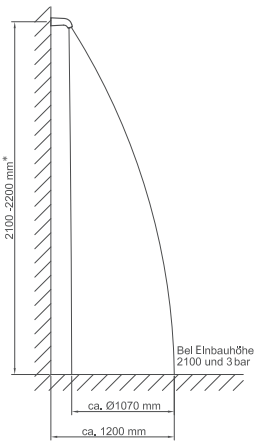

CONHEAD Brausekopf GOLF, DN15

Bestehend aus:
- Brausekopf feststehend, schwere massive Ausführung aus Messing, mit wartungsarmer Einlochdüse, aerosolarm, verchromt
- Steckanschluss und Adapter aus Messing (bei Duschpaneelen vormontiert), mit integriertem Wassermengenregler

Anschluss:	G 1/2 B
Durchflussmenge:	0,15 l/s (Wassermengenregler)
Mindestfließdruck:	1,0 bar
Wassertemperatur (max.):	75 °C
Ausladung:	120 mm
Strahlneigungswinkel:	16°

Kombinierbar mit:
CONO091000 Kugeldüse

Bezeichnung	Installation	Material/Farbe	Bestellnummer
CONHEAD Brausekopf GOLF, DN15	für Duschpaneele	verchromt	**CONO010010**
	für Wandmontage	verchromt	**CONO010000**

CONTI Sanitärarmaturen GmbH | Hauptstraße 98 | 35435 Wettenberg | Deutschland | Tel. +49 641 982210 | Fax +49 641 9822150 | info@conti.plus

CONHEAD Düsenbrausekopf



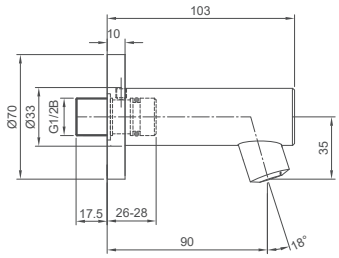

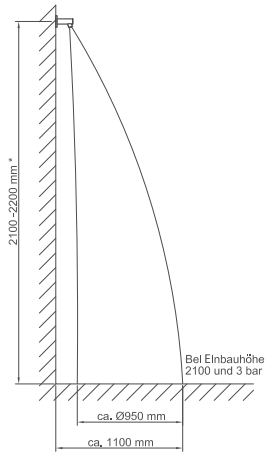

CONHEAD Brausekopf CITY, DN15

Bestehend aus:

- Brausekopf feststehend, schwere massive Ausführung aus Messing, verchromt, mit integriertem Dralleinsatz und wartungsarmer Einlochdüse, aerosolarm, oder alternativ aus nichtrostendem Stahl, Werkstoff 1.4404
- Steckanschluss aus Messing (bei Duschpaneelen vormontiert), mit integriertem Durchflussmengenregler

Anschluss:	G 1/2 B
Durchflussmenge:	0,15 l/s (Durchflussmengenregler)
Mindestfließdruck:	1,0 bar
Wassertemperatur (max.):	75 °C
Ausladung:	90 mm
Strahlneigungswinkel:	18°

Ausführung mit Durchflussmengenregler in 0,1 l/s und 0,2 l/s lieferbar.

Kombinierbar mit:
CONO091000 Kugeldüse

Bezeichnung	Installation	Material/Farbe	Bestellnummer
CONHEAD Düsenbrausekopf CITY, DN15	für Duschpaneele	verchromt	**CONO050010**
	für Duschpaneele	Edelstahl	**CONO051010**
CONHEAD Düsenbrausekopf CITY, DN15	für Wandmontage	verchromt	**CONO050000**
	für Wandmontage	Edelstahl	**CONO051000**

CONHEAD Düsenbrausekopf



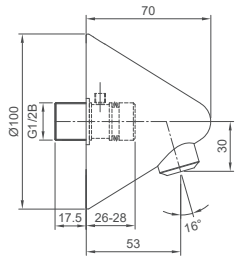

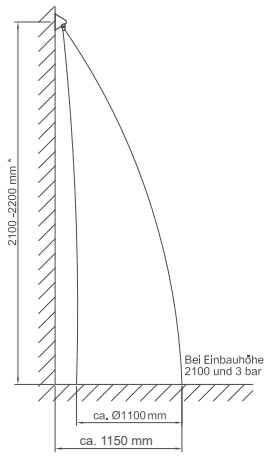

CONHEAD Brausekopf VESUV, DN15

Bestehend aus:

- Brausekopf feststehend, schwere massive Ausführung aus Messing, mit integriertem Dralleinsatz, wartungsarmer Einlochdüse und festem Strahlneigungswinkel, aerosolarm, verchromt
- Steckanschluss aus Messing (bei Duschpaneelen vormontiert), mit integriertem Durchflussmengenregler

Anschluss:	G 1/2
Durchflussmenge:	0,15 l/s (Durchflussmengenregler)
Mindestfließdruck:	1,0 bar
Wassertemperatur (max.):	75 °C
Ausladung:	53 mm
Strahlneigungswinkel:	16°

Kombinierbar mit:
CONO091000 Kugeldüse

Bezeichnung	Installation	Material / Farbe	Bestellnummer
CONHEAD Düsenbrausekopf VESUV, DN15	für Duschpaneele	verchromt	**CONO060010**
	für Wandmontage	verchromt	**CONO060000**

CONTI Sanitärarmaturen GmbH | Hauptstraße 98 | 35435 Wettenberg | Deutschland | Tel. +49 641 982210 | Fax +49 641 9822150 | info@conti.plus

CONHEAD Düsenbrausekopf



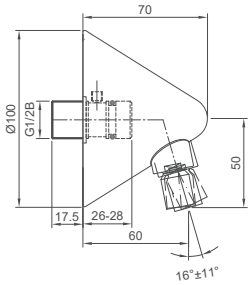

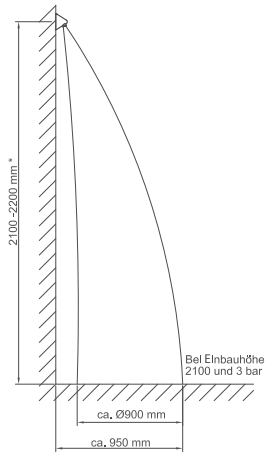

CONHEAD Brausekopf VESUV, DN15, verstellbarer Strahlneigungswinkel

Bestehend aus:

- Brausekopf feststehend, schwere massive Ausführung aus Messing, mit integriertem Dralleinsatz, wartungsarmer Einlochdüse und verstellbarem Strahlneigungswinkel, aerosolarm, verchromt
- Steckanschluss aus Messing (bei Duschpaneelen vormontiert), mit integriertem Durchflussmengenregler

Anschluss:	G 1/2 B
Durchflussmenge:	0,15 l/s (Durchflussmengenregler)
Mindestfließdruck:	1,0 bar
Wassertemperatur (max.):	75 °C
Ausladung:	verstellbarer Strahlneigungswinkel
Strahlneigungswinkel:	16° ± 11°

Bezeichnung	Installation	Material/Farbe	Bestellnummer
CONHEAD Düsenbrausekopf VESUV, DN15, verstellbarer Strahlneigungswinkel	für Duschpaneele	verchromt	**CONO061010**
	für Wandmontage	verchromt	**CONO061000**

CONHEAD Regenbrausekopf



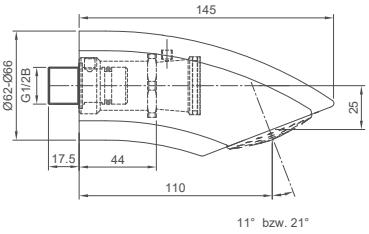

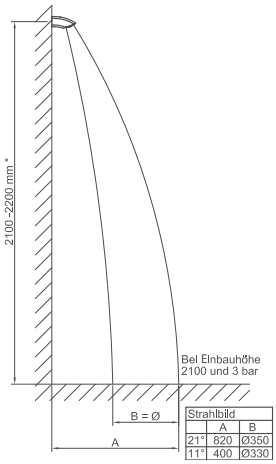

CONHEAD Brausekopf RAIN2, DN15

Bestehend aus:

- Brausekopf feststehend, schwere massive Ausführung aus Messing, Brauseboden aus glasfaserverstärktem Kunststoff und Antikalkdüsen mit nicht sichtbarer, diebstahlsicherer Befestigung, Normalstrahl, mit verstellbarem Strahlneigungswinkel, aerosolarm, Gehäuse verchromt
- Steckanschluss und Adapter aus Messing (bei Duschpaneelen vormontiert), mit integriertem Wassermengenregler

Anschluss:	G 1/2 B
Durchflussmenge:	0,15 l/s (Wassermengenregler)
Mindestfliessdruck:	1,0 bar
Wassertemperatur (max.):	75 °C
Ausladung:	110 mm
Strahlneigungswinkel:	11° bzw. 21°

Bezeichnung	Installation	Material / Farbe	Bestellnummer
CONHEAD Brausekopf RAIN2, DN15	für Duschpaneele	verchromt	**CONO020010**
	für Wandmontage	verchromt	**CONO020000**

CONTI Sanitärarmaturen GmbH | Hauptstraße 98 | 35435 Wettenberg | Deutschland | Tel. +49 641 982210 | Fax +49 641 9822150 | info@conti.plus

CONHEAD Regenbrausekopf



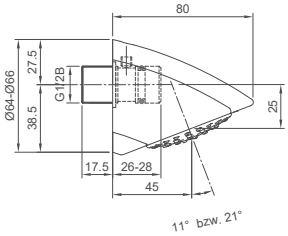

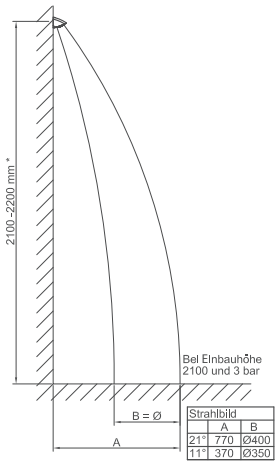

CONHEAD Brausekopf SHORTY, DN15

Bestehend aus:

- Brausekopf feststehend, schwere massive Ausführung aus Messing, Brauseboden aus glasfaserverstärktem Kunststoff und Antikalkdüsen mit nicht sichtbarer, diebstahlsicherer Befestigung, Normalstrahl, mit verstellbarem Strahlneigungswinkel, aerosolarm, Gehäuse verchromt
- Steckanschluss aus Messing (bei Duschpaneelen vormontiert), mit integriertem Wassermengenregler

Anschluss:	G 1/2 B
Durchflussmenge:	0,15 l/s (Wassermengenregler)
Mindestfliessdruck:	1,0 bar
Wassertemperatur (max.):	75 °C
Ausladung:	45 mm
Strahlneigungswinkel:	11° bzw. 21°

Bezeichnung	Installation	Material / Farbe	Bestellnummer
CONHEAD Regenbrausekopf SHORTY, DN15	für Duschpaneele	verchromt	**CONO030010**
	für Wandmontage	verchromt	**CONO030000**

CONHEAD Brauserohrgarnitur



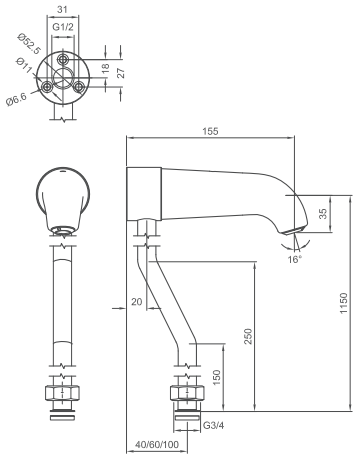

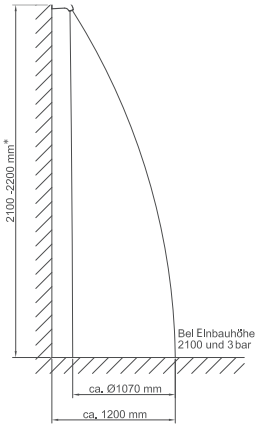

CONHEAD Brauserohrgarnitur GOLF, DN15

Bestehend aus:

- Brausekopf feststehend, schwere massive Ausführung aus Messing, mit integriertem Dralleinsatz und wartungsarmer Einlochdüse, aerosolarm, verchromt
- Steckanschluss aus Messing, mit integriertem Durchflussmengenregler
- Brauserohr aus Messing, Ø 18 mm, kürzbar, mit Adapter für Wandbefestigung und Befestigungsmaterial

Anschluss:	G 3/4
Durchflussmenge:	0,15 l/s (Durchflussmengenregler)
Mindestfließdruck:	1,0 bar
Wassertemperatur (max.):	75 °C
Ausladung:	155 mm
Strahlneigungswinkel:	11° bzw. 21°

Bezeichnung	Anschluss-Wandabstand	Nennweite	Bestellnummer
CONHEAD Brauserohrgarnitur GOLF	40 mm	DN15	**CONO010040**
	60 mm	DN15	**CONO010060**
	100 mm	DN15	**CONO010100**

CONTI Sanitärarmaturen GmbH | Hauptstraße 98 | 35435 Wettenberg | Deutschland | Tel. +49 641 982210 | Fax +49 641 9822150 | info@conti.plus

CONHEAD Brauserohrgarnitur



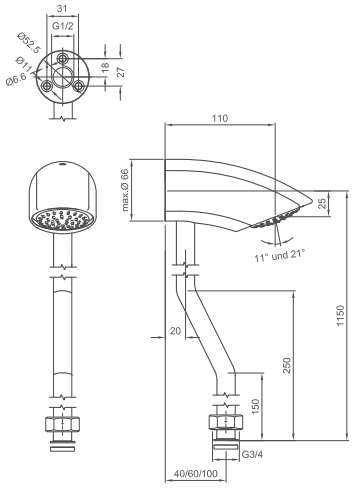

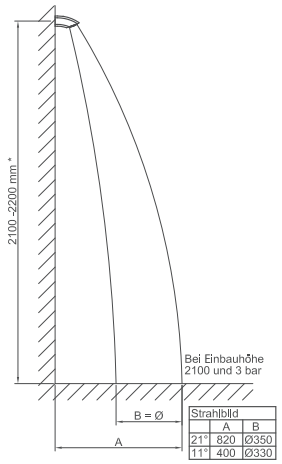

CONHEAD Brauserohrgarnitur RAIN2, DN15

Bestehend aus:

- Brausekopf feststehend, schwere massive Ausführung aus Messing, Brauseboden aus glasfaserverstärktem Kunststoff und Antikalkdüsen mit nicht sichtbarer, diebstahlsicherer Befestigung, Normalstrahl, mit verstellbarem Strahlneigungswinkel, aerosolarm, Gehäuse verchromt
- Steckanschluss aus Messing, mit integriertem Durchflussmengenregler
- Brauserohr aus Messing, Ø 18 mm, kürzbar, mit Adapter für Wandbefestigung und Befestigungsmaterial

Anschluss:	G 3/4
Durchflussmenge:	0,15 l/s (Durchflussmengenregler)
Mindestfließdruck:	1,0 bar
Wassertemperatur (max.):	75 °C
Ausladung:	110 mm
Strahlneigungswinkel:	16°

Bezeichnung	Anschluss-Wandabstand	Nennweite	Bestellnummer
CONHEAD Brauserohrgarnitur RAIN2	40 mm	DN15	**CONO020040**
	60 mm	DN15	**CONO020060**
	100 mm	DN15	**CONO020100**

CONHEAD Handbrausegarnitur



CONHEAD Handbrausegarnitur, DN15

Bestehend aus:

- Handbrause aus Kunststoff, mit Antikalkdüsen in hygienischer Einstrahlausführung, verchromt
- Brausestange, Länge 1000 mm, massiv, aus nichtrostendem Stahl, feinmattierte Oberfläche, Ø 22 mm, mit stufenlos verstellbarem Handbrausehalter aus nichtrostendem Stahl und kunststoffbeschichteten Bauelementen, mit ergonomisch geformtem Bügelgriff für sichere und leichte Einhandhöhenverstellung ohne Drehbewegung
- mit Wandhalterung aus Aluminium schwarz-grau (RAL 7021), Ø 70 mm, mit verdeckter Befestigung durch Abdeckblenden aus Edelstahl feinmatt, inkl. Befestigungsmaterial für massives Mauerwerk

Anschluss:	G 1/2
Gesamtlänge:	1000 mm

Bezeichnung	Installation	Material/Farbe	Bestellnummer
CONHEAD Handbrausegarnitur	für Duschpaneele	verchromt	**CONO040010**
	für Wandmontage	verchromt	**CONO040000**

CONTI Sanitärarmaturen GmbH | Hauptstraße 98 | 35435 Wettenberg | Deutschland | Tel. +49 641 98221 0 | Fax +49 641 98221 50 | info@conti.plus

Wandanschlussbogen



Wandanschlussbogen, DN15

Wandanschlussbogen, hochglanzverchromt, eigensicher nach DIN EN 1717, Designgehäuse aus Kunststoff.

Anschluss: G 1/2

Bezeichnung	Nennweite	Material/Farbe	Bestellnummer
Wandanschlussbogen	DN15	Kunststoff, hochglanzverchromt	**CONO092000**

Wanddurchführung

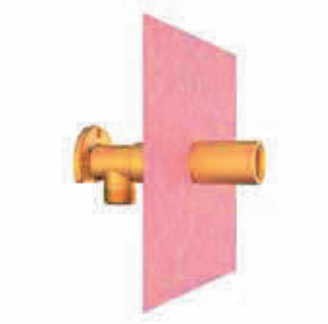

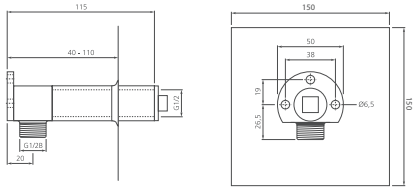

Wanddurchführung, DN15

Bestehend aus:
- wasserdichte Wanddurchführung, ausgeführt als Wandscheibe
- mit Verlängerung und Dichtmanschette mit flexibler Dehnzone nach DIN 18543

Anschluss Zugang: G 1/2
Anschluss Abgang: G 1/2
Dichtmanschette: 150x150 mm
Gesamtlänge: 115 mm

Bezeichnung	Nennweite	Material/Farbe	Bestellnummer
Wanddurchführung mit Dichtmanschette	DN15	Messing	**CONO090000**

Adapter Steckanschluss Brauseköpfe



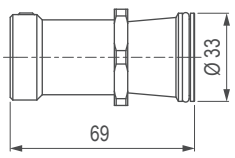

Adapter Steckanschluss für Brauseköpfe, DN15

Adapter für Steckanschluss (klein) zur Umrüstung bei Duschpaneelen und bei wandmontierten Brauseköpfen CONHEAD, GOLF und RAIN2.

Bestehend aus:
- Grundkörper Messing, mit Madenschraube zur Fixierung

Länge: 69 mm
Durchmesser: 33 mm

Bezeichnung	Nennweite	Material/Farbe	Bestellnummer
Adapter Steckanschluss für Brauseköpfe GOLF und RAIN2	DN15	Messing	**CONO094000**





Spa & Wellness

Regenbrauseköpfe 238
Stachelbrauseköpfe 244
Brausekugelgelenk 245
Seiten-/Düsenbrausekopf 246
Mehrloch-Düsenbrausekopf 247
Kugeldüse 247
Schwallbrauseköpfe 248
Brausearme/Brauserohr 249
Eimer-Schwallbrausen 251
Garnituren Blitzguss 252
Garnituren Kneipp-Guss 254
Garnituren Unterputz 256

CONWELL Regenbrausekopf Sicherheitsventil



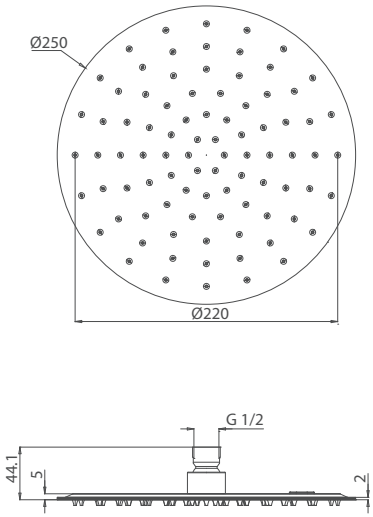

CONWELL Regenbrausekopf rund 250, DN15

Zur Wand- und Deckenmontage über Brauserohr oder Brausearm:
- runde, leichte und flache Ausführung
- zweilagige Edelstahl-Laser-Verschweißung
- patentiertes Sicherheitsventil

Bestehend aus:
- Brausekopf: Edelstahl AISI 304, verchromt
- antibakterielle Antikalksilikondüsen
- Kugelgelenkanschluss verchromt

Mindestfließdruck:	1,0 bar
Durchflussmenge:	9 l/min (Durchfluss-mengenregler)
Wassertemperatur (max.):	70 °C (kurzzeitig, zur TD, 80 °C)
Leergewicht:	1,0 kg
Durchmesser:	250 mm
Noppenanzahl:	88 Stück
Anschluss:	G 1/2
Wasserdruck (max.):	5 bar

Bezeichnung	Durchmesser	Material / Farbe	Bestellnummer
CONWELL Regenbrausekopf rund 250, DN15	250 mm	verchromt	**CONH14131000250**



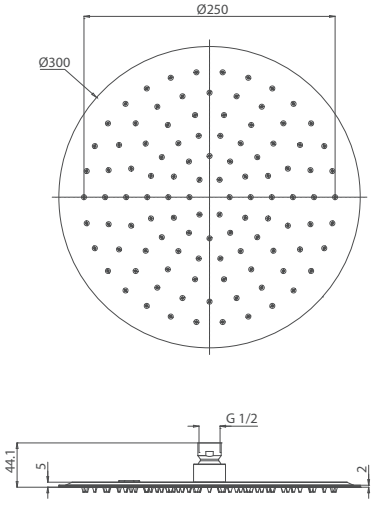

CONWELL Regenbrausekopf rund 300, DN15

Zur Wand- und Deckenmontage über Brauserohr oder Brausearm:
- runde, leichte und flache Ausführung
- zweilagige Edelstahl-Laser-Verschweißung
- patentiertes Sicherheitsventil

Bestehend aus:
- Brausekopf: Edelstahl AISI 304, verchromt
- antibakterielle Antikalksilikondüsen
- Kugelgelenkanschluss verchromt

Mindestfließdruck:	1,0 bar
Durchflussmenge:	15 l/min (Durchfluss-mengenregler)
Wassertemperatur (max.):	70 °C (kurzzeitig, zur TD, 80 °C)
Leergewicht:	1,2 kg
Durchmesser:	300 mm
Noppenanzahl:	108 Stück
Anschluss:	G 1/2
Wasserdruck (max.):	5 bar

Bezeichnung	Durchmesser	Material / Farbe	Bestellnummer
CONWELL Regenbrausekopf rund 300, DN15	300 mm	verchromt	**CONH14131000300**

CONTI Sanitärarmaturen GmbH | Hauptstraße 98 | 35435 Wettenberg | Deutschland | Tel. +49 641 982210 | Fax +49 641 9822150 | info@conti.plus

CONWELL Regenbrausekopf



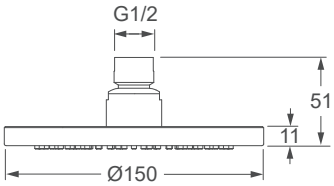

CONWELL Regenbrausekopf rund 150, DN15

Zur Wand- und Deckenmontage über Brauserohr oder Brausearm.

Bestehend aus:
- Mehrlochbrausekopf für Deckenmontage, aus Messing, weicher Strahl, aerosolarm, mit Antikalkdüsen, verchromt
- mit Kugelgelenk

Anschluss:	G 1/2
Durchmesser:	150 mm
Durchflussmenge:	0,4 l/s (3 bar Fließdruck)
Mindestfließdruck:	0,5 bar
Wassertemperatur (max.):	70 °C

Bezeichnung	Durchmesser	Material / Farbe	Bestellnummer
CONWELL Regenbrausekopf rund 150, DN15	150 mm	verchromt	**CONH04131000150**



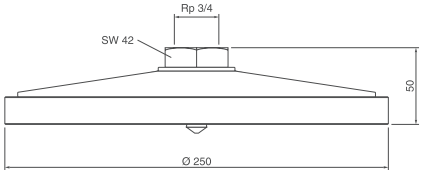

CONWELL Regenbrausekopf rund 250, DN20

Zur Wand- und Deckenmontage über Brauserohr oder Brausearm.

Bestehend aus:
- Mehrlochbrausekopf, schwere massive Ausführung, Gehäuse aus Rotguss, verchromt
- Brauseboden aus nichtrostendem Stahl, Werkstoff 1.4301, aerosolarm, Oberfläche gebürstet
- mit Kugelgelenk

Anschluss:	Rp 3/4
Durchmesser:	250 mm
Durchflussmenge:	1,95 l/s (1 bar Fließdruck)
Mindestfließdruck:	0,5 bar
Wassertemperatur (max.):	75 °C

Bezeichnung	Durchmesser	Material / Farbe	Bestellnummer
CONWELL Regenbrausekopf rund 250, DN20	250 mm	verchromt	**CONH04231000250**

CONTI Sanitärarmaturen GmbH | Hauptstraße 98 | 35435 Wettenberg | Deutschland | Tel. +49 641 982210 | Fax +49 641 9822150 | info@conti.plus

CONWELL Regenbrausekopf Sicherheitsventil



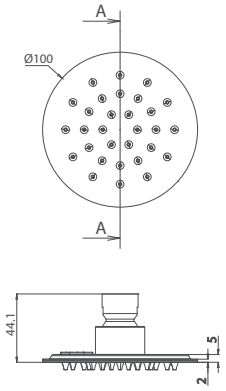

CONWELL Regenbrausekopf rund 100, DN15

Zur Wand- und Deckenmontage über Brauserohr oder Brausearm:
- runde, leichte und flache Ausführung
- zweilagige Edelstahl-Laser-Verschweißung
- patentiertes Sicherheitsventil

Bestehend aus:
- Brausekopf: Edelstahl AISI 304, verchromt
- antibakterielle Antikalksilikondüsen
- Kugelgelenkanschluss verchromt

Mindestfließdruck:	1,0 bar
Durchflussmenge:	9 l/min (Durchfluss-mengenregler)
Wassertemperatur (max.):	70 °C (kurzzeitig, zur TD, 80 °C)
Leergewicht:	0,4 kg
Durchmesser:	100 mm
Noppenanzahl:	30 Stück
Anschluss:	G 1/2
Wasserdruck (max.):	3 bar

Bezeichnung	Durchmesser	Material / Farbe	Bestellnummer
CONWELL Regenbrausekopf rund 100, DN15	100 mm	verchromt	**CONH14131000100**



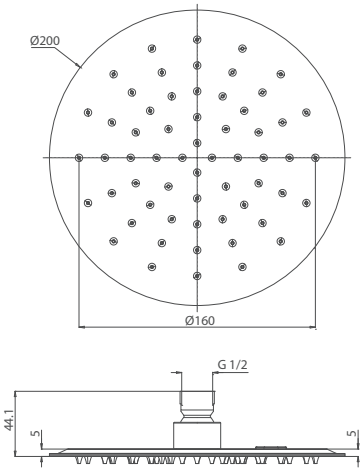

CONWELL Regenbrausekopf rund 200, DN15

Zur Wand- und Deckenmontage über Brauserohr oder Brausearm:
- runde, leichte und flache Ausführung
- zweilagige Edelstahl-Laser-Verschweißung
- patentiertes Sicherheitsventil

Bestehend aus:
- Brausekopf: Edelstahl AISI 304, verchromt
- antibakterielle Antikalksilikondüsen
- Kugelgelenkanschluss verchromt

Mindestfließdruck:	1,0 bar
Durchflussmenge:	9 l/min (Durchfluss-mengenregler)
Wassertemperatur (max.):	70 °C (kurzzeitig, zur TD, 80 °C)
Leergewicht:	0,8 kg
Durchmesser:	200 mm
Noppenanzahl:	60 Stück
Anschluss:	G 1/2
Wasserdruck (max.):	5 bar

Bezeichnung	Durchmesser	Material / Farbe	Bestellnummer
CONWELL Regenbrausekopf rund 200, DN15	200 mm	verchromt	**CONH14131000200**

CONWELL Regenbrausekopf Sicherheitsventil



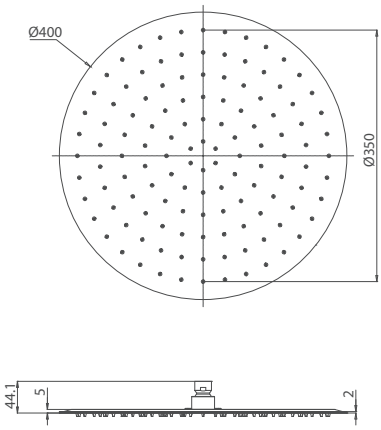

CONWELL Regenbrausekopf rund 400, DN15

Zur Wand- und Deckenmontage über Brauserohr oder Brausearm:
- runde, leichte und flache Ausführung
- zweilagige Edelstahl-Laser-Verschweißung
- patentiertes Sicherheitsventil

Bestehend aus:
- Brausekopf: Edelstahl AISI 304, verchromt
- antibakterielle Antikalksilikondüsen
- Kugelgelenkanschluss verchromt

Mindestfließdruck:	1,0 bar
Durchflussmenge:	15 l/min (Durchfluss-mengenregler)
Wassertemperatur (max.):	70 °C (kurzzeitig, zur TD, 80 °C)
Leergewicht:	1,6 kg
Durchmesser:	400 mm
Noppenanzahl:	126 Stück
Anschluss:	G 1/2
Wasserdruck (max.):	5 bar

Bezeichnung	Durchmesser	Material / Farbe	Bestellnummer
CONWELL Regenbrausekopf rund 400, DN15	400 mm	verchromt	**CONH14131000400**



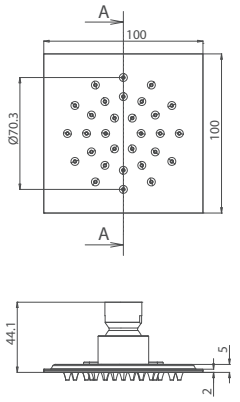

CONWELL Regenbrausekopf eckig 100, DN15

Zur Wand- und Deckenmontage über Brauserohr oder Brausearm:
- eckige, leichte und flache Ausführung
- zweilagige Edelstahl-Laser-Verschweißung
- patentiertes Sicherheitsventil

Bestehend aus:
- Brausekopf: Edelstahl AISI 304, verchromt
- antibakterielle Antikalksilikondüsen
- Kugelgelenkanschluss verchromt

Mindestfließdruck:	1,0 bar
Durchflussmenge:	9 l/min (Durchfluss-mengenregler)
Wassertemperatur (max.):	70 °C (kurzzeitig, zur TD, 80 °C)
Leergewicht:	0,5 kg
Abmessungen:	100x100 mm
Noppenanzahl:	30 Stück
Anschluss:	G 1/2
Wasserdruck (max.):	3 bar

Bezeichnung	Abmessungen	Material / Farbe	Bestellnummer
CONWELL Regenbrausekopf eckig 100, DN15	100x100 mm	verchromt	**CONH14133000100**

CONWELL Regenbrausekopf Sicherheitsventil



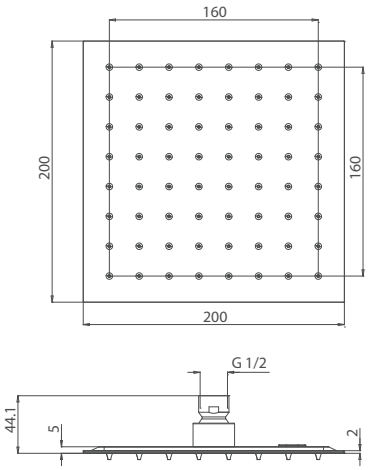

CONWELL Regenbrausekopf eckig 200, DN15

Zur Wand- und Deckenmontage über Brauserohr oder Brausearm:
- eckige, leichte und flache Ausführung
- zweilagige Edelstahl-Laser-Verschweißung
- patentiertes Sicherheitsventil

Bestehend aus:
- Brausekopf: Edelstahl AISI 304, verchromt
- antibakterielle Antikalksilikondüsen
- Kugelgelenkanschluss verchromt

Mindestfließdruck:	1,0 bar
Durchflussmenge:	9 l/min (Durchfluss-mengenregler)
Wassertemperatur (max.):	70 °C (kurzzeitig, zur TD, 80 °C)
Leergewicht:	1,0 kg
Abmessungen:	200x200 mm
Noppenanzahl:	64 Stück
Anschluss:	G 1/2
Wasserdruck (max.):	5 bar

Bezeichnung	Abmessungen	Material / Farbe	Bestellnummer
CONWELL Regenbrausekopf eckig 200, DN15	200x200 mm	verchromt	**CONH14133000200**



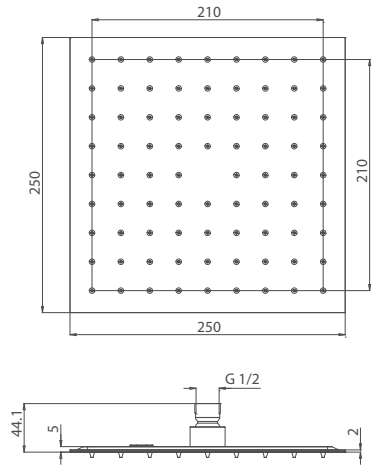

CONWELL Regenbrausekopf eckig 250, DN15

Zur Wand- und Deckenmontage über Brauserohr oder Brausearm:
- eckige, leichte und flache Ausführung
- zweilagige Edelstahl-Laser-Verschweißung
- patentiertes Sicherheitsventil

Bestehend aus:
- Brausekopf: Edelstahl AISI 304, verchromt
- antibakterielle Antikalksilikondüsen
- Kugelgelenkanschluss verchromt

Mindestfließdruck:	1,0 bar
Durchflussmenge:	9 l/min (Durchfluss-mengenregler)
Wassertemperatur (max.):	70 °C (kurzzeitig, zur TD, 80 °C)
Leergewicht:	1,2 kg
Abmessungen:	250x250 mm
Noppenanzahl:	80 Stück
Anschluss:	G 1/2
Wasserdruck (max.):	5 bar

Bezeichnung	Abmessungen	Material / Farbe	Bestellnummer
CONWELL Regenbrausekopf eckig 250, DN15	250x250 mm	verchromt	**CONH14133000250**

CONTI Sanitärarmaturen GmbH | Hauptstraße 98 | 35435 Wettenberg | Deutschland | Tel. +49 641 982210 | Fax +49 641 9822150 | info@conti.plus

CONWELL Regenbrausekopf Sicherheitsventil



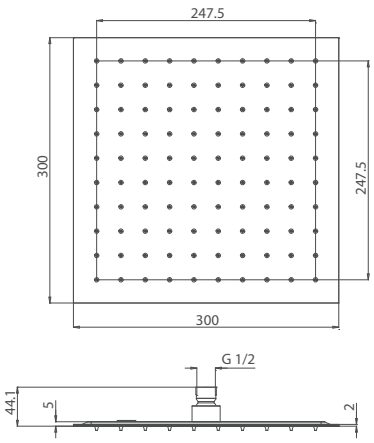

CONWELL Regenbrausekopf eckig 300, DN15

Zur Wand- und Deckenmontage über Brauserohr oder Brausearm:
- eckige, leichte und flache Ausführung
- zweilagige Edelstahl-Laser-Verschweißung
- patentiertes Sicherheitsventil

Bestehend aus:
- Brausekopf: Edelstahl AISI 304, verchromt
- antibakterielle Antikalksilikondüsen
- Kugelgelenkanschluss verchromt

Mindestfließdruck:	1,0 bar
Durchflussmenge:	15 l/min (Durchfluss-mengenregler)
Wassertemperatur (max.):	70 °C (kurzzeitig, zur TD, 80 °C)
Leergewicht:	1,4 kg
Abmessungen:	300x300 mm
Noppenanzahl:	100 Stück
Anschluss:	G 1/2
Wasserdruck (max.):	5 bar

Bezeichnung	Abmessungen	Material / Farbe	Bestellnummer
CONWELL Regenbrausekopf eckig 300, DN15	300x300 mm	verchromt	**CONH14133000300**



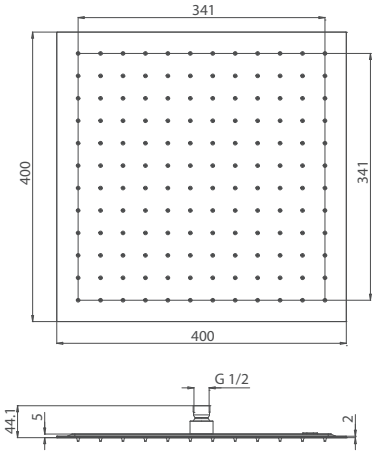

Wasserdruck (max.): 5 bar

CONWELL Regenbrausekopf eckig 400, DN15

Zur Wand- und Deckenmontage über Brauserohr oder Brausearm:
- eckige, leichte und flache Ausführung
- zweilagige Edelstahl-Laser-Verschweißung
- patentiertes Sicherheitsventil

Bestehend aus:
- Brausekopf: Edelstahl AISI 304, verchromt
- antibakterielle Antikalksilikondüsen
- Kugelgelenkanschluss verchromt

Mindestfließdruck:	1,0 bar
Durchflussmenge:	15 l/min (Durchfluss-mengenregler)
Wassertemperatur (max.):	70 °C (kurzzeitig, zur TD, 80 °C)
Leergewicht:	1,8 kg
Abmessungen:	400x400 mm
Noppenanzahl:	144 Stück
Anschluss:	G 1/2
Wasserdruck (max.):	5 bar

Bezeichnung	Abmessungen	Material / Farbe	Bestellnummer
CONWELL Regenbrausekopf eckig 400, DN15	400x400 mm	verchromt	**CONH14133000400**

CONWELL Stachelbrausekopf



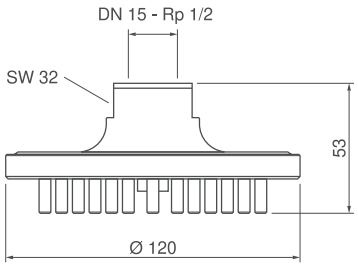

CONWELL Stachelbrausekopf rund 120, DN15

Zur Wand- und Deckenmontage über Brauserohr oder Brausearm.

Bestehend aus:
- Mehrlochbrausekopf, schwere massive Ausführung aus Messing, harter Strahl, aerosolarm, verchromt

Anschluss:	Rp 1/2
Durchmesser:	120 mm
Durchflussmenge:	0,58 l/s (1,0 bar Fließdruck)
Mindestfließdruck:	0,5 bar
Wassertemperatur (max.):	75 °C

Bezeichnung	Durchmesser	Material / Farbe	Bestellnummer
CONWELL Stachelbrausekopf rund 120, DN15	120 mm	verchromt	**CONH01131000120**



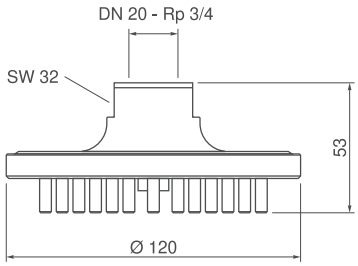

CONWELL Stachelbrausekopf rund 120, DN20

Zur Wand- und Deckenmontage über Brauserohr oder Brausearm.

Bestehend aus:
- Mehrlochbrausekopf, schwere massive Ausführung aus Messing, harter Strahl, aerosolarm, verchromt

Anschluss:	Rp 3/4
Durchmesser:	120 mm
Durchflussmenge:	0,58 l/s (1,0 bar Fließdruck)
Mindestfließdruck:	0,5 bar
Wassertemperatur (max.):	75 °C

Bezeichnung	Durchmesser	Material / Farbe	Bestellnummer
CONWELL Stachelbrausekopf rund 120, DN20	120 mm	verchromt	**CONH01231000120**

CONTI Sanitärarmaturen GmbH | Hauptstraße 98 | 35435 Wettenberg | Deutschland | Tel. +49 641 982210 | Fax +49 641 9822150 | info@conti.plus

CONWELL Stachelbrausekopf



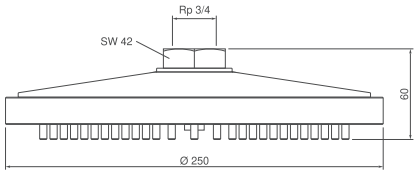

CONWELL Stachelbrausekopf rund 250, DN20

Zur Wand- und Deckenmontage über Brauserohr oder Brausearm.

Bestehend aus:
- Mehrlochbrausekopf, schwere massive Ausführung aus Messing, harter Strahl, aerosolarm, verchromt

Anschluss:	Rp 3/4
Durchmesser:	250 mm
Durchflussmenge:	1,95 l/s (1,0 bar Fließdruck)
Mindestfließdruck:	0,5 bar
Wassertemperatur (max.):	75 °C

Bezeichnung	Durchmesser	Material / Farbe	Bestellnummer
CONWELL Stachelbrausekopf rund 250, DN20	250 mm	verchromt	**CONH01231000250**

CONWELL Brausekugelgelenk



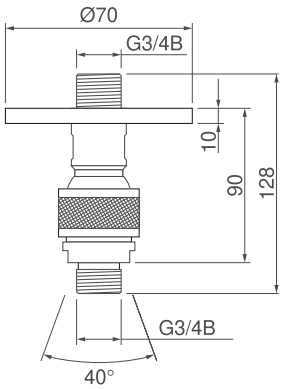

CONWELL Brausekugelgelenk AG/AG, DN20

- Schwere massive Ausführung aus Messing, mit Rosette, verchromt

Anschluss Zugang:	G 3/4 B
Anschluss Abgang:	G 3/4 B

Bezeichnung	Nennweite	Material / Farbe	Bestellnummer
CONWELL Brausekugelgelenk AG/AG	DN20	verchromt	**CONO092211**

CONWELL Seitenbrausekopf



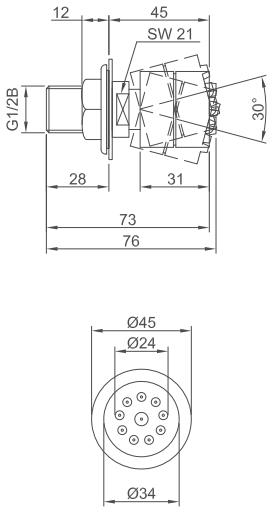

CONWELL Seitenbrausekopf, DN15

Bestehend aus:
- Seitenbrausekopf, schwere massive Ausführung aus Messing, weicher Strahl, mit Antikalkdüsen, Kugelgelenk und Rosette, für Wandaufbau oder Plattenmontage, verchromt

Anschluss:	G 1/2 B
Berechnungsdurchfluss:	0,25 l/s (1,0 bar Fließdruck)
Mindestfließdruck:	1,0 bar
Wassertemperatur (max.):	75 °C
Ausladung:	45 mm

Bezeichnung	Nennweite	Material / Farbe	Bestellnummer
CONWELL Seitenbrausekopf	DN15	verchromt	**CONH02130000000**

CONWELL Düsenbrausekopf



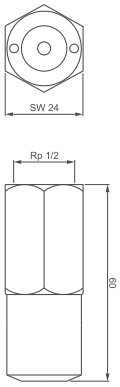

CONWELL Düsenbrausekopf MINI, DN15

Zur Deckenmontage.

Bestehend aus:
- Brausekopf feststehend, schwere massive Ausführung aus Messing, mit integriertem Durchflussmengenregler, integriertem Dralleinsatz und wartungsarmer Einlochdüse, aerosolarm, verchromt

Anschluss:	Rp 1/2
Durchflussmenge:	0,15 l/s (Durchflussmengenregler)
Mindestfließdruck:	1,0 bar
Wassertemperatur (max.):	75 °C

Ausführung mit Durchflussmengenregler in 0,1 l/s und 0,2 l/s lieferbar.

Bezeichnung	Nennweite	Material	Bestellnummer
CONWELL Düsenbrausekopf MINI	DN15	verchromt	**CONH03130000001**

CONTI Sanitärarmaturen GmbH | Hauptstraße 98 | 35435 Wettenberg | Deutschland | Tel. +49 641 982210 | Fax +49 641 9822150 | info@conti.plus

CONWELL Mehrloch-Düsenbrausekopf



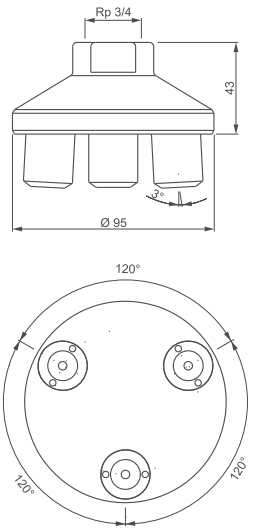

CONWELL Düsenbrausekopf MAXI, DN20

Zur Deckenmontage.

Bestehend aus:
- Brausekopf feststehend, schwere massive Ausführung aus Messing, mit drei Einlochdüsen, wartungsarm, aerosolarm, verchromt

Anschluss:	Rp 3/4
Durchmesser:	95 mm
Durchflussmenge:	0,46 l/s (1,0 bar Fließdruck)
Mindestfließdruck:	1,0 bar
Wassertemperatur (max.):	75 °C

Bezeichnung	Nennweite	Material / Farbe	Bestellnummer
CONWELL Düsenbrausekopf MAXI	DN20	verchromt	**CONH03130000003**

CONWELL Kugeldüse

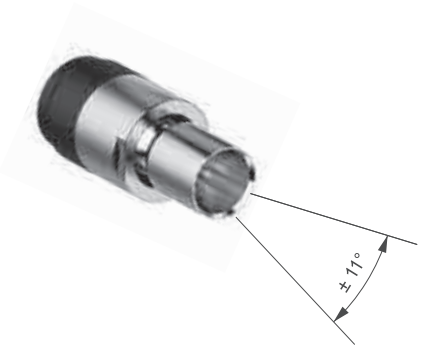

CONWELL Kugeldüse, DN15

Für variablen Strahlneigungswinkel bei Düsenbrauseköpfen GOLF, VESUV, CITY, MINI, MAXI.

Bestehend aus:
- 1 x Kugeldüsenhalter aus schwarzem POM (bei Brauseköpfen CITY, MINI und MAXI sichtbar), mit integriertem Dralleinsatz und einer wartungsarmen Einlochkugeldüse aus Messing, verchromt

Anschluss:	G 1/2
Gesamtlänge:	55 mm
Strahlneigungswinkel:	± 11°
Mindestfließdruck:	1,0 bar

Bezeichnung	Nennweite	Material / Farbe	Bestellnummer
CONWELL Kugeldüse	DN15	verchromt	**CONO091000**

CONHEAD Schwallbrausekopf



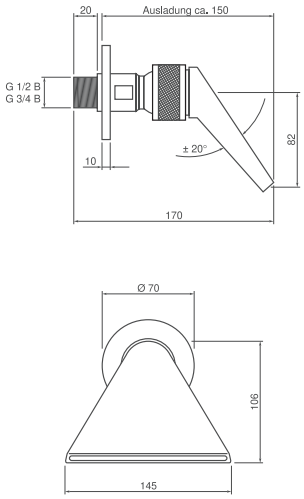

CONHEAD Schwallbrausekopf, DN15

- Schwere massive Ausführung aus Messing, zur Wandmontage, mit Kugelgelenk und Rosette, aerosolarm, verchromt

Anschluss:	G 1/2 B
Durchflussmenge:	0,66 l/s (1,0 bar)
Mindestfließdruck:	0,5 bar
Wassertemperatur (max.):	75 °C
Ausladung:	150 mm

Bezeichnung	Nennweite	Material / Farbe	Bestellnummer
CONHEAD Schwallbrausekopf	DN15	verchromt	**CONO070000**



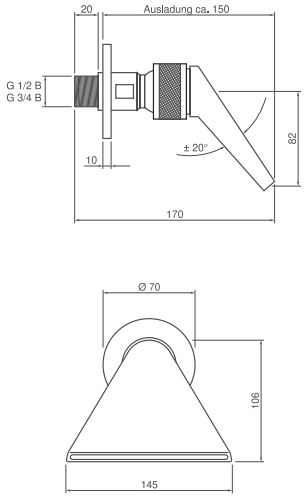

CONHEAD Schwallbrausekopf, DN20

- Schwere massive Ausführung aus Messing, zur Wandmontage, mit Kugelgelenk und Rosette, aerosolarm, verchromt

Anschluss:	G 3/4 B
Durchflussmenge:	0,73 l/s (1,0 bar)
Mindestfließdruck:	0,5 bar
Wassertemperatur (max.):	75 °C
Ausladung:	150 mm

Bezeichnung	Nennweite	Material / Farbe	Bestellnummer
CONHEAD Schwallbrausekopf	DN20	verchromt	**CONO070001**

CONTI Sanitärarmaturen GmbH | Hauptstraße 98 | 35435 Wettenberg | Deutschland | Tel. +49 641 982210 | Fax +49 641 9822150 | info@conti.plus

Brausearm



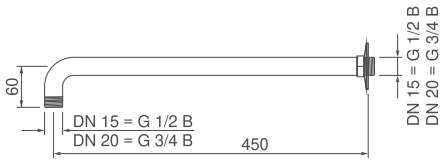

Brausearm, DN15 / DN20

Zur Montage von Brauseköpfen an der Wand.

- Schwere massive Ausführung aus Messing, mit Rosette, verchromt

Anschluss DN15: G 1/2 B
Anschluss DN20: G 3/4 B
Ausladung: 450 mm

Bezeichnung	Nennweite	Material / Farbe	Bestellnummer
Brausearm	DN15	verchromt	**CONO090450**
	DN20	verchromt	**CONO090451**

Brausearm mit Halterung



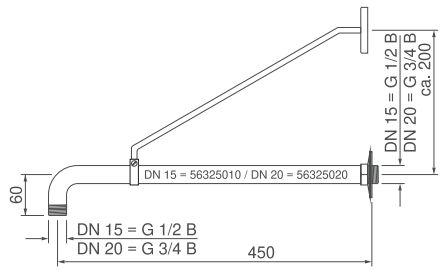

Brausearm mit Halterung, DN15 / DN20

Zur Montage von Brauseköpfen an der Wand.

- Schwere massive Ausführung aus Messing, mit Rosette und Halterung, verchromt

Anschluss DN15: G 1/2 B
Anschluss DN20: G 3/4 B
Ausladung: 450 mm

Bezeichnung	Nennweite	Material / Farbe	Bestellnummer
Brausearm mit Halterung	DN15	verchromt	**CONO091450**
	DN20	verchromt	**CONO091451**

Brauserohr Decke



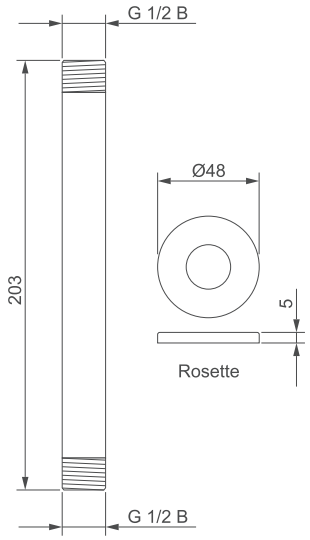

Brauserohr, DN15

Zur Montage von Brauseköpfen an der Decke.

- Schwere massive Ausführung aus Messing, mit Rosette, verchromt

Anschluss:	G 1/2 B
Länge:	203 mm
Rosette:	Ø 48 mm

Bezeichnung	Länge	Material / Farbe	Bestellnummer
Brauserohr, DN15	203 mm	verchromt	**CONO092200**

CONTI Sanitärarmaturen GmbH | Hauptstraße 98 | 35435 Wettenberg | Deutschland | Tel. +49 641 98221 0 | Fax +49 641 98221 50 | info@conti.plus

CONWELL Eimer-Schwallbrause für den Innenbereich



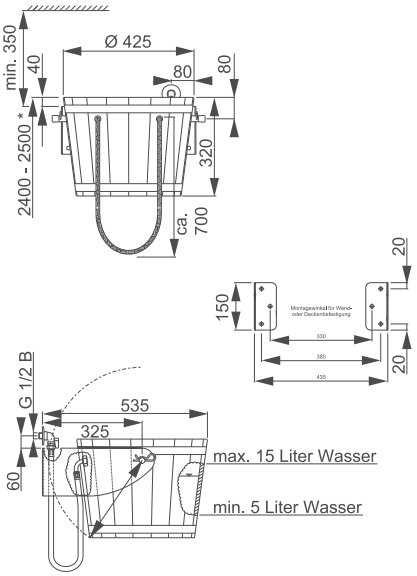

CONWELL Eimer-Schwallbrause für den Innenbereich, DN15

Bestehend aus:

- Holzkübel aus Kambalaholz, innen und außen mit transparenter Beschichtung, kräftiges, weißes Zugseil aus Kunststoff
- Aufhängevorrichtung aus nichtrostendem Stahl, Werkstoff 1.4301
- für Wand- oder Deckenmontage
- Anschlussgarnitur mit Eckventil, flexiblem Anschlussschlauch und automatischem Füllventil
- Wassermenge an Füllventil einstellbar

Anschluss:	G 1/2
Inhalt (min.):	5 l
Inhalt (max.):	15 l
Gewicht leer:	11 kg

Bezeichnung	Ausführung	Nennweite	Bestellnummer
CONWELL Eimer-Schwallbrause	für den Innenbereich	DN15	**CONH05000001000**

CONWELL Eimer-Schwallbrause für den Außenbereich



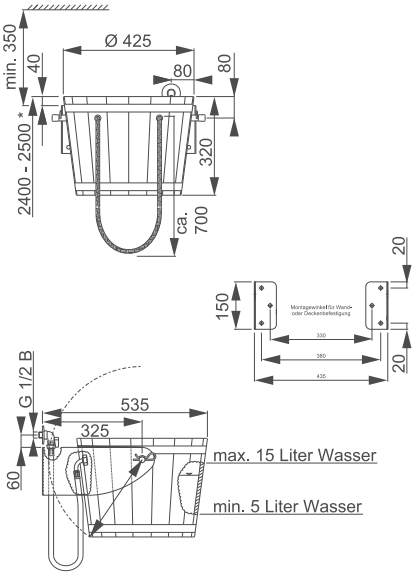

CONWELL Eimer-Schwallbrause für den Außenbereich, DN15

Bestehend aus:

- Holzkübel aus Kambalaholz, UV-beständige Ausführung, außen mit Wetterschutzlasur, innen blaue Hygieneversiegelung, kräftiges, weißes Zugseil aus Kunststoff
- Aufhängevorrichtung aus nichtrostendem Stahl, Werkstoff 1.4301
- für Wand- oder Deckenmontage
- Anschlussgarnitur mit Eckventil, flexiblem Anschlussschlauch und automatischem Füllventil
- Wassermenge an Füllventil einstellbar

Anschluss:	G 1/2
Inhalt (min.):	5 l
Inhalt (max.):	15 l
Gewicht leer:	11 kg

Bezeichnung	Ausführung	Nennweite	Bestellnummer
CONWELL Eimer-Schwallbrause	für den Außenbereich	DN15	**CONH05000000000**

CONWELL Garnitur für Blitzguss mit Eckabsperrventil



CONWELL Garnitur Blitzguss, mit Eckabsperrventil, DN15 / DN20

Hydrotherapie-Garnitur für Blitzgüsse mit Eckabsperrventil, weißem Schlauch, Schlauchlänge 1500 mm, für Wandaufbau.

Bestehend aus:
- 1 Eckabsperrventil mit Keramikoberteil und Designgriff, komplett aus Messing, verchromt
- 1 Spezialschlauch für Blitzgüsse, Farbe: Weiß, 1500 mm, mit Blitzgussdüse aus Kunststoff, Weiß
- Anschlussarmatur verchromt, mit integriertem Rückschlagventil
- 1 Schlauchhalter Kunststoff, verchromt

Anschluss DN15:	G 1/2 B
Anschluss DN20:	G 3/4 B
Betriebsdruck (max.):	6,0 bar
Durchflussmenge 1 bar:	0,13 l/s
Durchflussmenge 3 bar:	0,36 l/s

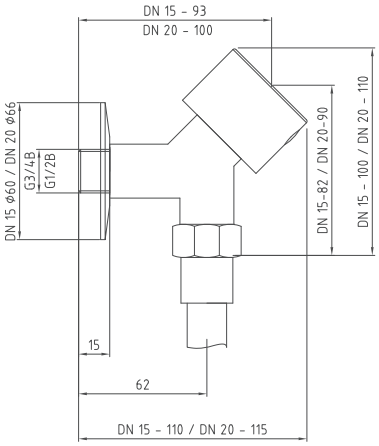

Bezeichnung	Nennweite	Farbe	Bestellnummer
CONWELL Garnitur Blitzguss, mit Eckabsperrventil	DN15	Weiß	**CONH21136000000**
	DN20	Weiß	**CONH21236000000**

CONTI Sanitärarmaturen GmbH | Hauptstraße 98 | 35435 Wettenberg | Deutschland | Tel. +49 641 982210 | Fax +49 641 9822150 | info@conti.plus

CONWELL Garnitur für Blitzguss mit Kugelanschlussstück



CONWELL Garnitur Blitzguss, mit Kugelanschlussstück, DN15 / DN20

Hydrotherapie-Garnitur für Blitzgüsse mit Wandanschlussbogen (Kugelform), weißem Schlauch, Schlauchlänge 1500 mm, für Wandaufbau.

Bestehend aus:
- 1 Wandanschlussbogen, Gehäuse und Rosette aus Messing, verchromt
- 1 Spezialschlauch für Blitzgüsse, Farbe: Weiß, 1500 mm, mit Blitzgussdüse aus Kunststoff, Weiß
- 1 Anschlussarmatur verchromt, mit integriertem Rückschlagventil
- 1 Schlauchhalter Kunststoff, verchromt

Anschluss DN15:	G 1/2 B
Anschluss DN20:	G 3/4 B
Betriebsdruck (max.):	6,0 bar
Durchflussmenge 1 bar:	0,13 l/s
Durchflussmenge 3 bar:	0,36 l/s

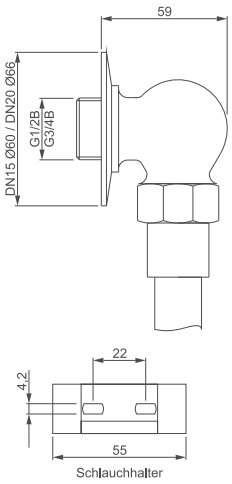

Bezeichnung	Nennweite	Farbe	Bestellnummer
CONWELL Garnitur Blitzguss, mit Kugelanschlussstück	DN15	Weiß	**CONH21137000000**
	DN20	Weiß	**CONH21237000000**

CONWELL Garnitur für Kneipp'sche Güsse mit Eckabsperrventil



CONWELL Garnitur Kneipp-Guss, mit Eckabsperrventil, DN15 / DN20

Hydrotherapie-Garnitur für Kneipp'sche Güsse mit Eckabsperrventil, weißem Schlauch, für Wandaufbau.

Bestehend aus:
- 1 Eckabsperrventil mit Keramikoberteil und Designgriff, komplett aus Messing, verchromt
- 1 Spezialschlauch für Kneipp'sche Güsse, Farbe: Weiß, Anschlussarmatur verchromt, mit integriertem Rückschlagventil
- 1 Schlauchhalter Kunststoff, verchromt

Anschluss DN15:	G 1/2 B
Anschluss DN20:	G 3/4 B
Betriebsdruck (max.):	6,0 bar
Durchflussmenge 1 bar:	0,13 l/s
Durchflussmenge 3 bar:	0,36 l/s

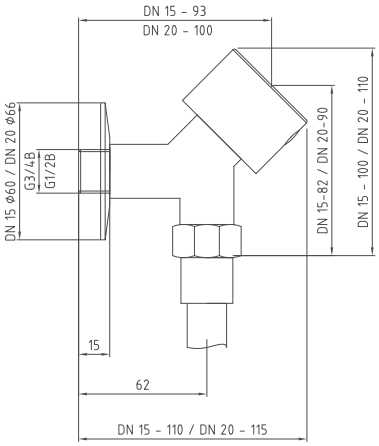

Bezeichnung	Nennweite	Farbe	Bestellnummer
CONWELL Garnitur Kneipp-Guss, mit Eckabsperrventil, 1500 mm	DN15	Weiß	**CONH22136000150**
	DN20	Weiß	**CONH22236000150**
CONWELL Garnitur Kneipp-Guss, mit Eckabsperrventil, 2400 mm	DN15	Weiß	**CONH22136000240**
	DN20	Weiß	**CONH22236000240**

CONTI Sanitärarmaturen GmbH | Hauptstraße 98 | 35435 Wettenberg | Deutschland | Tel. +49 641 98221 0 | Fax +49 641 98221 50 | info@conti.plus

CONWELL Garnitur für Kneipp'sche Güsse mit Kugelanschlussstück



CONWELL Garnitur Kneipp-Guss, mit Kugelanschlussstück, DN15 / DN20

Hydrotherapie-Garnitur für Kneipp'sche Güsse mit Wandanschlussbogen (Kugelform), weißem Schlauch, für Wandaufbau.

Bestehend aus:
- 1 Wandanschlussbogen, Gehäuse und Rosette aus Messing, verchromt
- 1 Spezialschlauch für Kneipp'sche Güsse, Farbe: Weiß
- 1 Anschlussarmatur verchromt, mit integriertem Rückschlagventil
- 1 Schlauchhalter Kunststoff, verchromt

Anschluss DN15:	G 1/2 B
Anschluss DN20:	G 3/4 B
Betriebsdruck (max.):	6,0 bar
Durchflussmenge 1 bar:	0,13 l/s
Durchflussmenge 3 bar:	0,36 l/s

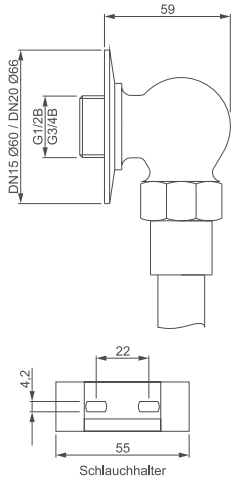

Bezeichnung	Nennweite	Farbe	Bestellnummer
CONWELL Garnitur Kneipp-Guss, mit Kugelanschlussstück, 1500 mm	DN15	Weiß	**CONH22137000150**
	DN20	Weiß	**CONH22237000150**
CONWELL Garnitur Kneipp-Guss, mit Kugelanschlussstück, 2400 mm	DN15	Weiß	**CONH22137000240**
	DN20	Weiß	**CONH22237000240**

CONWELL Garnitur Unterputz



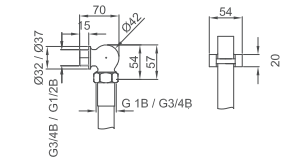

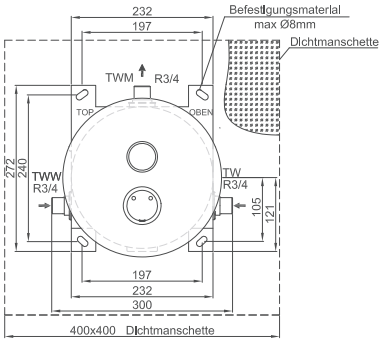

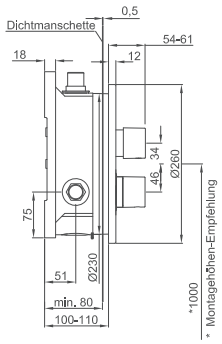

CONWELL Garnitur Unterputz, Kneipp-Guss, DN20

Hydrotherapie-Garnitur für Kneipp'sche Güsse, mit Verbrühungsschutz und integriertem Absperrventil, mit Möglichkeit zur manuellen thermischen Desinfektion, Schlauch 2400 mm, weiß, für Wandeinbau, zum Anschluss an Kalt- und Warmwasser.

Bestehend aus:

- 1 Absperrventil, DN20, mit Keramikoberteil
- 1 Thermostatbatterie, massive Ausführung aus Metall, Gehäuse und Betätigungselement aus Messing, integrierte Rückflussverhinderer (DVGW-zertifiziert) und Edelstahlschmutzfangsiebe in einfach zu wartender Patronenbauform, Temperatureinstellbereich 10–50 °C, Sicherheitssperre mit Festanschlag,
  Vorabsperrung sowie Verbrühungsschutz bei Ausfall Kaltwasser, verchromt
- 1 Wandeinbaugehäuse aus ABS, Abmessungen (BxHxT): 232x272x96 mm, Befestigungslaschen für bauseitiges Befestigungsmaterial mit max. Durchmesser 8 mm, auf Fliesenvorderkante ablängbarer Wanddurchdringungsdurchmesser 230 mm, Kondenswasserablaufschräge
- Dichtmanschette: PE, Abmessungen (BxH): 450x450 mm, mit flexibler Dehnzone gemäß DIN 18534-3, abgedichtete Zu- und Abgänge, hygienisch auf Dichtheit geprüft
- 1 Abdeckplatte rund, aus nichtrostendem Stahl, Werkstoff 1.4301, Oberfläche gebürstet, als Stecksystem, mit verdeckter Befestigung und Abdichtsystem
- 1 Wandanschlussbogen (Kugelform), Gehäuse und Rosette aus Messing verchromt, zur bauseitigen Montage
- 1 Spezialschlauch für Kneipp'sche Güsse, Farbe: Weiß, 2400 mm, Anschlussarmatur verchromt
- mit integriertem Rückschlagventil, 1 Schlauchhalter Kunststoff, verchromt

Einbautiefe (mind./max.):	100 / 110 mm
Anschlüsse:	R 3/4 (Thermostatbatterie) G 3/4 B (Kugelanschlussstück)
Durchflussmenge:	0,16 l/s (1 bar Fließdruck) 0,36 l/s (3 bar Fließdruck)
Betriebsdruck (max.):	6,0 bar
Abmessungen (ØxT):	250x11 mm

Bezeichnung	Länge Schlauch	Farbe	Bestellnummer
CONWELL Garnitur Unterputz, Kneipp-Guss, DN20	2400 mm	Weiß	**CONH29222000000**

CONTI Sanitärarmaturen GmbH | Hauptstraße 98 | 35435 Wettenberg | Deutschland | Tel. +49 641 982210 | Fax +49 641 9822150 | info@conti.plus


CONTI





Thermostatbatterien

Thermostatbatterien Aufputz 260
Thermostatbatterien Unterputz 262
Untertisch-Thermostate 264

CONTHERM Thermostatbatterie AV



CONTHERM Thermostatbatterie AV, Aufputz, DN15–DN50

Thermostatbatterie mit Verbrühungsschutz, zur Bereitstellung von temperaturkonstantem warmem Trinkwasser, für Wandaufbau, mit Anschlussverschraubungen.

Bestehend aus:

- 1 Thermostatbatterie, Gehäuse aus Rotguss, Funktionsteil als Kartuschensystem auf Bimetallbasis mit Druckausgleichssystem für höhere Temperaturkonstanz, mit fixier- bzw. begrenzbarem Temperaturwähler und Gradmarkierung, 30–70 °C (Griff blau), mit Rückflussverhinderern und Schmutzfangsieben, verchromt
- 3 Anschlussverschraubungen (AV), verchromt

Anschlüsse:	DN15 R 1/2	DN20 R 3/4	DN25 R 1	DN32 R 1 1/4	DN40 R1 1/2	DN50 R 2
Durchflussmenge:	0,46 l/s	1,33 l/s	2,00 l/s	2,91 l/s	4,33 l/s	6,67 l/s
Betriebsdruck (max.):	6,0 bar					
Differenzdruck (max.):	TWW zu TW: 1,5 bar					
TWW (max.):	85 °C					
TWW (mind.):	TWM + 5 K					

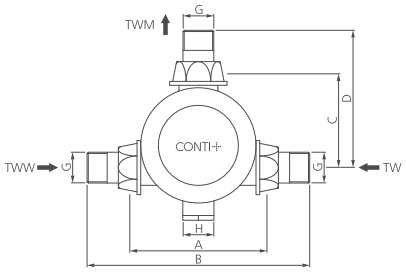

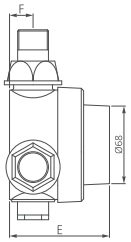

DN	A	B	C	D	E	F	G	H
15	103	177	52	89	100	17,5	R 1/2	
20	117	197	82	122	93	18	R 3/4	G 3/4 B
25	133	223	94,5	139,5	101	23	R 1	G 3/4
32	176	306	111,5	176,5	116	24	R 11/4	G 3/8
40	217	241	134	196	127	32	R 11/2	G 3/8
50	255	399	150	223	141	36	R2	G 3/8

Nennweite	Anschluss	Temperatureinstellbereich	Bestellnummer
DN15	R 1/2	15–50 °C	**CONM92604000015**
DN20	R 3/4	30–70 °C	**CONM92604000020**
DN25	R 1	30–70 °C	**CONM92604000025**
DN32	R 1 1/4	30–70 °C	**CONM92604000032**
DN40	R 1 1/2	30–70 °C	**CONM92604000040**
DN50	R 2	30–70 °C	**CONM92604000050**

CONTHERM Thermostatbatterie WAV



CONTHERM Thermostatbatterie WAV, Aufputz, DN15–DN25

Thermostatbatterie, mit Verbrühungsschutz, zur Bereitstellung von temperaturkonstantem warmem Trinkwasser, für Wandaufbau, mit Winkelanschlussverschraubungen.

Bestehend aus:
- 1 Thermostatbatterie, Gehäuse aus Rotguss, Funktionsteil als Kartuschensystem auf Bimetallbasis mit Druckausgleichssystem für höhere Temperaturkonstanz, mit fixier- bzw. begrenzbarem Temperaturwähler und Gradmarkierung, mit Rückflussverhinderern und Schmutzfangsieben, verchromt
- 3 Winkelanschlussverschraubungen (WAV), Zugänge absperrbar, verchromt

Anschlüsse:	DN15	DN20	DN25
	R 1/2	R 3/4	R 1
Durchflussmenge:	0,46 l/s	1,33 l/s	2,00 l/s
Betriebsdruck (max.):	6,0 bar		
Differenzdruck (max.):	TWW zu TW: 1,5 bar		
TWW (max.):	85 °C		
TWW (mind.):	TWM + 5 K		

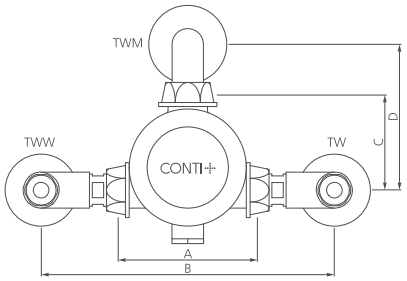

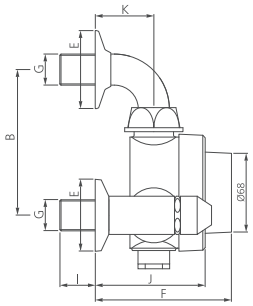

DN	A	B	C	D	E	F	G	I	J	K
15	103	157 ± 20	52	96	Ø 70	115	R 1/2	25	65	45
20	117	270 ± 5	82	124	Ø 70	118	R 3/4	30	68	45
25	133	300 ± 5	94,5	159,5	Ø 70	128	R 1	30	78	50

Nennweite	Anschluss	Temperatureinstellbereich	Bestellnummer
DN15	R 1/2	15–50 °C	**CONM92604001015**
DN20	R 3/4	30–70 °C	**CONM92604001020**
DN25	R 1	30–70 °C	**CONM92604001025**

CONTHERM Thermostatbatterie 48 °C



CONTHERM Thermostatbatterie 48 °C, DN15 – DN50

Thermostatbatterie, mit Verbrühungsschutz, zur Bereitstellung von temperaturkonstantem warmem Trinkwasser.

Bestehend aus:
- 1 Thermostatbatterie, Gehäuse aus Rotguss, Funktionsteil auf Dehnstoffbasis, Steckschlüsselbetätigung und Standard-Temperatureinstellbereich von 36 – 53 °C
- 2 Anschlussverschraubungen mit integriertem Rückflussverhinderer
- 1 Abgangsverschraubung
- 1 Bimetall-Zeigerthermometer, 0 – 100 °C, Gewindeanschluss G 1/4 B, Länge Tauchhülse: 75 mm

Betriebsdruck (max.): 6,0 bar
Temperatureinstellbereich: 36 – 53 °C (Werkseinstellung 48 °C)
TWW (max.): 80 °C

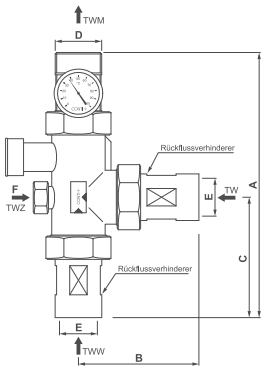

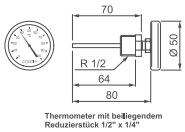

Thermometer mit beiliegendem Reduzierstück 1/2" x 1/4"

DN	A	B	C	D	E	F	Gewicht (kg)
15	153	75.5	75.5	Rp 1/2	Rp 1/2	-/-	1,10
20	215	92	92	R 1	Rp 3/4	G 1/2 B	1,50
25	253	116	116	R 1 1/4	Rp 1	G 3/4 B	2,24
32	275	124	124	R 1 1/2	R 1 1/4	G 3/4 B	3,90
40	265	139	139	R 1 1/2	R 1 1/2	G 3/4 B	4,42
50	306	159	159	R 2	Rp 2	G 3/4 B	7,16

Nennweite	Anschluss	Temperatureinstellbereich	Bestellnummer
DN15	R 1/2	36 – 53 °C	**CONM92504000015**
DN20	R 3/4	36 – 53 °C	**CONM92504000020**
DN25	R 1	36 – 53 °C	**CONM92504000025**
DN32	R 1 1/4	36 – 53 °C	**CONM92504000032**
DN40	R 1 1/2	36 – 53 °C	**CONM92504000040**
DN50	R 2	36 – 53 °C	**CONM92504000050**

CONTI Sanitärarmaturen GmbH | Hauptstraße 98 | 35435 Wettenberg | Deutschland | Tel. +49 641 982210 | Fax +49 641 9822150 | info@conti.plus

CONTHERM Thermostatbatterie 55 °C



CONTHERM Thermostatbatterie 55 °C, DN15–DN50

Thermostatbatterie, mit Verbrühungsschutz, zur Bereitstellung von temperaturkonstantem warmem Trinkwasser.

Bestehend aus:
- 1 Thermostatbatterie, Gehäuse aus Rotguss, Funktionsteil auf Dehnstoffbasis, Steckschlüsselbetätigung und Standard-Temperatureinstellbereich von 45–65 °C
- 2 Anschlussverschraubungen mit integriertem Rückflussverhinderer
- 1 Abgangsverschraubung mit Bimetall-Zeigerthermometer, 0–100 °C, Gewindeanschluss G 1/4 B, Länge Tauchhülse: 75 mm

Betriebsdruck (max.): 6,0 bar
Temperatureinstellbereich: 45–65 °C (Werkseinstellung 55 °C)
TWW (max.): 80 °C

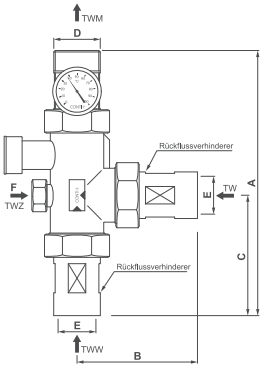

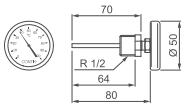

Thermometer mit beiliegendem Reduzierstück 1/2" x 1/4"

DN	A	B	C	D	E	F	Gewicht (kg)
15	153	75.5	75.5	Rp 1/2	Rp 1/2	-/-	1,10
20	215	92	92	R 1	Rp 3/4	G 1/2 B	1,50
25	253	116	116	R 1 1/4	Rp 1	G 3/4 B	2,24
32	275	124	124	R 1 1/2	R 1 1/4	G 3/4 B	3,90
40	265	139	139	R 1 1/2	R 1 1/2	G 3/4 B	4,42
50	306	159	159	R 2	Rp 2	G 3/4 B	7,16

Nennweite	Anschluss	Temperatureinstellbereich	Bestellnummer
DN15	R 1/2	45–65 °C	**CONM92504001015**
DN20	R 3/4	45–65 °C	**CONM92504001020**
DN25	R 1	45–65 °C	**CONM92504001025**
DN32	R 1 1/4	45–65 °C	**CONM92504001032**
DN40	R 1 1/2	45–65 °C	**CONM92504001040**
DN50	R 2	45–65 °C	**CONM92504001050**

CONTHERM Untertisch-Thermostat



CONTHERM Untertisch-Thermostat, DN15, mit Anschlussset

- Für Untertischmontage
- zum Anschluss an Kalt- und Warmwasser
- eigensicher
- mit Verbrühungsschutz
- Sicherheitsanschlag und „Legionellengriff" zur leichten manuellen thermischen Desinfektion
- Gehäuse und Temperatureinstellgriff aus Messing, verchromt
- mit integrierten Rückflussverhinderern

Bestehend aus:
- 1 Thermostatbatterie
- 1 Anschlussset zur Montage auf vorhandenen Eckventilen

Betriebsdruck:	5,0 bar
Durchflussmenge:	0,2 l/s (1 bar Fließdruck)
Wassertemperatur (max.):	75 °C
Temperatureinstellbereich:	30–70 °C
Anschluss Zugang:	G 3/8 B
Anschluss Abgang:	G 3/8

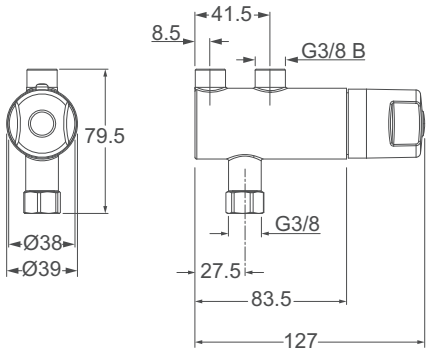

Bezeichnung	Ausführung	Nennweite	Bestellnummer
CONTHERM Untertisch-Thermostat	mit Anschlussset	DN15	**CONM91640000000**

CONTI Sanitärarmaturen GmbH | Hauptstraße 98 | 35435 Wettenberg | Deutschland | Tel. +49 641 982210 | Fax +49 641 9822150 | info@conti.plus

CONTHERM Untertisch-Thermostat



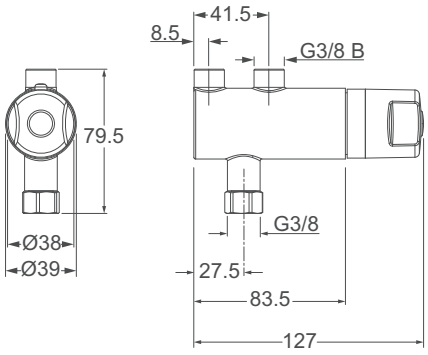

CONTHERM Untertisch-Thermostat, ohne Anschlussset

- Für Untertischmontage
- zum Anschluss an Kalt- und Warmwasser
- eigensicher
- mit Verbrühungsschutz
- Sicherheitsanschlag und „Legionellengriff" zur leichten manuellen thermischen Desinfektion
- Gehäuse und Tempertaureinstellgriff aus Messing, verchromt
- mit integrierten Rückflussverhinderern

Bestehend aus:
- 1 Thermostatbatterie

Betriebsdruck:	5,0 bar
Durchflussmenge:	0,2 l/s (1 bar Fließdruck)
Wassertemperatur (max.):	75 °C
Temperatureinstellbereich:	30–70 °C
Anschluss Zugang:	G 3/8 B
Anschluss Abgang:	G 3/8

Bezeichnung	Ausführung	Bestellnummer
CONTHERM Untertisch-Thermostat	ohne Anschlussset	**CONM91640001000**



WASCHRAUMLÖSUNGEN

Waschtisch- & Urinalarmaturen | Waschtische | Sanitärraumausstattung







Elektronische Waschtischarmaturen

Funktionsmöglichkeiten 270

Standarmaturen berührungslos

ultra 272
lino 285
lumino 293
iQ 298
Senso 303
loopino 304
maxx 308
umaxx 311

Standarmaturen Selbstschluss

tipolino 312

Wandarmaturen Unterputz

CONGENIAL FIT 314
ultra 333
lino 334
iQ 337

Wandarmaturen Aufputz

CONBASE 339
lino 343

Reihenwaschplätze

CONGENIAL 348
lino 359

Funktionsmöglichkeiten Armaturen

Waschtischarmaturen im Überblick (nicht alle Funktionen kombinierbar)









Waschtisch-armaturen	FUNKTIONSMERKMALE							
	Wasserfluss-Auslösefunktion				Ressourcensparfunktionen			
	Selbstschluss-funktion, elektronisch		Selbstschluss-funktion, mechanisch	mechanisch				
	IR-Sensor	Piezo-Taster	Wasser-hydraulik	Einhebel	Einstellbare Wasserlaufzeit	Strahlregler-Optionen: reduzierter Durchfluss	Solar-Modul	Turbine
STANDARMATUREN								
Senso	•							
ultra	•				•	•	•	•
lino	•				•		•	
lumino	•				•			
lumino+	•				•			
iQ	•				•			
loopino	•				•			
maxx	•				•			
umaxx	•				•			
tipolino		•			•			
CONWASH			•		•			
CONMED				•				
WANDARMATUREN UNTERPUTZ								
CONGENIAL FIT	•	•			•			
ultra	•				•	•	•	
lino WV	•				•			
iQ	•				•			
WANDARMATUREN AUFPUTZ								
lino K	•				•			
lino W	•				•			
CONWASH			•		•			
CONMED				•				
CONBASE	•				•			

CONTI Sanitärarmaturen GmbH | Hauptstraße 98 | 35435 Wettenberg | Deutschland | Tel. +49 641 98221 0 | Fax +49 641 98221 50 | info@conti.plus

www.conti.plus | CONVKF1010DE | Preise ohne MwSt. | gültig ab 01/2021 | Druckfehler und Irrtümer sowie technische und maßliche Änderungen vorbehalten

Servicefunktion										Sicherheits- und Hygienefunktionen									
Dauer-Aus – Reinigungsstopp	Dauer-Ein – Befüllmodus	Wasserabsperrung in der Armatur	Sensorempfindlichkeit selbsteinmessend	Funktionstaste Click	Funktionstaste Click-plus	Funktionstaste Touch	Thermostatische Temperaturwahl	VARIOconnect	Service APP	berührungslose Bedienung	Hygienespülung	Heißwassersperre	Anzeige Wassertemperatur	Kombination mit Klein-Durchlauferhitzer	manuelle thermische Hygienespülung mit Untertischthermostat (thermische Desinfektion)	elektr. thermische Hygienespülung CNX (thermische Desinfektion)	Hygienespülung	thermostatischer Verbrühschutz	CNX WMS & Service APP
•	•	•	•			•		•	•	•	•	•	•	•*	•				•
•	•	•	•			•		•	•	•	•	•	•	•*	•				•
•	•		•	•	•		▼2)	•	•	•	•	•		•*	•	◆3)	▼2)	▼2)	•
•	•		•	•	•				•	•	•	•		•*	•				•
•	•		•	•	•					•	•	•		•	•				
•	•		•	•	•			•	•	•	•	•		•*	•				•
•	•		•	•	•			•	•	•	•	•		•*	•				•
•	•		•			•		•	•	•	•	•		•*	•				•
•	•		•			•		•	•	•	•				•				
○1)								•	•		•			•*	•				
															•				
															•				
○1)		•	•						•	•	•					•			•
•	•		•			•		•	•	•	•								✧4)
•	•		•	•	•			•	•	•	•								•
•	•		•	•	•			•		•	•								✧4)
•	•		•	•	•				•	•	•								✧4)
•	•		•			•				•	•								✧4)
•	•		•	•					•	•	•								•

●: Standardfunktion | ●*: Funktion möglich | ○1): bei Einbindung in CNX | ▼2): lino AS | ◆3): lino PRIMUS Stand | ✧4): Service APP, nur in Verbindung mit BLE Converter möglich

ultra Waschtischarmatur GS20 PUBLIC, mit IR-Sensor, ohne Mischung





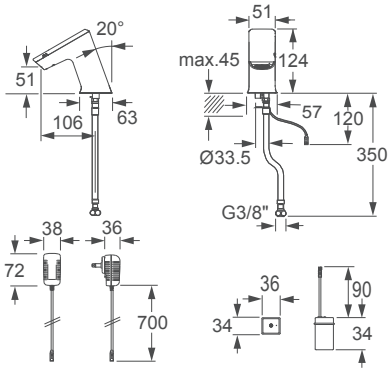

ultra Waschtischarmatur GS20 PUBLIC, mit IR-Sensor, ohne Mischung, verchromt

Berührungslose, elektronisch gesteuerte Waschtischarmatur:

- für Kaltwasser oder vorgemischtes Wasser
- modularer Monoblock ohne Unterbau, robustes Metallgehäuse, verchromt
- Infrarot-Doppelsensorik (vollautomatische Einstellung!), Mikroprozessor-Elektronik
- funktionssicheres Magnetventil ROBUST (druckstoßarm)
- vandalensicherer Strahlregler (mit integriertem Werkzeug austauschbar)
- Kaltwasseranschluss mit flexiblem Druckschlauch
- Schmutzsieb (eingebaut)
- integrierte vollautomatische Wasserabsperrung für Service und Schmutzsiebreinigung (keine Vorabsperrung über Eckventil erforderlich)
- One-Tool-Service – alle Komponenten von oben zugänglich
- 12- oder 24-Stunden-Hygienespulung (mit Touch aktivierbar)
- externe Batteriebox
- Einbindung in das CNX Wassermanagement-System möglich
- Service APP kompatibel: Kontrolle der gespeicherten Betriebsdaten, Einstellungen und Steuerung der Funktionen

Batterie:	4 x 1,5 V Alkaline AA Batterien; Lebensdauer bis zu 4 Jahren
Netzbetrieb Aufputz:	Steckernetzgerät 230 V/DC / 6 V/DC
VARIOconnect:	für Einzel- und Mehrfachstromversorgung, Datenverbindung
Betriebsdruck:	0,3–10 bar
Durchflussmenge:	ca. 5,7 l/min (3 bar)
Wassertemperatur (max.):	80 °C
Strahlregler:	RC
Druckschlauch:	350 mm
Eckventilanschluss:	G 3/8“
Schmutzsieb:	0,5 mm Maschenweite
Sensorempfindlichkeit:	permanent automatisch selbsteinmessend
Wassernachlaufzeit:	1 s voreingestellt (mit Touch 0–10 s einstellbar)
Dauer-Ein-Laufzeit und Hygienespülung-Laufzeit:	2 min voreingestellt (mit Touch 0,5–20 min einstellbar)
Kurz-Aus:	2 min (fixiert)
Normen:	DIN EN 200; CE
Optionen:	Ventileinheit mit Strahlregler 2 l/min
Hinweis:	Bei Einbindung in das CNX Wassermanagement-System ist der CNX Converter separat zu bestellen. Bei Anbindung über die Service APP ist der BLE Converter separat zu bestellen.

Stromversorgung	Ablaufgarnitur	Farbe	Bestellnummer
Batterie	ohne	Chrom	**161.040.11**
Netzbetrieb	ohne	Chrom	**161.050.11**
VARIOconnect	ohne	Chrom	**161.056.11**

CONTI Sanitärarmaturen GmbH | Hauptstraße 98 | 35435 Wettenberg | Deutschland | Tel. +49 641 982210 | Fax +49 641 9822150 | info@conti.plus

ultra Waschtischarmatur GS10 PUBLIC, mit IR-Sensor, mit Mischung





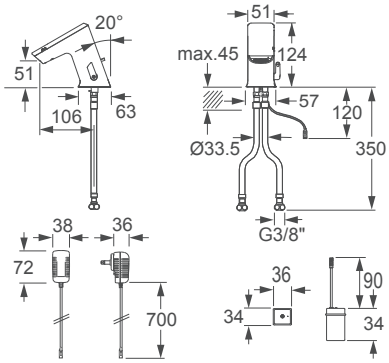

ultra Waschtischarmatur GS10 PUBLIC, mit IR-Sensor, mit Mischung, verchromt

Berührungslose, elektronisch gesteuerte Waschtischarmatur:

- für Kalt- und Warmwasseranschluss
- modularer Monoblock ohne Unterbau, robustes Metallgehäuse, verchromt
- Infrarot-Doppelsensorik (vollautomatische Einstellung!), Mikroprozessor-Elektronik
- funktionssicheres Magnetventil ROBUST (druckstoßarm)
- vandalensicherer Strahlregler (mit integriertem Werkzeug austauschbar)
- Warm- und Kaltwasseranschluss mit flexiblen Druckschläuchen
- Rückschlagventile und Schmutzsiebe (eingebaut)
- Temperatur frei wählbar oder vorwählbar (vandalensichere Abdeckung)
- Heißwassersperre einstellbar (mechanisch)
- integrierte vollautomatische Wasserabsperrung für Service und Schmutzsiebreinigung (keine Vorabsperrung über Eckventil erforderlich)
- One-Tool-Service – alle Komponenten von oben zugänglich
- 12- oder 24-Stunden-Hygienespulung (mit Touch aktivierbar)
- externe Batteriebox
- Einbindung in das CNX Wassermanagement-System möglich
- Service APP kompatibel: Kontrolle der gespeicherten Betriebsdaten, Einstellungen und Steuerung der Funktionen

Batterie:	4 x 1,5 V Alkaline AA Batterien; Lebensdauer bis zu 4 Jahren
Netzbetrieb Aufputz:	Steckernetzgerät 230 V/DC / 6 V/DC
VARIOconnect:	für Einzel- und Mehrfachstromversorgung, Datenverbindung
Betriebsdruck:	0,3–10 bar
Durchflussmenge:	ca. 5,7 l/min (3 bar)
Wassertemperatur (max.):	80 °C
Strahlregler:	RC
Druckschläuche:	350 mm
Eckventilanschlüsse:	G 3/8“
Schmutzsiebe:	0,5 mm Maschenweite
Sensorempfindlichkeit:	permanent automatisch selbsteinmessend
Wassernachlaufzeit:	1 s voreingestellt (mit Touch 0–10 s einstellbar)
Dauer-Ein-Laufzeit und Hygienespülung-Laufzeit:	2 min voreingestellt (mit Touch 0,5–20 min einstellbar)
Kurz-Aus:	2 min (fixiert)
Normen:	DIN EN 200; CE
Optionen:	Ventileinheit mit Strahlregler 2 l/min
Hinweis:	Bei Einbindung in das CNX Wassermanagement-System ist der CNX Converter separat zu bestellen. Bei Anbindung über die Service APP ist der BLE Converter separat zu bestellen.

Stromversorgung	Ablaufgarnitur	Farbe	Bestellnummer
Batterie	ohne	Chrom	**161.000.11**
Netzbetrieb	ohne	Chrom	**161.010.11**
VARIOconnect	ohne	Chrom	**161.016.11**

ultra Waschtischarmatur GM20 PUBLIC, mit IR-Sensor, ohne Mischung





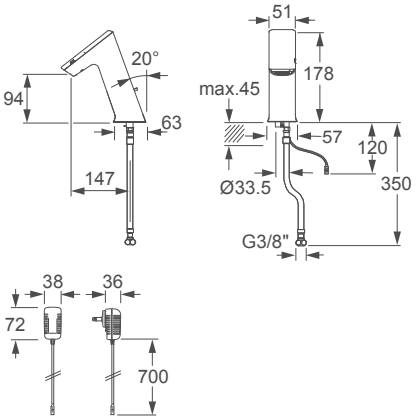

ultra Waschtischarmatur GM20 PUBLIC, mit IR-Sensor, ohne Mischung, verchromt

Berührungslose, elektronisch gesteuerte Waschtischarmatur:
- für Kaltwasser oder vorgemischtes Wasser
- modularer Monoblock ohne Unterbau, robustes Metallgehäuse, verchromt
- Infrarot-Doppelsensorik (vollautomatische Einstellung!), Mikroprozessor-Elektronik
- funktionssicheres Magnetventil ROBUST (druckstoßarm)
- vandalensicherer Strahlregler (mit integriertem Werkzeug austauschbar)
- Kaltwasseranschluss mit flexiblem Druckschlauch
- Schmutzsieb (eingebaut)
- integrierte vollautomatische Wasserabsperrung für Service und Schmutzsiebreinigung (keine Vorabsperrung über Eckventil erforderlich)
- One-Tool-Service – alle Komponenten von oben zugänglich
- automatische Energiesparfunktion (Solar)
- 12- oder 24-Stunden-Hygienespulung (mit Touch aktivierbar)
- integrierte Batterieeinheit
- Einbindung in das CNX Wassermanagement-System möglich
- Service APP kompatibel: Kontrolle der gespeicherten Betriebsdaten, Einstellungen und Steuerung der Funktionen

Batterie:	4 x 1,5 V Alkaline AA Batterien; Lebensdauer bis zu 4 Jahren
Solar:	Photovoltaikzelle in Kombination mit 4 x 1,5 V Alkaline AA Batterien (Stützbatterien) – handelsüblich; Lebensdauer bis zu 8 Jahren
Turbine:	integrierte Turbine in Kombination mit 4 x 1,5 V Alkaline AA Batterien (Stützbatterien) – handelsüblich; Lebensdauer bis zu 8 Jahren
Netzbetrieb Aufputz:	Steckernetzgerät 230 V/DC / 6 V/DC
VARIOconnect:	für Einzel- und Mehrfachstromversorgung, Datenverbindung
Betriebsdruck:	0,3–10 bar
Durchflussmenge:	ca. 5,7 l/min (3 bar)
Wassertemperatur (max.):	80 °C
Strahlregler:	RC
Druckschlauch:	350 mm
Eckventilanschluss:	G 3/8“
Schmutzsieb:	0,5 mm Maschenweite
Sensorempfindlichkeit:	permanent automatisch selbsteinmessend
Wassernachlaufzeit:	1 s voreingestellt (mit Touch 0–10 s einstellbar)
Dauer-Ein-Laufzeit und Hygienespülung-Laufzeit:	2 min voreingestellt (mit Touch 0,5–20 min einstellbar)
Kurz-Aus:	2 min (fixiert)
Normen:	DIN EN 200; CE
Optionen:	Ventileinheit mit Strahlregler 2 l/min
Hinweis:	Bei Einbindung in das CNX Wassermanagement-System ist der CNX Converter separat zu bestellen.
	Bei Anbindung über die Service APP ist der BLE Converter separat zu bestellen.

Stromversorgung	Ablaufgarnitur	Farbe	Bestellnummer
Batterie	ohne	Chrom	**162.040.11**
Netzbetrieb	ohne	Chrom	**162.050.11**
VARIOconnect	ohne	Chrom	**162.056.11**
Solar	ohne	Chrom	**162.048.11**
Turbine	ohne	Chrom	**162.078.11**

ultra Waschtischarmatur GM10 PUBLIC, mit IR-Sensor, mit Mischung





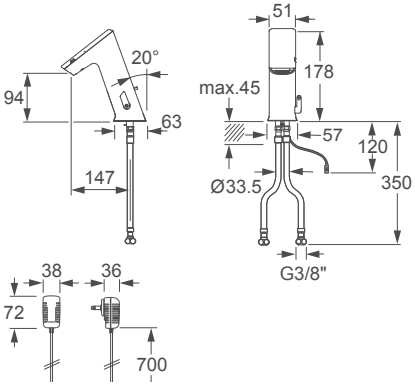

ultra Waschtischarmatur GM10 PUBLIC, mit IR-Sensor, mit Mischung, verchromt

Berührungslose, elektronisch gesteuerte Waschtischarmatur:

- für Kalt- und Warmwasseranschluss
- modularer Monoblock ohne Unterbau, robustes Metallgehäuse, verchromt
- Infrarot-Doppelsensorik (vollautomatische Einstellung!), Mikroprozessor-Elektronik
- funktionssicheres Magnetventil ROBUST (druckstoßarm)
- vandalensicherer Strahlregler (mit integriertem Werkzeug austauschbar)
- Warm- und Kaltwasseranschluss mit flexiblen Druckschläuchen
- Rückschlagventile und Schmutzsiebe (eingebaut)
- Temperatur frei wählbar oder vorwählbar (vandalensichere Abdeckung)
- Heißwassersperre einstellbar (mechanisch)
- integrierte vollautomatische Wasserabsperrung für Service und Schmutzsiebreinigung (keine Vorabsperrung über Eckventil erforderlich)
- One-Tool-Service – alle Komponenten von oben zugänglich
- automatische Energiesparfunktion (Solar)
- 12- oder 24-Stunden-Hygienespulung (mit Touch aktivierbar)
- integrierte Batterieeinheit
- Einbindung in das CNX Wassermanagement-System möglich
- Service APP kompatibel: Kontrolle der gespeicherten Betriebsdaten, Einstellungen und Steuerung der Funktionen

Batterie:	4 x 1,5 V Alkaline AA Batterien; Lebensdauer bis zu 4 Jahren
Solar:	Photovoltaikzelle in Kombination mit 4 x 1,5 V Alkaline AA Batterien (Stützbatterien) – handelsüblich; Lebensdauer bis zu 8 Jahren
Turbine:	integrierte Turbine in Kombination mit 4 x 1,5 V Alkaline AA Batterien (Stützbatterien) – handelsüblich; Lebensdauer bis zu 8 Jahren
Netzbetrieb Aufputz:	Steckernetzgerät 230 V/DC / 6 V/DC
VARIOconnect:	für Einzel- und Mehrfachstromversorgung, Datenverbindung
Betriebsdruck:	0,3–10 bar
Durchflussmenge:	ca. 5,7 l/min (3 bar)
Wassertemperatur (max.):	80 °C
Strahlregler:	RC
Druckschläuche:	350 mm
Eckventilanschlüsse:	G 3/8“
Schmutzsiebe:	0,5 mm Maschenweite
Sensorempfindlichkeit:	permanent automatisch selbsteinmessend
Wassernachlaufzeit:	1 s voreingestellt (mit Touch 0–10 s einstellbar)
Dauer-Ein-Laufzeit und Hygienespülung-Laufzeit:	2 min voreingestellt (mit Touch 0,5–20 min einstellbar)
Kurz-Aus:	2 min (fixiert)
Normen:	DIN EN 200; CE
Optionen:	Ventileinheit mit Strahlregler 2 l/min
Hinweis:	Bei Einbindung in das CNX Wassermanagement-System ist der CNX Converter separat zu bestellen. Bei Anbindung über die Service APP ist der BLE Converter separat zu bestellen.

Stromversorgung	Ablaufgarnitur	Farbe	Bestellnummer
Batterie	ohne	Chrom	**162.000.11**
	mit	Chrom	**162.001.11**
Netzbetrieb	ohne	Chrom	**162.010.11**
	mit	Chrom	**162.011.11**
VARIOconnect	ohne	Chrom	**162.016.11**
	mit	Chrom	**162.017.11**
Solar	ohne	Chrom	**162.008.11**
	mit	Chrom	**162.009.11**
Turbine	ohne	Chrom	**162.068.11**
	mit	Chrom	**162.069.11**

ultra Waschtischarmatur GM10 EXPERT, mit IR-Sensor, mit Mischung, Solar





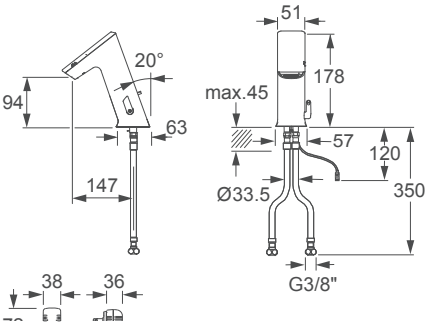

ultra Waschtischarmatur GM10 EXPERT, mit IR-Sensor, mit Mischung, Solar, verchromt

Berührungslose, elektronisch gesteuerte Waschtischarmatur:

- für Kalt- und Warmwasseranschluss
- modularer Monoblock ohne Unterbau, robustes Metallgehäuse, verchromt
- LCD-Display: Anzeige der Temperatur und Wasserlaufzeit
- integrierte Start/Stopp-Funktion für Wasserlaufzeit-Countdown
- Infrarot-Doppelsensorik (vollautomatische Einstellung!), Mikroprozessor-Elektronik
- funktionssicheres Magnetventil ROBUST (druckstoßarm)
- vandalensicherer Strahlregler (mit integriertem Werkzeug austauschbar)
- Warm- und Kaltwasseranschluss mit flexiblen Druckschläuchen
- Rückschlagventile und Schmutzsiebe (eingebaut)
- Temperatur frei wählbar oder vorwählbar (vandalensichere Abdeckung)
- Heißwassersperre einstellbar (mechanisch)
- integrierte vollautomatische Wasserabsperrung für Service und Schmutzsiebreinigung (keine Vorabsperrung über Eckventil erforderlich)
- One-Tool-Service – alle Komponenten von oben zugänglich
- 12- oder 24-Stunden-Hygienespulung (mit Touch aktivierbar)
- automatische Energiesparfunktion (Solar) und Sicherheitsabschaltung aktivierbar
- integrierte Batterieeinheit
- Einbindung in das CNX Wassermanagement-System möglich
- Service APP kompatibel: Kontrolle der gespeicherten Betriebsdaten, Einstellungen und Steuerung der Funktionen

Solar:	Photovoltaikzelle in Kombination mit 4 x 1,5 V Alkaline AA Batterien (Stützbatterien) – handelsüblich; Lebensdauer bis zu 8 Jahren
Betriebsdruck:	0,3–10 bar
Durchflussmenge:	ca. 5,7 l/min (3 bar) geregelt
Wassertemperatur (max.):	80 °C
Strahlregler:	RC
Druckschläuche:	350 mm
Eckventilanschlüsse:	G 3/8"
Schmutzsiebe:	0,5 mm Maschenweite
Sensorempfindlichkeit:	permanent automatisch selbsteinmessend
Wassernachlaufzeit:	1 s voreingestellt (mit Touch 0–10 s einstellbar)
Dauer-Ein-Laufzeit und Hygienespülung-Laufzeit:	2 min voreingestellt (mit Touch 0,5–20 min einstellbar)
Kurz-Aus:	2 min (fixiert)
Optionen:	Ventileinheit mit Strahlregler 2 l/min
Hinweis:	Bei Einbindung in das CNX Wassermanagement-System ist der CNX Converter separat zu bestellen. Bei Anbindung über die Service APP ist der BLE Converter separat zu bestellen.

Stromversorgung	Ablaufgarnitur	Farbe	Bestellnummer
Solar	ohne	Chrom	**162.108.11**
	mit	Chrom	**162.109.11**

CONTI Sanitärarmaturen GmbH | Hauptstraße 98 | 35435 Wettenberg | Deutschland | Tel. +49 641 982210 | Fax +49 641 9822150 | info@conti.plus

ultra Waschtischarmatur GH10 PUBLIC, mit IR-Sensor, mit Mischung





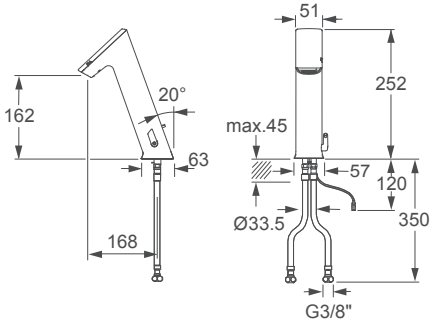

ultra Waschtischarmatur GH10 PUBLIC, mit IR-Sensor, mit Mischung, verchromt

Berührungslose, elektronisch gesteuerte Waschtischarmatur:

- für Kalt- und Warmwasseranschluss
- modularer Monoblock ohne Unterbau, robustes Metallgehäuse, verchromt
- Infrarot-Doppelsensorik (vollautomatische Einstellung!), Mikroprozessor-Elektronik
- funktionssicheres Magnetventil ROBUST (druckstoßarm)
- vandalensicherer Strahlregler (mit integriertem Werkzeug austauschbar)
- Warm- und Kaltwasseranschluss mit flexiblen Druckschläuchen
- Rückschlagventile und Schmutzsiebe (eingebaut)
- Temperatur frei wählbar oder vorwählbar (vandalensichere Abdeckung)
- Heißwassersperre einstellbar (mechanisch)
- integrierte vollautomatische Wasserabsperrung für Service und Schmutzsiebreinigung (keine Vorabsperrung über Eckventil erforderlich)
- One-Tool-Service – alle Komponenten von oben zugänglich
- automatische Energiesparfunktion (Solar)
- 12- oder 24-Stunden-Hygienespulung (mit Touch aktivierbar)
- integrierte Batterieeinheit
- Einbindung in das CNX Wassermanagement-System möglich
- Service APP kompatibel: Kontrolle der gespeicherten Betriebsdaten, Einstellungen und Steuerung der Funktionen

Batterie:	4 x 1,5 V Alkaline AA Batterien; Lebensdauer bis zu 4 Jahren
Solar:	Photovoltaikzelle in Kombination mit 4 x 1,5 V Alkaline AA Batterien (Stützbatterien) – handelsüblich; Lebensdauer bis zu 8 Jahren
Turbine:	integrierte Turbine in Kombination mit 4 x 1,5 V Alkaline AA Batterien (Stützbatterien) – handelsüblich; Lebensdauer bis zu 8 Jahren
Netzbetrieb Aufputz:	Steckernetzgerät 230 V/DC / 6 V/DC
VARIOconnect:	für Einzel- und Mehrfachstromversorgung, Datenverbindung
Betriebsdruck:	0,3–10 bar
Durchflussmenge:	ca. 5,7 l/min (3 bar)
Wassertemperatur (max.):	80 °C
Strahlregler:	RC
Druckschläuche:	350 mm
Eckventilanschlüsse:	G 3/8“
Schmutzsiebe:	0,5 mm Maschenweite
Sensorempfindlichkeit:	permanent automatisch selbsteinmessend
Wassernachlaufzeit:	1 s voreingestellt (mit Touch 0–10 s einstellbar)
Dauer-Ein-Laufzeit und Hygienespülung-Laufzeit:	2 min voreingestellt (mit Touch 0,5–20 min einstellbar)
Kurz-Aus:	2 min (fixiert)
Normen:	DIN EN 200; CE
Optionen:	Ventileinheit mit Strahlregler 2 l/min
Hinweis:	Bei Einbindung in das CNX Wassermanagement-System ist der CNX Converter separat zu bestellen.
	Bei Anbindung über die Service APP ist der BLE Converter separat zu bestellen.

Stromversorgung	Ablaufgarnitur	Farbe	Bestellnummer
Batterie	ohne	Chrom	**163.000.11**
Netzbetrieb	ohne	Chrom	**163.010.11**
VARIOconnect	ohne	Chrom	**163.016.11**
Solar	ohne	Chrom	**163.008.11**
Turbine	ohne	Chrom	**163.068.11**

ultra Waschtischarmatur GH10 EXPERT, mit IR-Sensor, mit Mischung, Solar





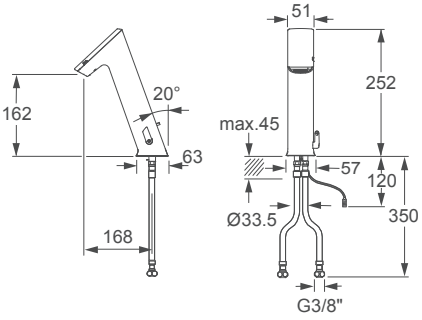

ultra Waschtischarmatur GH10 EXPERT, mit IR-Sensor, mit Mischung, Solar, verchromt

Berührungslose, elektronisch gesteuerte Waschtischarmatur:

- für Kalt- und Warmwasseranschluss
- modularer Monoblock ohne Unterbau, robustes Metallgehäuse, verchromt
- LCD-Display: Anzeige der Temperatur und Wasserlaufzeit
- integrierte Start/Stopp-Funktion für Wasserlaufzeit-Countdown
- Infrarot-Doppelsensorik (vollautomatische Einstellung!), Mikroprozessor-Elektronik
- funktionssicheres Magnetventil ROBUST (druckstoßarm)
- vandalensicherer Strahlregler (mit integriertem Werkzeug austauschbar)
- Warm- und Kaltwasseranschluss mit flexiblen Druckschläuchen
- Rückschlagventile und Schmutzsiebe (eingebaut)
- Temperatur frei wählbar oder vorwählbar (vandalensichere Abdeckung)
- Heißwassersperre einstellbar (mechanisch)
- integrierte vollautomatische Wasserabsperrung für Service und Schmutzsiebreinigung (keine Vorabsperrung über Eckventil erforderlich)
- One-Tool-Service – alle Komponenten von oben zugänglich
- 12- oder 24-Stunden-Hygienespulung (mit Touch aktivierbar)
- automatische Energiesparfunktion (Solar) und Sicherheitsabschaltung aktivierbar
- integrierte Batterieeinheit
- Einbindung in das CNX Wassermanagement-System möglich
- Service APP kompatibel: Kontrolle der gespeicherten Betriebsdaten, Einstellungen und Steuerung der Funktionen

Solar:	Photovoltaikzelle in Kombination mit 4 x 1,5 V Alkaline AA Batterien (Stützbatterien) – handelsüblich; Lebensdauer bis zu 8 Jahren
Betriebsdruck:	0,3 – 10 bar
Durchflussmenge:	ca. 5,7 l/min (3 bar) geregelt
Wassertemperatur (max.):	80 °C
Strahlregler:	RC
Druckschläuche:	350 mm
Eckventilanschlüsse:	G 3/8"
Schmutzsiebe:	0,5 mm Maschenweite
Sensorempfindlichkeit:	permanent automatisch selbsteinmessend
Wassernachlaufzeit:	1 s voreingestellt (mit Touch 0 – 10 s einstellbar)
Dauer-Ein-Laufzeit und Hygienespülung-Laufzeit:	2 min voreingestellt (mit Touch 0,5 – 20 min einstellbar)
Kurz-Aus:	2 min (fixiert)
Normen:	DIN EN 200; CE
Optionen:	Ventileinheit mit Strahlregler 2 l/min
Hinweis:	Bei Einbindung in das CNX Wassermanagement-System ist der CNX Converter separat zu bestellen. Bei Anbindung über die Service APP ist der BLE Converter separat zu bestellen.

Stromversorgung	Ablaufgarnitur	Farbe	Bestellnummer
Solar	ohne	Chrom	**163.108.11**

CONTI Sanitärarmaturen GmbH | Hauptstraße 98 | 35435 Wettenberg | Deutschland | Tel. +49 641 982210 | Fax +49 641 9822150 | info@conti.plus

ultra Waschtischarmatur GM20 PUBLIC, mit IR-Sensor, ohne Mischung





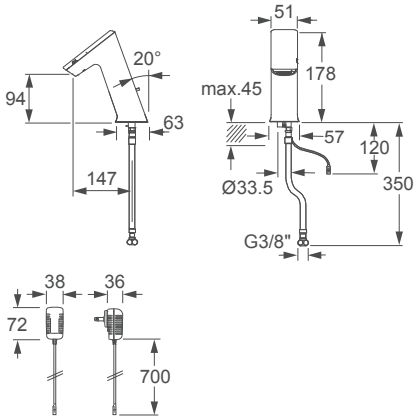

ultra Waschtischarmatur GM20 PUBLIC, mit IR-Sensor, ohne Mischung, PVD

Berührungslose, elektronisch gesteuerte Waschtischarmatur:

- für Kaltwasser oder vorgemischtes Wasser
- modularer Monoblock ohne Unterbau, robustes Metallgehäuse, PVD
- Infrarot-Doppelsensorik (vollautomatische Einstellung!), Mikroprozessor-Elektronik
- funktionssicheres Magnetventil ROBUST (druckstoßarm)
- vandalensicherer Strahlregler (mit integriertem Werkzeug austauschbar)
- Kaltwasseranschluss mit flexiblem Druckschlauch
- Schmutzsieb (eingebaut)
- integrierte vollautomatische Wasserabsperrung für Service und Schmutzsiebreinigung (keine Vorabsperrung über Eckventil erforderlich)
- One-Tool-Service – alle Komponenten von oben zugänglich
- 12- oder 24-Stunden-Hygienespulung (mit Touch aktivierbar)
- integrierte Batterieeinheit
- Einbindung in das CNX Wassermanagement-System möglich
- Service APP kompatibel: Kontrolle der gespeicherten Betriebsdaten, Einstellungen und Steuerung der Funktionen

Batterie:	4 x 1,5 V Alkaline AA Batterien; Lebensdauer bis zu 4 Jahren
Netzbetrieb Aufputz:	Steckernetzgerät 230 V/6 V
VARIOconnect:	für Einzel- und Mehrfachstromversorgung und Datenverbindung
Betriebsdruck:	0,3–10 bar
Durchflussmenge:	ca. 5,7 l/min (3 bar)
Wassertemperatur (max.):	80 °C
Strahlregler:	RC
Druckschlauch:	350 mm
Eckventilanschluss:	G 3/8"
Schmutzsieb:	0,5 mm Maschenweite
Sensorempfindlichkeit:	permanent automatisch selbsteinmessend
Wassernachlaufzeit:	1 s voreingestellt (mit Touch 0–10 s einstellbar)
Dauer-Ein-Laufzeit und Hygienespülung-Laufzeit:	2 min voreingestellt (mit Touch 0,5–20 min einstellbar)
Kurz-Aus:	2 min (fixiert)
Normen:	DIN EN 200; CE
Optionen:	Ventileinheit mit Strahlregler 2 l/min
Hinweis:	Bei Einbindung in das CNX Wassermanagement-System ist der CNX Converter separat zu bestellen.
	Bei Anbindung über die Service APP ist der BLE Converter separat zu bestellen.

Stromversorgung	Ablaufgarnitur	Farbe	Bestellnummer
Batterie	ohne	Nickel gebürstet	**162.040.00**
		Messing goldpoliert	**162.040.22**
		Chrom gebürstet	**162.040.44**
VARIOconnect	ohne	Nickel gebürstet	**162.056.00**
		Messing goldpoliert	**162.056.22**
		Chrom gebürstet	**162.056.44**

ultra Waschtischarmatur GM10 PUBLIC, mit IR-Sensor, mit Mischung





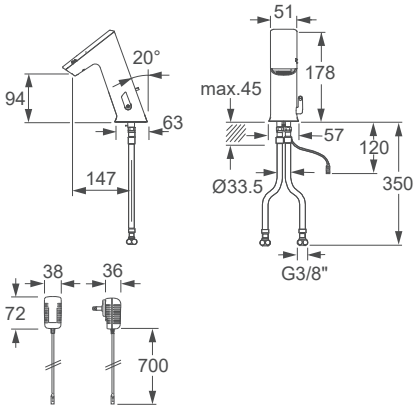

ultra Waschtischarmatur GM10 PUBLIC, mit IR-Sensor, mit Mischung, PVD

Berührungslose, elektronisch gesteuerte Waschtischarmatur:

- für Kalt- und Warmwasseranschluss
- modularer Monoblock ohne Unterbau, robustes Metallgehäuse, PVD
- Infrarot-Doppelsensorik (vollautomatische Einstellung!), Mikroprozessor-Elektronik
- funktionssicheres Magnetventil ROBUST (druckstoßarm)
- vandalensicherer Strahlregler (mit integriertem Werkzeug austauschbar)
- Warm- und Kaltwasseranschluss mit flexiblen Druckschläuchen
- Rückschlagventile und Schmutzsiebe (eingebaut)
- Temperatur frei wählbar oder vorwählbar (vandalensichere Abdeckung)
- Heißwassersperre einstellbar (mechanisch)
- integrierte vollautomatische Wasserabsperrung für Service und Schmutzsiebreinigung (keine Vorabsperrung über Eckventil erforderlich)
- One-Tool-Service – alle Komponenten von oben zugänglich
- 12- oder 24-Stunden-Hygienespulung (mit Touch aktivierbar)
- integrierte Batterieeinheit
- Einbindung in das CNX Wassermanagement-System möglich
- Service APP kompatibel: Kontrolle der gespeicherten Betriebsdaten, Einstellungen und Steuerung der Funktionen

Batterie:	4 x 1,5 V Alkaline AA Batterien; Lebensdauer bis zu 4 Jahren
Netzbetrieb Aufputz:	Steckernetzgerät 230 V/6 V
VARIOconnect:	für Einzel- und Mehrfachstromversorgung und Datenverbindung (Anbindung CNX, Service APP siehe Zubehör)
Betriebsdruck:	0,3–10 bar
Durchflussmenge:	ca. 5,7 l/min (3 bar)
Wassertemperatur (max.):	80 °C
Strahlregler:	RC
Druckschläuche:	350 mm
Eckventilanschluss:	G 3/8"
Schmutzsiebe:	0,5 mm Maschenweite
Sensorempfindlichkeit:	permanent automatisch selbsteinmessend
Wassernachlaufzeit:	1 s voreingestellt (mit Touch 0–10 s einstellbar)
Dauer-Ein-Laufzeit und Hygienespülung-Laufzeit:	2 min voreingestellt (mit Touch 0,5–20 min einstellbar)
Kurz-Aus:	2 min (fixiert)
Normen:	DIN EN 200; CE
Optionen:	Ventileinheit mit Strahlregler 2 l/min
Hinweis:	Bei Einbindung in das CNX Wassermanagement-System ist der CNX Converter separat zu bestellen. Bei Anbindung über die Service APP ist der BLE Converter separat zu bestellen.

Stromversorgung	Ablaufgarnitur	Farbe	Bestellnummer
Batterie	ohne	Nickel gebürstet	**162.000.00**
		Messing goldpoliert	**162.000.22**
		Chrom gebürstet	**162.000.44**
VARIOconnect	ohne	Nickel gebürstet	**162.016.00**
		Messing goldpoliert	**162.016.22**
		Chrom gebürstet	**162.016.44**

CONTI Sanitärarmaturen GmbH | Hauptstraße 98 | 35435 Wettenberg | Deutschland | Tel. +49 641 982210 | Fax +49 641 9822150 | info@conti.plus

Zubehör für ultra Waschtischarmaturen



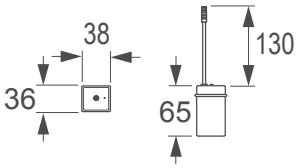

Batteriebox für ultra GS

Externe Batteriebox für ultra GS.

Bezeichnung	Ausführung	Bestellnummer
Batteriebox für ultra GS	passend nur für ultra GS!	**391.058.00**



CONTI+ Ersatzteilepreislisten

Unsere CONTI+ Ersatzteilpreislisten für den Dusch- oder Waschraum bietet Ihnen Informationen zu:

- Ersatzteilen
- Zubehör & Variationsmöglichkeiten
- Explosionszeichnungen zur besseren Übersicht

Download:
https://conti.plus/de/con857/preislisten?mnid=54

Installations- und Wartungsvideos:
https://www.youtube.com/channel/UCMd3Te3wmkiuhkgG8GPaLQQ



NEU

CONTI+ lino PRIMUS

Einzigartiger Hygienestandard bei Armaturen

Mit unserer neuen CONTI+ lino PRIMUS Armatur bieten wir Ihnen eine Waschtischarmatur mit einer weltweit einzigartigen Hygienefunktion: Die Proportionalventil-Technologie des elektronisch gesteuerten Thermostats ermöglicht die separate Spülung von Kalt-, Misch- und Warmwasser. Somit lassen sich neben einer Hygienespülung mit Mischwasser und der thermischen Desinfektion mit Warmwasser auch separate Spülungen des Kaltwasserstrangs durchführen.

Durch diese bei uns entwickelte Technologie kann daher eine mikrobiologische Belastung des Trinkwassers fast vollständig ausgeschlossen werden.

Ist die Armatur in das CNX Wassermanagement-System oder die CONTI+ Service APP eingebunden, kann man die Spülungen darüber programmieren, steuern und protokollieren. Ein weiteres Plus: Die Sensorempfindlichkeit, die Wassernachlaufzeit, die Hygienespülungs-Laufzeit und -Intervalle (12, 24 und 48 Stunden) lassen sich ebenfalls darüber aktivieren und einstellen.

Dank ihrer klaren Designsprache mit hohem Wiedererkennungswert kann die CONTI+ lino PRIMUS Stand hervorragend mit anderen Armaturen des lino-Portfolios kombiniert werden. Die Armatur lässt sich somit problemlos in Bestandsanlagen integrieren, ohne dass es zu optischen Abweichungen kommt.

Die CONTI+ lino PRIMUS Stand eignet sich ideal für den öffentlichen, halböffentlichen und gewerblichen Bereich, da hier besonders hohe Anforderungen nicht nur hinsichtlich Funktionssicherheit, sondern vor allem auch in Bezug auf Hygiene und Wartung gestellt werden.

Für ein Plus an Hygiene und Sicherheit

CONTI+ lino PRIMUS Standarmatur L40
Berührungslose elektronisch gesteuerte thermostatische Waschtischarmatur, Netzbetrieb, verchromt

Spar-Strahlregler
selbst-reinigend

Infrarot-Sensorik
mit vollautomatischer Selbsteinmessung

Armaturenmanagement
mit Einbindung in das CNX Wassermanagement-System und Steuerung über die Service APP

Thermostat-E
vollelektronische Mischeinheit (totraumfrei), ermöglicht separate Kaltwasserspülung, Hygienespülung und thermische Desinfektion (Heißwasser) mit wählbarer Zieltemperatur

Funktionstaste Click
Kurz-Aus (Reinigungsstopp) und Dauer-Ein (Befüllmodus), Sensorempfindlichkeit, Wassernachlaufzeit, Hygienespülung-Laufzeit und Intervall 12-, 24- und 48-Stunden aktivierbar und einstellbar

Temperatureinsteller
für Thermostat

Elektronische Mischeinheit Thermostat-E (Box)
zur Temperaturregelung als Untertisch-Montage (an Stockschrauben oder Montagegarnitur)

Elektronische motorgesteuerte Temperatur und Volumenregelung

Sicherheitsabschaltung bei Kaltwasserausfall
(elektronischer Verbrühschutz in Anlehnung an DIN EN 1111)

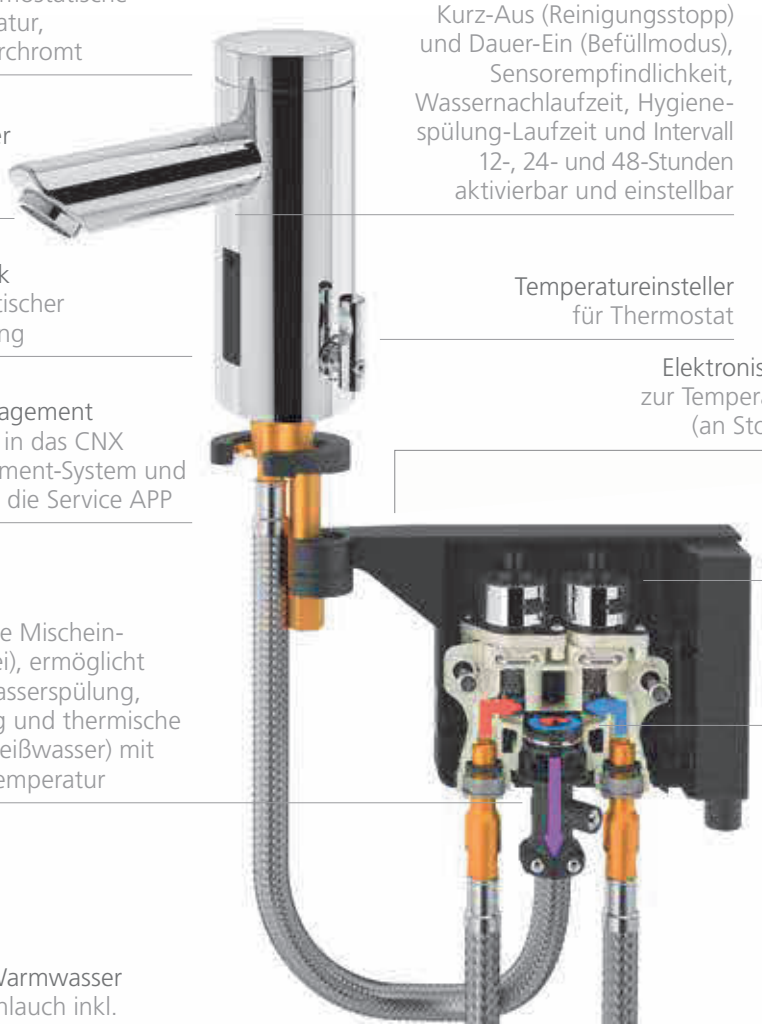

Anschluss von Warmwasser
mit flexiblem Schlauch inkl. Schmutzsiebe

Anschluss von Kaltwasser
mit flexiblem Schlauch inkl. Schmutzsiebe




CONTI

lino PRIMUS Standarmatur L40

NEU





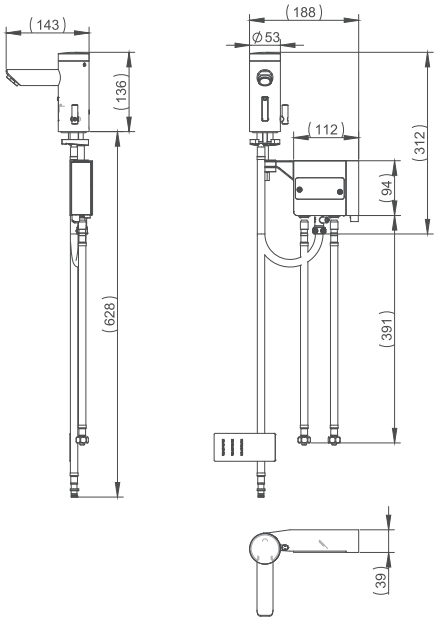

lino PRIMUS Standarmatur L40, mit IR-Sensor und elektronischer Mischeinheit Thermostat-E, mit separater Kaltwasserspülung, Hygienespülung und thermischer Desinfektion

Berührungslose elektronisch gesteuerte thermostatische Waschtischarmatur:

- Infrarot-Sensorik mit vollautomatischer Selbsteinmessung
- elektronische Mischeinheit Thermostat-E zur Temperaturregelung als Untertisch-Montage an Stockschrauben oder Montagegarnitur
- Temperatur und Volumen regulierende Stellmotoren
- elektronischer Verbrühschutz in Anlehnung an DIN EN 1111
- separate Kalt-, Misch- und Warmwasser-Hygienespülung über die Service APP oder Einbindung in das CNX Wassermanagement-System inklusive Dokumentation
- Anschluss von Kalt- und Warmwasser, mit flexiblen Schläuchen inkl. Schmutzsieben
- Kurz-Aus (Reinigung) und Dauer-Ein (Befüllen) (mit Funktionstaste auslösbar)
- Sensorempfindlichkeit, Spar-Strahlregler (selbstreinigend)
- Steuerung über die Service APP möglich
- Einbindung in das CNX Wassermanagement-System möglich

Netz Aufputz:	Stecknetzgerät 230 V / 12 V
Betriebsdruck:	0,3 – 10 bar
Durchflussmenge (ca.):	3,8 l/min (3 bar)
Wassertemperatur Eingang (max.):	80 °C
Temperaturbegrenzung (max.):	42 °C
Druckschläuche:	350 mm
Eckventilanschlüsse:	G 3/8
Schmutzsiebe:	0,5 mm Maschenweite
Wassernachlaufzeit:	1 s voreingestellt (mit Funktionstaste 0 – 12 s einstellbar)
Dauer-Ein-Laufzeit und Hygienespülung-Laufzeit:	2 min voreingestellt (mit Funktionstaste 0,5 – 20 min einstellbar)
Voreingestellte Temperaturen:	Stand-by-Temperatur bei Auslösen des Piezo-Tasters 38 °C (per E-Control-Drehung von 100 % Kalt bis max. 43 °C regelbar (Temperaturbereich). Bei Ausfall der Kaltwasserleitung wird beim Erreichen von 48 °C der Wasserfluss gestoppt (Werkseinstellung – über Service APP und CNX einstellbar, maximale Wassertemperatur beachten)
Kurz-Aus:	2 min fixiert
Normen:	DIN EN 200, Geräuschklasse I, P-IX 9575 / IA; CE
Hinweis:	Bei Einbindung in das CNX Wassermanagement-System ist der CNX Converter separat zu bestellen. Bei Anbindung über die Service APP ist der BLE Converter separat zu bestellen.

Ausführung		 Funktionstaste Click	
Stromversorgung	**Ablaufgarnitur**	**Material/Farbe**	**Bestellnummer**
Netzbetrieb	ohne	Chrom	**CONE8150308538**


CONTI

lino AS Standarmatur L13, mit thermostatischem Verbrühschutz

NEU





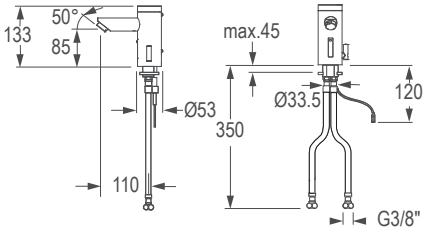

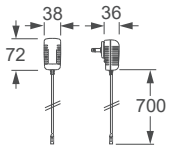

lino AS Standarmatur L13, mit thermostatischem Verbrühschutz

Berührungslose elektronisch gesteuerte Waschtischarmatur, Infrarot-Sensorik.

- Vollautomatische Selbsteinmessung
- thermostatische Temperaturwahl
- thermostatischer Verbrühschutz in Anlehnung an DIN EN 1111
- für Kalt- und Warmwasseranschluss, mit flexiblen Schläuchen; Rückschlagventile und Schmutzsiebe eingebaut
- Hinweis: Wasseranschlüsse kalt/warm sind getauscht zu montieren.
- funktionssicheres Magnetventil ROBUST, bistabil
- Spar-Strahlregler (selbstreinigend)
- Kurz-Aus (Reinigung) und Dauer-Ein (Befüllen) (mit Funktionstaste auslösbar)
- Sensorempfindlichkeit, Wassernachlaufzeit, Hygienespülung-Laufzeit und Intervall 12, 24 und 48 Stunden aktivierbar und einstellbar
- Einbindung in das CNX Wassermanagement-System möglich
- Service APP kompatibel: Kontrolle der gespeicherten Betriebsdaten, Einstellungen und Steuerung der Funktionen

Batterie:	6 V Lithium CRP2; Lebensdauer bis zu 4 Jahren
Netz Aufputz:	Stecknetzgerät 230 V/DC / 6 V/DC
Betriebsdruck:	0,3–10 bar
Durchflussmenge (ca.):	3,8 l/min (3 bar)
Wassertemperatur (max.):	80 °C
Druckschläuche:	350 mm
Eckventilanschlüsse:	G 3/8
Schmutzsiebe:	0,5 mm Maschenweite
Wassernachlaufzeit:	1 s voreingestellt (mit Funktionstaste 0–10 s einstellbar)
Dauer-Ein-Laufzeit und Hygienespülung-Laufzeit:	2 min voreingestellt (mit Funktionstaste 0,5–20 min einstellbar)
Kurz-Aus:	2 min fixiert
Normen:	DIN EN 200; Geräuschklasse I; PA-IX 28707 / IO; CE

Hinweis:

Bei Einbindung in das CNX Wassermanagement-System ist der CNX Converter separat zu bestellen.

Bei Anbindung über die Service APP ist der BLE Converter separat zu bestellen.

Ausführung		 Funktionstaste Click	
Stromversorgung	**Ablaufgarnitur**	**Material/Farbe**	**Bestellnummer**
 Batterie	ohne	Chrom	**CONE8150208100**
 Netzbetrieb 	ohne	Chrom	**CONE8150208200**

lino Waschtischarmatur L20, mit IR-Sensor, ohne Mischung





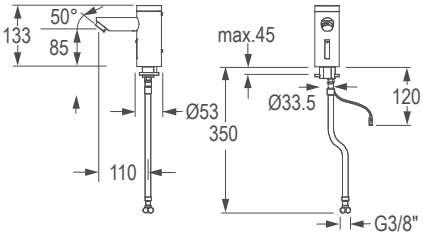

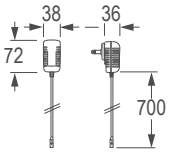

lino Waschtischarmatur L20, mit IR-Sensor, ohne Mischung, verchromt

Berührungslose, elektronisch gesteuerte Waschtischarmatur:

- für Kaltwasser oder vorgemischtes Wasser
- modularer Monoblock ohne Unterbau, robustes Messinggehäuse, verchromt
- Infrarot-Sensorik (vollautomatische Einstellung!), Mikroprozessor-Elektronik
- funktionssicheres Magnetventil ROBUST (druckstoßarm) und Spar-Strahlregler
- Kaltwasseranschluss mit flexiblem Druckschlauch, Schmutzsieb (eingebaut)
- Kurz-Aus (Reinigung) und Dauer-Ein (Befüllen) (mit Click-plus auslösbar)
- Dauer-Ein- und Hygienespülung-Laufzeit (mit Funktionstaste einstellbar)
- Wassernachlaufzeit, Sensorempfindlichkeit (mit Funktionstaste einstellbar)
- 12-, 24- oder 48-Stunden Hygienespülung (mit Funktionstaste einstellbar)
- Installation wie konventioneller Einhebelmischer
- Einbindung in das CNX Wassermanagement-System möglich
- Service APP kompatibel: Kontrolle der gespeicherten Betriebsdaten, Einstellungen und Steuerung der Funktionen

Click:	versenkte Funktionstaste – ohne Zusatzfunktionen
Click-plus:	vorstehende Funktionstaste Click-plus (Dauer-Ein, Kurz-Aus)
Batterie:	6 V Lithium CRP2 – handelsüblich; Lebensdauer bis zu 4 Jahren
Solarbetrieb:	Photovoltaikzellen mit 6 V Lithium CRP2 (Stützbatterie), handelsüblich; Lebensdauer bis zu 6 Jahren
Netzbetrieb Aufputz:	Steckernetzgerät 230 V/DC / 6 V/DC
VARIOconnect:	für Einzel- und Mehrfachstromversorgung, Datenverbindung
Betriebsdruck:	0,3–10 bar
Durchflussmenge:	ca. 6 l/min (3 bar)
Wassertemperatur (max.):	80 °C
Strahlregler:	Spar-Strahlregler, Kaskade (selbstreinigend)
Druckschlauch:	350 mm
Eckventilanschluss:	G 3/8"
Schmutzsieb:	0,5 mm Maschenweite
Sensorempfindlichkeit:	permanent automatisch selbsteinmessend
Wassernachlaufzeit:	1 s voreingestellt (mit Funktionstaste 0–10 s einstellbar)
Dauer-Ein-Laufzeit und Hygienespülung-Laufzeit:	2 min voreingestellt (mit Funktionstaste 0,5–20 min einstellbar)
Kurz-Aus:	2 min (fixiert)
Normen:	DIN EN 200; Geräuschklasse I; PA-IX 28707 / IO; CE
Optionen:	Set Gehäuse-Verlängerung für Aufsatzbecken
Hinweis:	Bei Einbindung in das CNX Wassermanagement-System ist der CNX Converter separat zu bestellen. Bei Anbindung über die Service APP ist der BLE Converter separat zu bestellen.

Ausführung		Funktionstaste Click-plus	Funktionstaste Click
Stromversorgung	Ablaufgarnitur	Bestellnummer	Bestellnummer
Batterie	ohne	**120.140.11**	**120.040.11**
Netzbetrieb	ohne	**120.150.11**	**120.050.11**
VARIOconnect	ohne	**120.156.11**	**120.056.11**
Solar	ohne	**120.148.11**	**120.048.11**

CONTI Sanitärarmaturen GmbH | Hauptstraße 98 | 35435 Wettenberg | Deutschland | Tel. +49 641 982210 | Fax +49 641 9822150 | info@conti.plus

lino Waschtischarmatur L10, mit IR-Sensor, mit Mischung





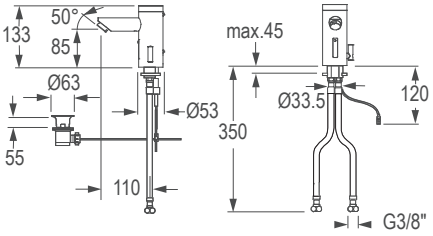

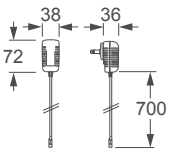

lino Waschtischarmatur L10, mit IR-Sensor, mit Mischung, verchromt

Berührungslose, elektronisch gesteuerte Waschtischarmatur:

- für Kalt- und Warmwasseranschluss
- modularer Monoblock ohne Unterbau, robustes Messinggehäuse, verchromt
- Infrarot-Sensorik (vollautomatische Einstellung!), Mikroprozessor-Elektronik
- funktionssicheres Magnetventil ROBUST (druckstoßarm) und Spar-Strahlregler
- Warm- und Kaltwasseranschluss mit flexiblen Druckschläuchen
- Rückschlagventile und Schmutzsiebe (eingebaut)
- Temperatur frei wählbar oder vorwählbar (vandalensichere Abdeckung)
- Heißwassersperre einstellbar
- Kurz-Aus (Reinigung) und Dauer-Ein (Befüllen) (mit Click-plus auslösbar)
- Dauer-Ein- und Hygienespülung-Laufzeit (mit Funktionstaste einstellbar)
- Wassernachlaufzeit, Sensorempfindlichkeit (mit Funktionstaste einstellbar)
- 12-, 24- oder 48-Stunden-Hygienespülung (mit Funktionstaste einstellbar)
- Installation wie konventioneller Einhebelmischer
- Einbindung in das CNX Wassermanagement-System möglich
- Service APP kompatibel: Kontrolle der gespeicherten Betriebsdaten, Einstellungen und Steuerung der Funktionen

Click:	versenkte Funktionstaste – ohne Zusatzfunktionen
Click-plus:	vorstehende Funktionstaste Click-plus (Dauer-Ein, Kurz-Aus)
Batterie:	6 V Lithium CRP2 – handelsüblich; Lebensdauer bis zu 4 Jahren
Solarbetrieb:	Photovoltaikzellen mit 6 V Lithium CRP2 (Stützbatterie), handelsüblich; Lebensdauer bis zu 6 Jahren
Netzbetrieb Aufputz:	Steckernetzgerät 230 V/DC / 6 V/DC
VARIOconnect:	für Einzel- und Mehrfachstromversorgung, Datenverbindung
Betriebsdruck:	0,3–10 bar
Durchflussmenge (ca.):	6 l/min (3 bar)
Wassertemperatur (max.):	80 °C
Strahlregler:	Spar-Strahlregler, Kaskade (selbstreinigend)
Druckschläuche:	350 mm
Eckventilanschlüsse:	G 3/8"
Schmutzsiebe:	0,5 mm Maschenweite
Sensorempfindlichkeit:	permanent automatisch selbsteinmessend
Wassernachlaufzeit:	1 s voreingestellt (mit Funktionstaste 0–10 s einstellbar)
Dauer-Ein-Laufzeit und Hygienespülung-Laufzeit:	2 min voreingestellt (mit Funktionstaste 0,5–20 min einstellbar)
Kurz-Aus:	2 min (fixiert)
Normen:	DIN EN 200; Geräuschklasse I; PA-IX 28707 / IO; CE
Optionen:	Set Gehäuse-Verlängerung für Aufsatzbecken
Hinweis:	Bei Einbindung in das CNX Wassermanagement-System ist der CNX Converter separat zu bestellen. Bei Anbindung über die Service APP ist der BLE Converter separat zu bestellen.

Ausführung		Funktionstaste Click-plus	Funktionstaste Click
Stromversorgung	**Ablaufgarnitur**	**Bestellnummer**	**Bestellnummer**
Batterie	ohne	**120.100.11**	**120.000.11**
	mit	**120.101.11**	**120.001.11**
Netzbetrieb	ohne	**120.110.11**	**120.010.11**
	mit	**120.111.11**	**120.011.11**
VARIOconnect	ohne	**120.116.11**	**120.016.11**
	mit	**120.117.11**	**120.017.11**
Solar	ohne	**120.108.11**	**120.008.11**
	mit	**120.109.11**	**120.009.11**

lino Waschtischarmatur L20, mit IR-Sensor, ohne Mischung





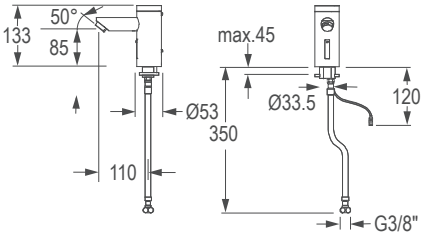

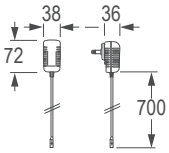

lino Waschtischarmatur L20, mit IR-Sensor, ohne Mischung, PVD

Berührungslose, elektronisch gesteuerte Waschtischarmatur:

- für Kaltwasser oder vorgemischtes Wasser
- modularer Monoblock ohne Unterbau, robustes Messinggehäuse, PVD
- Infrarot-Sensorik (vollautomatische Einstellung!), Mikroprozessor-Elektronik
- funktionssicheres Magnetventil ROBUST (druckstoßarm) und Spar-Strahlregler
- Kaltwasseranschluss mit flexiblem Druckschlauch, Schmutzsieb (eingebaut)
- Kurz-Aus (Reinigung) und Dauer-Ein (Befüllen) (mit Funktionstaste auslösbar)
- Dauer-Ein- und Hygienespülung-Laufzeit (mit Funktionstaste einstellbar)
- Wassernachlaufzeit, Sensorempfindlichkeit (mit Funktionstaste einstellbar)
- 12-, 24- oder 48-Stunden-Hygienespülung (mit Funktionstaste einstellbar)
- Installation wie konventioneller Einhebelmischer
- Einbindung in das CNX Wassermanagement-System möglich
- Service APP kompatibel: Kontrolle der gespeicherten Betriebsdaten, Einstellungen und Steuerung der Funktionen

Click:	versenkte Funktionstaste – ohne Zusatzfunktionen
Batterie:	6 V Lithium CRP2 – handelsüblich; Lebensdauer bis zu 4 Jahren
Netzbetrieb Aufputz:	Steckernetzgerät 230 V/DC / 6 V/DC
VARIOconnect:	für Einzel- und Mehrfachstromversorgung und Datenverbindung
Betriebsdruck:	0,3–10 bar
Durchflussmenge:	ca. 6 l/min (3 bar)
Wassertemperatur (max.):	80 °C
Strahlregler:	Spar-Strahlregler, Kaskade (selbstreinigend)
Druckschlauch:	350 mm
Eckventilanschluss:	G 3/8"
Schmutzsieb:	0,5 mm Maschenweite
Sensorempfindlichkeit:	permanent automatisch selbsteinmessend
Wassernachlaufzeit:	1 s voreingestellt (mit Funktionstaste 0–10 s einstellbar)
Dauer-Ein-Laufzeit und Hygienespülung-Laufzeit:	2 min voreingestellt (mit Funktionstaste 0,5–20 min einstellbar)
Kurz-Aus:	2 min (fixiert)
Normen:	DIN EN 200; Geräuschklasse I; PA-IX 28707 / IO; CE

Hinweis: Bei Einbindung in das CNX Wassermanagement-System ist der CNX Converter separat zu bestellen.

Bei Anbindung über die Service APP ist der BLE Converter separat zu bestellen.

Ausführung



Funktionstaste Click

Stromversorgung	Ablaufgarnitur	Farbe	Bestellnummer
Batterie	ohne	Nickel gebürstet	**120.040.00**
		Messing goldpoliert	**120.040.22**
		Chrom gebürstet	**120.040.44**
VARIOconnect	ohne	Nickel gebürstet	**120.056.00**
		Messing goldpoliert	**120.056.22**
		Chrom gebürstet	**120.056.44**

CONTI Sanitärarmaturen GmbH | Hauptstraße 98 | 35435 Wettenberg | Deutschland | Tel. +49 641 982210 | Fax +49 641 9822150 | info@conti.plus

lino Waschtischarmatur L10, mit IR-Sensor, mit Mischung





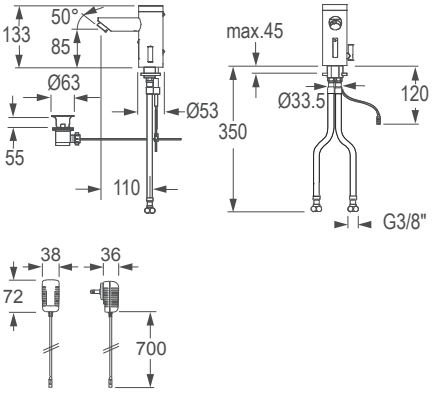

lino Waschtischarmatur L10, mit IR-Sensor, mit Mischung, PVD

Berührungslose, elektronisch gesteuerte Waschtischarmatur:

- für Kalt- und Warmwasseranschluss
- modularer Monoblock ohne Unterbau, robustes Messinggehäuse, PVD
- Infrarot-Sensorik (vollautomatische Einstellung!), Mikroprozessor-Elektronik
- funktionssicheres Magnetventil ROBUST (druckstoßarm) und Spar-Strahlregler
- Warm- und Kaltwasseranschluss mit flexiblen Druckschläuchen
- Rückschlagventile und Schmutzsiebe (eingebaut)
- Temperatur frei wählbar oder vorwählbar (vandalensichere Abdeckung)
- Heißwassersperre einstellbar
- Kurz-Aus (Reinigung) und Dauer-Ein (Befüllen) (mit Funktionstaste auslösbar)
- Dauer-Ein- und Hygienespülung-Laufzeit (mit Funktionstaste einstellbar)
- Wassernachlaufzeit, Sensorempfindlichkeit (mit Funktionstaste einstellbar)
- 12-, 24- oder 48-Stunden-Hygienespülung (mit Funktionstaste einstellbar)
- Installation wie konventioneller Einhebelmischer
- Einbindung in das CNX Wassermanagement-System möglich
- Service APP kompatibel: Kontrolle der gespeicherten Betriebsdaten, Einstellungen und Steuerung der Funktionen

Click:	versenkte Funktionstaste – ohne Zusatzfunktionen
Batterie:	6 V Lithium CRP2 – handelsüblich; Lebensdauer bis zu 4 Jahren
Netzbetrieb Aufputz:	Steckernetzgerät 230 V/DC / 6 V/DC
VARIOconnect:	für Einzel- und Mehrfachstromversorgung und Datenverbindung
Betriebsdruck:	0,3–10 bar
Durchflussmenge:	ca. 6 l/min (3 bar)
Wassertemperatur (max.):	80 °C
Strahlregler:	Spar-Strahlregler, Kaskade (selbstreinigend)
Druckschlauch:	350 mm
Eckventilanschluss:	G 3/8"
Schmutzsieb:	0,5 mm Maschenweite
Sensorempfindlichkeit:	permanent automatisch selbsteinmessend
Wassernachlaufzeit:	1 s voreingestellt (mit Funktionstaste 0–10 s einstellbar)
Dauer-Ein-Laufzeit und Hygienespülung-Laufzeit:	2 min voreingestellt (mit Funktionstaste 0,5–20 min einstellbar)
Kurz-Aus:	2 min (fixiert)
Normen:	DIN EN 200; Geräuschklasse I; PA-IX 28707 / IO; CE

Hinweis:

Bei Einbindung in das CNX Wassermanagement-System ist der CNX Converter separat zu bestellen.

Bei Anbindung über die Service APP ist der BLE Converter separat zu bestellen.

Ausführung



Funktionstaste Click

Stromversorgung	Ablaufgarnitur	Farbe	Bestellnummer
Batterie	ohne	Nickel gebürstet	**120.000.00**
		Messing goldpoliert	**120.000.22**
		Chrom gebürstet	**120.000.44**
VARIOconnect	ohne	Nickel gebürstet	**120.016.00**
		Messing goldpoliert	**120.016.22**
		Chrom gebürstet	**120.016.44**

lino Waschtischarmatur L30, mit IR-Sensor, drucklos





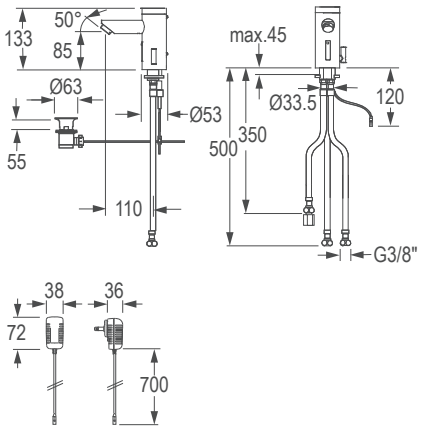

lino Waschtischarmatur L30, mit IR-Sensor, drucklos, verchromt

Berührungslose, elektronisch gesteuerte Waschtischarmatur:

- für offene Warmwasserbereiter
- modularer Monoblock ohne Unterbau, robustes Messinggehäuse, verchromt
- Infrarot-Sensorik (vollautomatische Einstellung!), Mikroprozessor-Elektronik
- funktionssicheres Magnetventil ROBUST (druckstoßarm) und Spar-Strahlregler
- Kaltwasseranschluss für dezentrale Wasseraufbereitung (Boiler)
- mit flexiblen Druckschläuchen, Durchflussbegrenzer und Schmutzsieb
- Temperatur frei wählbar oder vorwählbar (vandalensichere Abdeckung)
- Heißwassersperre einstellbar
- Kurz-Aus (Reinigung) und Dauer-Ein (Befüllen) (mit Click-plus auslösbar)
- Dauer-Ein- und Hygienespülung-Laufzeit (mit Funktionstaste einstellbar)
- Wassernachlaufzeit, Sensorempfindlichkeit (mit Funktionstaste einstellbar)
- 12-, 24- oder 48-Stunden-Hygienespülung (mit Funktionstaste einstellbar)
- Installation wie konventioneller Einhebelmischer
- Einbindung in das CNX Wassermanagement-System möglich
- Service APP kompatibel: Kontrolle der gespeicherten Betriebsdaten, Einstellungen und Steuerung der Funktionen

Click:	versenkte Funktionstaste – ohne Zusatzfunktionen
Click-plus:	vorstehende Funktionstaste Click-plus (Dauer-Ein, Kurz-Aus)
Batterie:	6 V Lithium CRP2 – handelsüblich; Lebensdauer bis zu 4 Jahren
Solarbetrieb:	Photovoltaikzellen mit 6 V Lithium CRP2 (Stützbatterie), handelsüblich; Lebensdauer bis zu 6 Jahren
Netzbetrieb Aufputz:	Steckernetzgerät 230 V/DC / 6 V/DC
VARIOconnect:	für Einzel- und Mehrfachstromversorgung, Datenverbindung
Betriebsdruck:	0,3–10 bar
Durchflussmenge (ca.):	5 l/min (3 bar)
Wassertemperatur (max.):	80 °C
Strahlregler:	Spezialstrahlregler selbstreinigend
Druckschläuche:	2x500 mm / 1x350 mm
Eckventilanschluss:	G 3/8"
Schmutzsieb:	0,5 mm Maschenweite
Sensorempfindlichkeit:	permanent automatisch selbsteinmessend
Wassernachlaufzeit:	1 s voreingestellt (mit Funktionstaste 0–10 s einstellbar)
Dauer-Ein-Laufzeit und Hygienespülung-Laufzeit:	2 min voreingestellt (mit Funktionstaste 0,5–20 min einstellbar)
Kurz-Aus:	2 min (fixiert)
Normen:	DIN EN 200; Geräuschklasse I; PA-IX 28707 / IO; CE
Optionen:	Set Gehäuse-Verlängerung für Aufsatzbecken
Hinweis:	Bei Einbindung in das CNX Wassermanagement-System ist der CNX Converter separat zu bestellen. Bei Anbindung über die Service APP ist der BLE Converter separat zu bestellen.

Ausführung		Funktionstaste Click-plus	Funktionstaste Click
Stromversorgung	Ablaufgarnitur	Bestellnummer	Bestellnummer
Batterie	ohne	**120.120.11**	**120.020.11**
	mit	**120.121.11**	**120.021.11**
Netzbetrieb	ohne	**120.130.11**	**120.030.11**
	mit	**120.131.11**	**120.031.11**
VARIOconnect	ohne	**120.136.11**	**120.036.11**
	mit	**120.137.11**	**120.037.11**
Solar	ohne	**120.128.11**	**120.028.11**
	mit	**120.129.11**	**120.029.11**

CONTI Sanitärarmaturen GmbH | Hauptstraße 98 | 35435 Wettenberg | Deutschland | Tel. +49 641 982210 | Fax +49 641 9822150 | info@conti.plus

lumino Waschtischarmatur L10i, mit IR-Sensor, mit Mischung





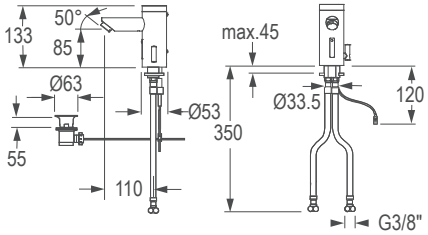

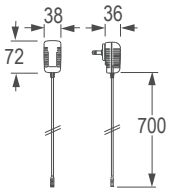

lumino Waschtischarmatur L10i, mit IR-Sensor, mit Mischung, verchromt

Berührungslose, elektronisch gesteuerte Waschtischarmatur:

- mit Temperaturwahlanzeige mittels LED-Leuchtring
- modularer Monoblock ohne Unterbau, robustes Messinggehäuse, verchromt
- funktionssicheres Magnetventil ROBUST (druckstoßarm) und Spar-Strahlregler
- Warm- und Kaltwasseranschluss mit flexiblen Druckschläuchen
- Temperatur frei wählbar oder vorwählbar (vandalensichere Abdeckung)
- Rückschlagventile und Schmutzsiebe (eingebaut)
- Heißwassersperre einstellbar
- mit integrierter Temperaturwahlanzeige mittels Lichtring im Armaturenkopf
- Farbverlauf des Lichtrings umschaltbar (Rot-Weiß-Blau oder Rot-Violett-Blau)
- Ambientebeleuchtung (permanent weißes Licht während Stand-by) aktivierbar, einstellbare Intensität
- Kalibrierung der Farbpositionen bei eingestellter Heißwassersperre möglich
- Infrarot-Sensorik (vollautomatische Einstellung!), Mikroprozessor-Elektronik
- Kurz-Aus (Reinigung) und Dauer-Ein (Befüllen) (mit Click-plus auslösbar)
- Dauer-Ein- und Hygienespülung-Laufzeit (mit Funktionstaste einstellbar)
- Wassernachlaufzeit, Sensorempfindlichkeit (mit Funktionstaste einstellbar)
- 12-, 24- oder 48-Stunden-Hygienespülung (mit Funktionstaste einstellbar)
- Installation wie konventioneller Einhebelmischer
- Einbindung in das CNX Wassermanagement-System möglich
- Service APP kompatibel: Kontrolle der gespeicherten Betriebsdaten, Einstellungen und Steuerung der Funktionen

Click:	versenkte Funktionstaste – ohne Zusatzfunktionen
Click-plus:	vorstehende Funktionstaste Click-plus (Dauer-Ein, Kurz-Aus)
Netzbetrieb Aufputz:	Steckernetzgerät 230 V/DC / 6 V/DC
VARIOconnect:	für Einzel- und Mehrfachstromversorgung, Datenverbindung

Betriebsdruck:	0,3–10 bar
Durchflussmenge:	ca. 6,5 l/min (3 bar)
Wassertemperatur (max.):	80 °C
Strahlregler:	Spar-Strahlregler, Kaskade (selbstreinigend)
Druckschläuche:	350 mm
Eckventilanschlüsse:	G 3/8"
Schmutzsiebe:	0,5 mm Maschenweite
Sensorempfindlichkeit:	permanent automatisch selbsteinmessend
Wassernachlaufzeit:	1 s voreingestellt (mit Funktionstaste 0–10 s einstellbar)
Dauer-Ein-Laufzeit und Hygienespülung-Laufzeit:	2 min voreingestellt (mit Funktionstaste 0,5–20 min einstellbar)
Kurz-Aus:	2 min (fixiert)
Normen:	DIN EN 200; Geräuschklasse I; PA-IX 28707 / IO; CE

Optionen: Set Gehäuse-Verlängerung für Aufsatzbecken

Hinweis: Bei Einbindung in das CNX Wassermanagement-System ist der CNX Converter separat zu bestellen.

Bei Anbindung über die Service APP ist der BLE Converter separat zu bestellen.

Ausführung		Funktionstaste Click-plus	Funktionstaste Click
Stromversorgung	Ablaufgarnitur	Bestellnummer	Bestellnummer
Netzbetrieb	ohne	**121.110.11**	**121.010.11**
	mit	**121.111.11**	**121.011.11**

lumino+ Waschtischarmatur L10c, mit IR-Sensor, mit Klein-Durchlauferhitzer







lumino+ Waschtischarmatur L10c, mit IR-Sensor, mit Klein-Durchlauferhitzer, verchromt

Berührungslose, elektronisch gesteuerte Waschtischarmatur:
- mit Temperaturwahlanzeige mittels LED-Leuchtring
- modularer Monoblock ohne Unterbau, robustes Messinggehäuse, verchromt
- Infrarot-Sensorik (vollautomatische Einstellung!), Mikroprozessor-Elektronik
- funktionssicheres Magnetventil ROBUST (druckstoßarm) und Spar-Strahlregler
- Warm- und Kaltwasseranschluss mit flexiblen Druckschläuchen
- Rückschlagventile und Schmutzsiebe (eingebaut)
- Temperatur frei wählbar oder vorwählbar (vandalensichere Abdeckung)
- Heißwassersperre einstellbar
- Kurz-Aus (Reinigung) und Dauer-Ein (Befüllen) (mit Click-plus auslösbar)
- Dauer-Ein- und Hygienespülung-Laufzeit (mit Funktionstaste einstellbar)
- Wassernachlaufzeit, Sensorempfindlichkeit (mit Funktionstaste einstellbar)
- 12-, 24- oder 48-Stunden-Hygienespülung (mit Funktionstaste einstellbar)
- Installation wie konventioneller Einhebelmischer
- Service APP kompatibel: Kontrolle der gespeicherten Betriebsdaten, Einstellungen und Steuerung der Funktionen

Elektronisch geregelter Klein-Durchlauferhitzer:
- druckfeste Bauart
- Wasseranschluss mit flexiblem Druckschlauch
- effektives Blankdraht-Heizsystem IES®
- Temperatursteuerung über lumino Waschtischarmatur
- Durchflussmenge kann im Gerät voreingestellt werden (Werkseinstellung ca. 38 °C)
- Nennleistung: MBX3i: 3,5 kW (230 V/AC) oder MBX7i: 6,5 kW (400 V/AC)

Click:	versenkte Funktionstaste – ohne Zusatzfunktionen
Click-plus:	vorstehende Funktionstaste Click-plus (Dauer-Ein, Kurz-Aus)
Netzbetrieb Armatur:	Steckernetzgerät 230 V/DC / 6 V/DC
Netzbetrieb MBX3i:	Schukostecker 230 V/AC, 3 x 1,5 mm², 15 A, 3,5 kW 2 Steckdosen erforderlich, optionales Zubehör: Doppelsteckdose
Netzbetrieb MBX7i:	2-Phasen-Festanschluss 400 V/AC, 3 x 2,5 mm², 16 A, 6,5 kW

Hinweis: Bei Anbindung über die Service APP ist der BLE Converter separat zu bestellen.

Ausführung		Funktionstaste Click-plus	Funktionstaste Click
Stromversorgung	Ablaufgarnitur	Bestellnummer	Bestellnummer
Netzbetrieb Clage MBX3i; 15 A, 3,5 kW	ohne	**121.128.11**	**121.028.11**
	mit	**121.129.11**	**121.029.11**
Netzbetrieb Clage MBX7i; 16 A, 6,5 kW	ohne	**121.138.11**	**121.038.11**
	mit	**121.139.11**	**121.039.11**

CONTI Sanitärarmaturen GmbH | Hauptstraße 98 | 35435 Wettenberg | Deutschland | Tel. +49 641 982210 | Fax +49 641 9822150 | info@conti.plus

lumino+ Waschtischarmatur L10c, mit IR-Sensor, mit Klein-Durchlauferhitzer

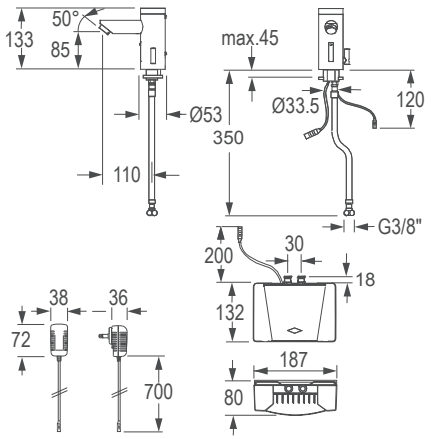

Technische Daten lumino Waschtischarmatur:

Betriebsdruck:	0,3 – 10 bar
Durchflussmenge:	MBX3i ca. 2,0 l/min
	MBX7i ca. 3,7 l/min
Wassertemperatur (max.):	70 °C
Strahlregler:	MBX3i Sprüh-Strahlregler
	MBX7i Spar-Strahlregler
Druckschläuche:	350 mm
Eckventilanschlüsse:	G 3/8"
Schmutzsiebe:	0,5 mm Maschenweite
Sensorempfindlichkeit:	permanent automatisch selbsteinmessend
Wassernachlaufzeit:	1 s voreingestellt (mit Funktionstaste 0 – 10 s einstellbar)
Dauer-Ein-Laufzeit und Hygienespülung-Laufzeit:	2 min voreingestellt (mit Funktionstaste 0,5 – 20 min einstellbar)
Kurz-Aus:	2 min (fixiert)
Normen:	DIN EN 200; Geräuschklasse I; PA-IX 28707 / IO; CE

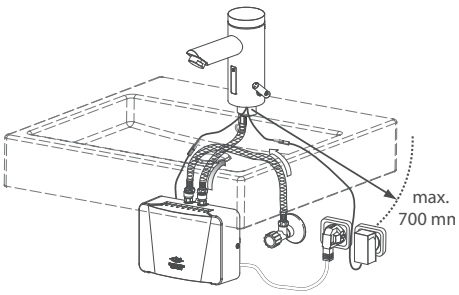

Installationsbeispiel MBX3i

Technische Daten Klein-Durchlauferhitzer MBX3i:

Betriebsdruck:	1 – 5 bar
Nennspannung:	230 V/AC
Nennleistung:	3,5 kW
Nennstrom:	15 A
Kabelquerschnitt:	1.5 mm²
Anschlussschläuche:	1 x 500 mm
Schlauchanschlüsse:	G 3/8"
Zulauftemperatur (max.):	60 °C
Schutzklasse nach VDE:	IP24
Norm:	CE

Maximale Temperaturerhöhung bei Nennleistung und Durchfluss:

2,0 l/min	25 K
2,5 l/min	20 K
3,0 l/min	17 K
3.5 l/min	14 K

Temperaturerhöhung (K) + Kaltwassertemperatur (°C) = Warmwassertemperatur (max.)

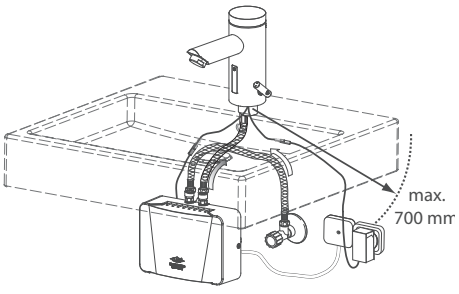

Installationsbeispiel MBX7i

Technische Daten Klein-Durchlauferhitzer MBX7i:

Betriebsdruck:	1 – 5 bar
Nennspannung:	400 V/AC
Nennleistung:	6,5 kW
Nennstrom:	15 A
Kabelquerschnitt:	2,5 mm²
Anschlussschläuche:	1 x 500 mm
Schlauchanschlüsse:	G 3/8"
Zulauftemperatur (max.):	60 °C
Schutzklasse nach VDE:	IP24
Norm:	CE

Maximale Temperaturerhöhung bei Nennleistung und Durchfluss:

2,0 l/min	46 K
2,5 l/min	37 K
3,0 l/min	31 K
3,5 l/min	26 K

Temperaturerhöhung (K) + Kaltwassertemperatur (°C) = Warmwassertemperatur (max.)

Zubehör für lino Armaturen



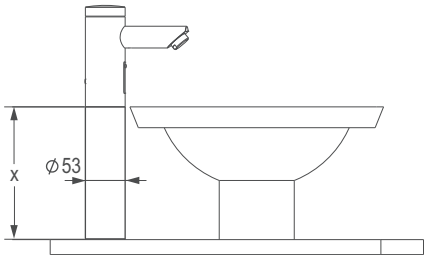

Armaturenverlängerung für lino Waschtischarmaturen

Verlängerung, passend für L10, L20, L10i:
- Monoblock ohne Unterbau, robustes Messing, verchromt

Set, bestehend aus:
- Verlängerung
- Gewindestange
- Anschlussschläuche und Filter

Nur für Armaturen ohne Ablaufgarnitur verwendbar!

Bezeichnung	Länge (x)	Farbe	Bestellnummer
Armaturenverlängerung lino	177 mm	Chrom	**550.034.11**
	56 mm	Chrom	**550.034.12**



CONTI+ Ersatzteilepreislisten

Unsere CONTI+ Ersatzteilpreislisten für den Dusch- oder Waschraum bietet Ihnen Informationen zu:
- Ersatzteilen
- Zubehör & Variationsmöglichkeiten
- Explosionszeichnungen zur besseren Übersicht

Download:
https://conti.plus/de/con857/preislisten?mnid=54

Installations- und Wartungsvideos:
https://www.youtube.com/channel/UCMd3Te3wmkiuhkgG8GPaLQQ

CONTI Sanitärarmaturen GmbH | Hauptstraße 98 | 35435 Wettenberg | Deutschland | Tel. +49 641 98221 0 | Fax +49 641 98221 50 | info@conti.plus


CONTI

iQ Waschtischarmatur A20, mit IR-Sensor, ohne Mischung





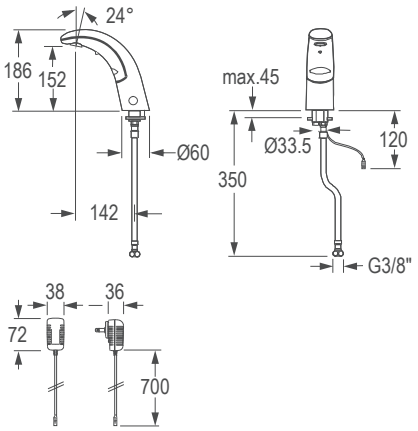

iQ Waschtischarmatur A20, mit IR-Sensor, ohne Mischung, verchromt

Berührungslose, elektronisch gesteuerte Waschtischarmatur:

- für Kaltwasser oder vorgemischtes Wasser
- modularer Monoblock ohne Unterbau, robustes Metallgehäuse, verchromt
- Infrarot-Doppelsensorik (vollautomatische Einstellung!), Mikroprozessor-Elektronik
- funktionssicheres Magnetventil ROBUST (druckstoßarm) und Spar-Strahlregler
- Kaltwasseranschluss mit flexiblem Druckschlauch, Schmutzsieb (eingebaut)
- Kurz-Aus (Reinigung) und Dauer-Ein (Befüllen) (mit Click-plus auslösbar)
- Dauer-Ein- und Hygienespülung-Laufzeit (mit Funktionstaste einstellbar)
- Wassernachlaufzeit, Sensorempfindlichkeit (mit Funktionstaste einstellbar)
- 12-, 24- oder 48-Stunden-Hygienespülung (mit Funktionstaste einstellbar)
- Installation wie konventioneller Einhebelmischer
- Einbindung in das CNX Wassermanagement-System möglich
- Service APP kompatibel: Kontrolle der gespeicherten Betriebsdaten, Einstellungen und Steuerung der Funktionen

Click:	versenkte Funktionstaste – ohne Zusatzfunktionen
Click-plus:	vorstehende Funktionstaste Click-plus (Dauer-Ein, Kurz-Aus)
Batterie:	6 V Lithium 2CR5 – handelsüblich; Lebensdauer bis zu 4 Jahren
Netzbetrieb Aufputz:	Steckernetzgerät 230 V/DC / 6 V/DC
VARIOconnect:	für Einzel- und Mehrfachstromversorgung, Datenverbindung
Betriebsdruck:	0,3–10 bar
Durchflussmenge (ca.):	6 l/min (3 bar)
Wassertemperatur (max.):	80 °C
Strahlregler:	Spar-Strahlregler, Kaskade (selbstreinigend)
Druckschlauch:	350 mm
Eckventilanschluss:	G 3/8"
Schmutzsieb:	0,5 mm Maschenweite
Sensorempfindlichkeit:	permanent automatisch selbsteinmessend
Wassernachlaufzeit:	1 s voreingestellt (mit Funktionstaste 0–10 s einstellbar)
Dauer-Ein-Laufzeit und Hygienespülung-Laufzeit:	2 min voreingestellt (mit Funktionstaste 0,5–20 min einstellbar)
Kurz-Aus:	2 min (fixiert)
Normen:	DIN EN 200; Geräuschklasse I; PA-IX 28706 / IO; CE

Hinweis:

Bei Einbindung in das CNX Wassermanagement-System ist der CNX Converter separat zu bestellen.

Bei Anbindung über die Service APP ist der BLE Converter separat zu bestellen.

Ausführung		Funktionstaste Click-plus	Funktionstaste Click
Stromversorgung	Ablaufgarnitur	Bestellnummer	Bestellnummer
Batterie	ohne	**100.140.11**	**100.040.11**
Netzbetrieb	ohne	**100.150.11**	**100.050.11**
VARIOconnect	ohne	**100.156.11**	**100.056.11**

CONTI Sanitärarmaturen GmbH | Hauptstraße 98 | 35435 Wettenberg | Deutschland | Tel. +49 641 982210 | Fax +49 641 9822150 | info@conti.plus

iQ Waschtischarmatur A10, mit IR-Sensor, mit Mischung





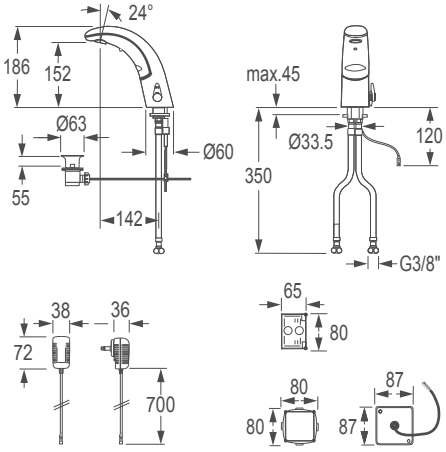

iQ Waschtischarmatur A10, mit IR-Sensor, mit Mischung, verchromt

Berührungslose, elektronisch gesteuerte Waschtischarmatur:

- für Kalt- und Warmwasseranschluss
- modularer Monoblock ohne Unterbau, robustes Metallgehäuse, verchromt
- Infrarot-Doppelsensorik (vollautomatische Einstellung!), Mikroprozessor-Elektronik
- funktionssicheres Magnetventil ROBUST (druckstoßarm) und Spar-Strahlregler
- Warm- und Kaltwasseranschluss mit flexiblen Druckschläuchen
- Rückschlagventile und Schmutzsiebe (eingebaut)
- Temperatur frei wählbar oder vorwählbar (vandalensichere Abdeckung)
- Heißwassersperre einstellbar
- Kurz-Aus (Reinigung) und Dauer-Ein (Befüllen) (mit Click-plus auslösbar)
- Dauer-Ein- und Hygienespülung-Laufzeit (mit Funktionstaste einstellbar)
- Wassernachlaufzeit, Sensorempfindlichkeit (mit Funktionstaste einstellbar)
- 12-, 24- oder 48-Stunden-Hygienespülung (mit Funktionstaste einstellbar)
- Installation wie konventioneller Einhebelmischer
- Einbindung in das CNX Wassermanagement-System möglich
- Service APP kompatibel: Kontrolle der gespeicherten Betriebsdaten, Einstellungen und Steuerung der Funktionen

Click:	versenkte Funktionstaste – ohne Zusatzfunktionen
Click-plus:	vorstehende Funktionstaste Click-plus (Dauer-Ein, Kurz-Aus)
Batterie:	6 V Lithium 2CR5 – handelsüblich; Lebensdauer bis zu 4 Jahren
Netzbetrieb Aufputz:	Steckernetzgerät 230 V/DC / 6 V/DC
Netzbetrieb Unterputz:	UP-Netzgerät 230 V/DC / 6 V/DC mit Montagebox und Abdeckung
VARIOconnect:	für Einzel- und Mehrfachstromversorgung, Datenverbindung
Betriebsdruck:	0,3–10 bar
Durchflussmenge (ca.):	6 l/min (3 bar)
Wassertemperatur (max.):	80 °C
Strahlregler:	Spar-Strahlregler, Kaskade (selbstreinigend)
Druckschläuche:	350 mm
Eckventilanschlüsse:	G 3/8"
Schmutzsiebe:	0,5 mm Maschenweite
Sensorempfindlichkeit:	permanent automatisch selbsteinmessend
Wassernachlaufzeit:	1 s voreingestellt (mit Funktionstaste 0–10 s einstellbar)
Dauer-Ein-Laufzeit und Hygienespülung-Laufzeit:	2 min voreingestellt (mit Funktionstaste 0,5–20 min einstellbar)
Kurz-Aus:	2 min (fixiert)
Normen:	DIN EN 200; Geräuschklasse I; PA-IX 28706 / IO; CE

Hinweis: Bei Einbindung in das CNX Wassermanagement-System ist der CNX Converter separat zu bestellen.

Bei Anbindung über die Service APP ist der BLE Converter separat zu bestellen.

Ausführung		Funktionstaste Click-plus	Funktionstaste Click
Stromversorgung	**Ablaufgarnitur**	**Bestellnummer**	**Bestellnummer**
Batterie	ohne	**100.100.11**	**100.000.11**
	mit	**100.101.11**	**100.001.11**
Netzbetrieb	ohne	**100.110.11**	**100.010.11**
	mit	**100.111.11**	**100.011.11**
VARIOconnect	ohne	**100.116.11**	**100.016.11**
	mit	**100.117.11**	**100.017.11**
Unterputz Netzgerät	ohne	**100.160.11**	**100.060.11**
	mit	**100.161.11**	**100.061.11**

iQ Waschtischarmatur A30, mit IR-Sensor, drucklos





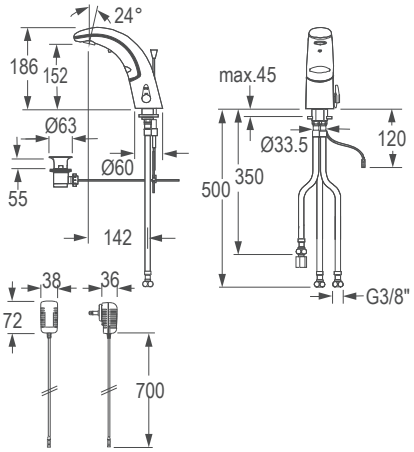

iQ Waschtischarmatur A30, mit IR-Sensor, drucklos, verchromt

Berührungslose, elektronisch gesteuerte Waschtischarmatur:

- für offene Warmwasserbereiter
- modularer Monoblock ohne Unterbau, robustes Metallgehäuse, verchromt
- Infrarot-Doppelsensorik (vollautomatische Einstellung!), Mikroprozessor-Elektronik
- funktionssicheres Magnetventil ROBUST (druckstoßarm) und Spezialstrahlregler
- Kaltwasseranschluss und dezentrale Warmwasseraufbereitung (Boiler)
- Temperatur frei wählbar oder vorwählbar (vandalensichere Abdeckung)
- mit flexiblen Druckschläuchen, Durchflussbegrenzer und Schmutzsieben
- Kurz-Aus (Reinigung) und Dauer-Ein (Befüllen) (mit Click-plus auslösbar)
- Dauer-Ein- und Hygienespülung-Laufzeit (mit Funktionstaste einstellbar)
- Wassernachlaufzeit, Sensorempfindlichkeit (mit Funktionstaste einstellbar)
- 12-, 24- oder 48-Stunden-Hygienespülung (mit Funktionstaste einstellbar)
- Installation wie konventioneller Einhebelmischer
- Einbindung in das CNX Wassermanagement-System möglich
- Service APP kompatibel: Kontrolle der gespeicherten Betriebsdaten, Einstellungen und Steuerung der Funktionen

Click:	versenkte Funktionstaste – ohne Zusatzfunktionen
Click-plus:	vorstehende Funktionstaste Click-plus (Dauer-Ein, Kurz-Aus)
Batterie:	6 V Lithium 2CR5 – handelsüblich; Lebensdauer bis zu 4 Jahren
Netzbetrieb:	Steckernetzgerät 230 V/DC / 6 V/DC
VARIOconnect:	für Einzel- und Mehrfachstromversorgung, Datenverbindung
Betriebsdruck:	0,3 – 10 bar
Durchflussmenge (ca.):	5 l/min (3 bar)
Wassertemperatur (max.):	80 °C
Strahlregler:	Spezial-Strahlregler (selbstreinigend)
Druckschläuche:	2x500 mm / 1x350 mm
Eckventilanschluss:	G 3/8"
Schmutzsieb:	0,5 mm Maschenweite
Sensorempfindlichkeit:	permanent automatisch selbsteinmessend
Wassernachlaufzeit:	1 s voreingestellt (mit Funktionstaste 0 – 10 s einstellbar)
Dauer-Ein-Laufzeit und Hygienespülung-Laufzeit:	2 min voreingestellt (mit Funktionstaste 0,5 – 20 min einstellbar)
Kurz-Aus:	2 min (fixiert)
Normen:	DIN EN 200; Geräuschklasse I; PA-IX 28705 / I; CE

Hinweis: Bei Einbindung in das CNX Wassermanagement-System ist der CNX Converter separat zu bestellen.

Bei Anbindung über die Service APP ist der BLE Converter separat zu bestellen.

Ausführung		Funktionstaste Click-plus	Funktionstaste Click
Stromversorgung	**Ablaufgarnitur**	**Bestellnummer**	**Bestellnummer**
Batterie	ohne	**100.120.11**	**100.020.11**
	mit	**100.121.11**	**100.021.11**
Netzbetrieb	ohne	**100.130.11**	**100.030.11**
	mit	**100.131.11**	**100.031.11**
VARIOconnect	ohne	**100.136.11**	**100.036.11**
	mit	**100.137.11**	**100.037.11**

CONTI Sanitärarmaturen GmbH | Hauptstraße 98 | 35435 Wettenberg | Deutschland | Tel. +49 641 982210 | Fax +49 641 9822150 | info@conti.plus


CONTI


CONTI

Senso Waschtischarmatur, mit IR-Sensor, mit elektronischer Mischung, verchromt





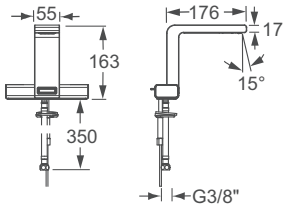

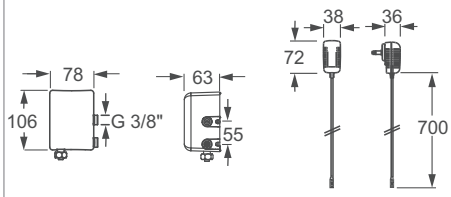

PLUS X AWARD®
ausgezeichnet für:
Innovation
High Quality
Design
Bedienkomfort
Funktionalität

BESTES PRODUKT DES JAHRES 2011

reddot design award
honourable mention 2010

Senso Waschtischarmatur, mit IR-Sensor, mit elektronischer Mischung, verchromt

Berührungslose, elektronisch gesteuerte Waschtischarmatur:
- elektronische Mischeinheit mit Motorantrieb
- robustes Gehäuse aus Messing, verchromt
- funktionssicheres Magnetventil ROBUST (druckstoßarm)
- Wasseranschluss mit flexiblen Druckschläuchen (Kaltwasser + Armatur, Mischer direkt auf Eckventil)
- Temperatur frei wählbar
- Komfort-Wassersparstrahl über sensitiven Raindrop-Strahlregler
- Lichteinsatz durch ausgereifte LED-Technik
- Beleuchtung des Wasserstrahls weiß
- elektronische Touch-Bedienung – einfache Veränderung der Temperatur durch Berührung der Tasten
- Temperaturwahlanzeige durch beleuchtete Anzeigebalken (Rot, Weiß, Blau), verändert sich durch Berühren der Touch-Tasten
- Begrüßungsfunktion (Fernerkennung), Lichtelemente leuchten weiß auf
- Infrarot-Sensorik (vollautomatische Einstellung!)
- Mikroprozessor-Elektronik
- Wassernachlaufzeit und Sensorempfindlichkeit einstellbar
- Dauer-Ein und Kurz-Aus einstellbar
- Installation wie konventioneller Einhebelmischer

Netzbetrieb Aufputz:	Steckernetzgerät 230 V/DC / 12 V/DC
Betriebsdruck:	0,3–10 bar
Durchflussmenge (ca.):	2 l/min 2-reihiges Strahlstück (3 bar) (Auslieferzustand) ca. 4 l/min 3-reihiges Strahlstück (3 bar)
Wassertemperatur (max.):	80 °C
Strahlregler:	Raindrop-Strahlregler
Druckschläuche:	350 mm
Eckventilanschluss:	G 3/8
Schmutzsiebe:	0,5 mm Maschenweite
Sensorempfindlichkeit:	permanent automatisch selbsteinmessend
Wassernachlaufzeit:	2 s voreingestellt (1–7 s einstellbar)
Dauer-Ein-Laufzeit:	2 min voreingestellt (1–7 min einstellbar)
Kurz-Aus:	2 min (1–7 min einstellbar)
Normen:	DIN EN 200; CE

Stromversorgung	Ablaufgarnitur	Farbe	Bestellnummer
Netzbetrieb	ohne	Chrom	**155.010.11**

loopino Waschtischarmatur G20, mit IR-Sensor, ohne Mischung





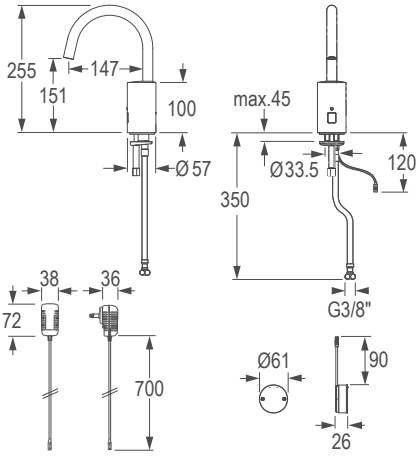

loopino Waschtischarmatur G20, mit IR-Sensor, ohne Mischung, verchromt

Berührungslose, elektronisch gesteuerte Waschtischarmatur:

- für Kaltwasser oder vorgemischtes Wasser
- modularer Monoblock ohne Unterbau, robustes Messinggehäuse, verchromt
- Infrarot-Doppelsensorik (vollautomatische Einstellung!), Mikroprozessor-Elektronik
- funktionssicheres Magnetventil ROBUST (druckstoßarm) und Spar-Strahlregler
- Kaltwasseranschluss mit flexiblem Druckschlauch, Schmutzsieb (eingebaut)
- diebstahlsichere Batteriebox unter dem Waschtisch
- Kurz-Aus (Reinigung) und Dauer-Ein (Befüllen) (mit Funktionstaste auslösbar)
- Dauer-Ein- und Hygienespülung-Laufzeit (mit Funktionstaste einstellbar)
- Wassernachlaufzeit, Sensorempfindlichkeit (mit Funktionstaste einstellbar)
- 12-, 24- oder 48-Stunden-Hygienespülung (mit Funktionstaste einstellbar)
- Installation wie konventioneller Einhebelmischer
- Einbindung in das CNX Wassermanagement-System möglich
- Service APP kompatibel: Kontrolle der gespeicherten Betriebsdaten, Einstellungen und Steuerung der Funktionen

Click:	versenkte Funktionstaste – ohne Zusatzfunktionen
Batterie:	6 V Lithium CRP2 – handelsüblich; Lebensdauer bis zu 4 Jahren
Netzbetrieb:	Steckernetzgerät 230 V/DC / 6 V/DC
VARIOconnect:	für Einzel- und Mehrfachstromversorgung, Datenverbindung
Betriebsdruck:	0,3–10 bar
Durchflussmenge (ca.):	6 l/min (3 bar)
Wassertemperatur (max.):	80 °C
Strahlregler:	Spar-Strahlregler, Kaskade (selbstreinigend)
Druckschlauch:	350 mm
Eckventilanschluss:	G 3/8"
Schmutzsieb:	0,5 mm Maschenweite
Sensorempfindlichkeit:	permanent automatisch selbsteinmessend
Wassernachlaufzeit:	1 s voreingestellt (mit Funktionstaste 0–10 s einstellbar)
Dauer-Ein-Laufzeit und Hygienespülung-Laufzeit:	2 min voreingestellt (mit Funktionstaste 0,5–20 min einstellbar)
Kurz-Aus:	2 min (fixiert)
Normen:	DIN EN 200; CE

Hinweis:

Bei Einbindung in das CNX Wassermanagement-System ist der CNX Converter separat zu bestellen.

Bei Anbindung über die Service APP ist der BLE Converter separat zu bestellen.

Ausführung



Funktionstaste Click

Stromversorgung	Ablaufgarnitur	Farbe	Bestellnummer
Batterie	ohne	Chrom	**150.040.11**
Netzbetrieb	ohne	Chrom	**150.050.11**
VARIOconnect	ohne	Chrom	**150.056.11**

CONTI Sanitärarmaturen GmbH | Hauptstraße 98 | 35435 Wettenberg | Deutschland | Tel. +49 641 982210 | Fax +49 641 9822150 | info@conti.plus

loopino Waschtischarmatur G10, mit IR-Sensor, mit Mischung





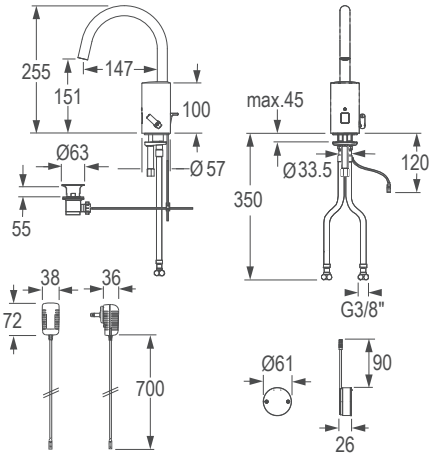

loopino Waschtischarmatur G10, mit IR-Sensor, mit Mischung, verchromt

Berührungslose, elektronisch gesteuerte Waschtischarmatur:

- für Kalt- und Warmwasseranschluss
- modularer Monoblock ohne Unterbau, robustes Messinggehäuse, verchromt
- Infrarot-Doppelsensorik (vollautomatische Einstellung!), Mikroprozessor-Elektronik
- funktionssicheres Magnetventil ROBUST (druckstoßarm) und Spar-Strahlregler
- Warm- und Kaltwasseranschluss mit flexiblem Druckschlauch
- Temperatur frei wählbar oder vorwählbar (vandalensichere Abdeckung)
- Rückschlagventil und Schmutzsiebe (eingebaut)
- diebstahlsichere Batteriebox unter dem Waschtisch
- Heißwassersperre einstellbar
- Kurz-Aus (Reinigung) und Dauer-Ein (Befüllen) (mit Click-plus auslösbar)
- Dauer-Ein- und Hygienespülung-Laufzeit (mit Funktionstaste einstellbar)
- Wassernachlaufzeit, Sensorempfindlichkeit (mit Funktionstaste einstellbar)
- 12-, 24- oder 48-Stunden-Hygienespülung (mit Funktionstaste einstellbar)
- Installation wie konventioneller Einhebelmischer
- Einbindung in das CNX Wassermanagement-System möglich
- Service APP kompatibel: Kontrolle der gespeicherten Betriebsdaten, Einstellungen und Steuerung der Funktionen

Click:	versenkte Funktionstaste – ohne Zusatzfunktionen
Click-plus:	vorstehende Funktionstaste Click-plus (Dauer-Ein, Kurz-Aus)
Batterie:	6 V Lithium CRP2 – handelsüblich; Lebensdauer bis zu 4 Jahren
Netzbetrieb:	Steckernetzgerät 230 V/DC / 6 V/DC
VARIOconnect:	für Einzel- und Mehrfachstromversorgung, Datenverbindung
Betriebsdruck:	0,3–10 bar
Durchflussmenge (ca.):	6 l/min (3 bar)
Wassertemperatur (max.):	80 °C
Strahlregler:	Spezialstrahlregler selbstreinigend
Druckschläuche:	350 mm
Eckventilanschlüsse:	G 3/8"
Schmutzsiebe:	0,5 mm Maschenweite
Sensorempfindlichkeit:	permanent automatisch selbsteinmessend
Wassernachlaufzeit:	1 s voreingestellt (mit Funktionstaste 0–5 s einstellbar)
Dauer-Ein-Laufzeit und Hygienespülung-Laufzeit:	2 min voreingestellt (mit Funktionstaste 0,5–20 min einstellbar)
Kurz-Aus:	2 min (fixiert)
Normen:	DIN EN 200; CE

Hinweis:

Bei Einbindung in das CNX Wassermanagement-System ist der CNX Converter separat zu bestellen.

Bei Anbindung über die Service APP ist der BLE Converter separat zu bestellen.

Ausführung		Funktionstaste Click-plus	Funktionstaste Click
Stromversorgung	**Ablaufgarnitur**	**Bestellnummer**	**Bestellnummer**
Batterie	ohne		**150.000.11**
	mit	**150.101.11**	
Netzbetrieb	ohne		**150.010.11**
	mit	**150.111.11**	
VARIOconnect	ohne		**150.016.11**

loopino Waschtischarmatur G30, mit IR-Sensor, drucklos





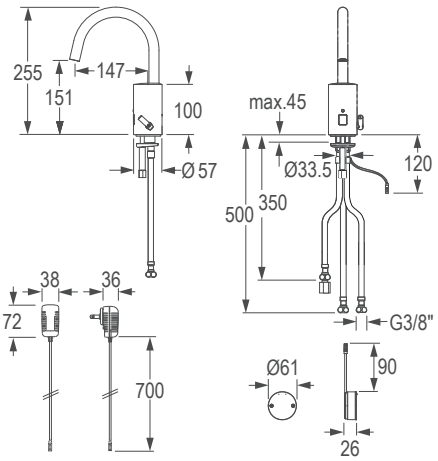

loopino Waschtischarmatur G30, mit IR-Sensor, drucklos, verchromt

Berührungslose, elektronisch gesteuerte Waschtischarmatur:

- für offene Warmwasserbereiter
- modularer Monoblock ohne Unterbau, robustes Messinggehäuse, verchromt
- Infrarot-Doppelsensorik (vollautomatische Einstellung!), Mikroprozessor-Elektronik
- funktionssicheres Magnetventil ROBUST (druckstoßarm) und Spar-Strahlregler
- Kaltwasseranschluss für dezentrale Wasseraufbereitung (Boiler)
- mit flexiblen Druckschläuchen, Durchflussbegrenzer und Schmutzsieben
- Temperatur frei wählbar oder vorwählbar (vandalensichere Abdeckung)
- diebstahlsichere Batteriebox unter dem Waschtisch
- Heißwassersperre einstellbar
- Kurz-Aus (Reinigung) und Dauer-Ein (Befüllen) (mit Funktionstaste auslösbar)
- Dauer-Ein- und Hygienespülung-Laufzeit (mit Funktionstaste einstellbar)
- Wassernachlaufzeit, Sensorempfindlichkeit (mit Funktionstaste einstellbar)
- 12-, 24- oder 48-Stunden-Hygienespülung (mit Funktionstaste einstellbar)
- Installation wie konventioneller Einhebelmischer
- Einbindung in das CNX Wassermanagement-System möglich
- Service APP kompatibel: Kontrolle der gespeicherten Betriebsdaten, Einstellungen und Steuerung der Funktionen

Click:	versenkte Funktionstaste – ohne Zusatzfunktionen
Batterie:	6 V Lithium CRP2 – handelsüblich; Lebensdauer bis zu 4 Jahren
Netzbetrieb:	Steckernetzgerät 230 V/DC / 6 V/DC
Betriebsdruck:	0,3–10 bar
Durchflussmenge (ca.):	5 l/min (3 bar)
Wassertemperatur (max.):	80 °C
Strahlregler:	Spezialstrahlregler selbstreinigend
Druckschläuche:	2x500 mm / 1x350 mm
Eckventilanschlüsse:	G 3/8"
Schmutzsiebe:	0,5 mm Maschenweite
Sensorempfindlichkeit:	permanent automatisch selbsteinmessend
Wassernachlaufzeit:	1 s voreingestellt (mit Funktionstaste 0–10 s einstellbar)
Dauer-Ein-Laufzeit und Hygienespülung-Laufzeit:	2 min voreingestellt (mit Funktionstaste 0,5–20 min einstellbar)
Kurz-Aus:	2 min (fixiert)
Normen:	DIN EN 200; CE

Hinweis:

Bei Einbindung in das CNX Wassermanagement-System ist der CNX Converter separat zu bestellen.

Bei Anbindung über die Service APP ist der BLE Converter separat zu bestellen.

Ausführung



Funktionstaste Click

Stromversorgung	Ablaufgarnitur	Farbe	Bestellnummer
Batterie	ohne	Chrom	**150.020.11**
Netzbetrieb	ohne	Chrom	**150.030.11**

CONTI Sanitärarmaturen GmbH | Hauptstraße 98 | 35435 Wettenberg | Deutschland | Tel. +49 641 982210 | Fax +49 641 9822150 | info@conti.plus


CONTI

maxx Waschtischarmatur M20, mit IR-Sensor, ohne Mischung





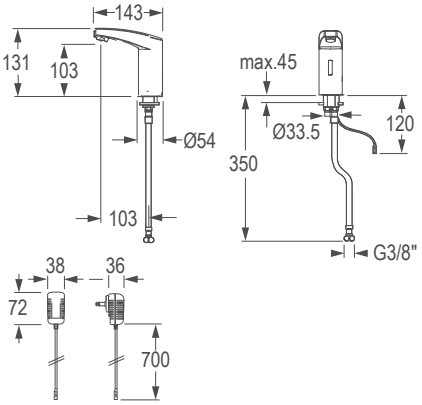

maxx Waschtischarmatur M20, mit IR-Sensor, ohne Mischung, verchromt

Berührungslose, elektronisch gesteuerte Waschtischarmatur:

- für Kaltwasser oder vorgemischtes Wasser
- modularer Monoblock ohne Unterbau, robustes Metallgehäuse, verchromt
- integrierte Batterie (Service über Revisionsabdeckung)
- Infrarot-Sensorik (vollautomatische Einstellung!), Mikroprozessor-Elektronik
- funktionssicheres Magnetventil ROBUST (druckstoßarm) und Spar-Strahlregler
- Kaltwasseranschluss mit flexiblem Druckschlauch, Schmutzsieb (eingebaut)
- Kurz-Aus (Reinigung) und Dauer-Ein (Befüllen) (mit Touch auslösbar)
- Dauer-Ein- und Hygienespülung-Laufzeit (mit Touch einstellbar)
- Wassernachlaufzeit, Sensorempfindlichkeit (mit Touch einstellbar)
- 12-, 24- oder 48-Stunden-Hygienespulung (mit Touch aktivierbar)
- Installation wie konventioneller Einhebelmischer
- Einbindung in das CNX Wassermanagement-System möglich
- Service APP kompatibel: Kontrolle der gespeicherten Betriebsdaten, Einstellungen und Steuerung der Funktionen

Batterie:	6 V Lithium CRP2 – handelsüblich; Lebensdauer bis zu 4 Jahren
Netzbetrieb Aufputz:	Steckernetzgerät 230 V/DC / 6 V/DC
VARIOconnect:	für Einzel- und Mehrfachstromversorgung, Datenverbindung
Betriebsdruck:	0,3–10 bar
Durchflussmenge (ca.):	6 l/min (3 bar)
Wassertemperatur (max.):	80 °C
Strahlregler:	Spar-Strahlregler, Kaskade (selbstreinigend)
Druckschläuche:	350 mm
Eckventilanschlüsse:	G 3/8“
Schmutzsieb:	0,5 mm Maschenweite
Sensorempfindlichkeit:	permanent automatisch selbsteinmessend
Wassernachlaufzeit:	1 s voreingestellt (mit Touch 0–10 s einstellbar)
Dauer-Ein-Laufzeit und Hygienespülung-Laufzeit:	2 min voreingestellt (mit Touch 0,5–20 min einstellbar)
Kurz-Aus:	2 min (fixiert)
Normen:	DIN EN 200; Geräuschklasse I; PA-IX 28707 / IO; CE

Hinweis:

Bei Einbindung in das CNX Wassermanagement-System ist der CNX Converter separat zu bestellen.

Bei Anbindung über die Service APP ist der BLE Converter separat zu bestellen.

Stromversorgung	Ablaufgarnitur	Farbe	Bestellnummer
Batterie	ohne	Chrom	**131.040.11**
Netzbetrieb	ohne	Chrom	**131.050.11**
VARIOconnect	ohne	Chrom	**131.056.11**

CONTI Sanitärarmaturen GmbH | Hauptstraße 98 | 35435 Wettenberg | Deutschland | Tel. +49 641 982210 | Fax +49 641 9822150 | info@conti.plus

maxx Waschtischarmatur M10, mit IR-Sensor, mit Mischung





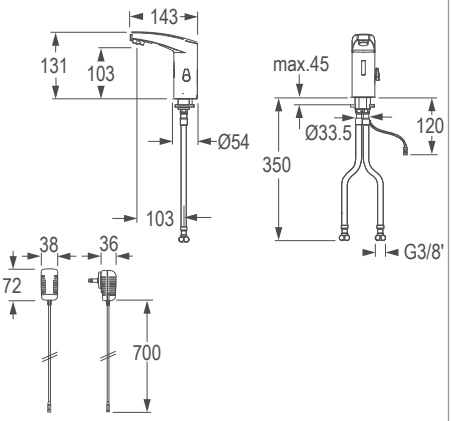

maxx Waschtischarmatur M10, mit IR-Sensor, mit Mischung, verchromt

Berührungslose, elektronisch gesteuerte Waschtischarmatur:

- für Kalt- und Warmwasseranschluss
- modularer Monoblock ohne Unterbau, robustes Metallgehäuse, verchromt
- integrierte Batterie (Service über Revisionsabdeckung)
- Infrarot-Sensorik (vollautomatische Einstellung!), Mikroprozessor-Elektronik
- funktionssicheres Magnetventil ROBUST (druckstoßarm) und Spar-Strahlregler
- Warm- und Kaltwasseranschluss mit flexiblen Druckschläuchen
- Rückschlagventile und Schmutzsiebe (eingebaut)
- Temperatur frei wählbar oder vorwählbar (vandalensichere Abdeckung)
- Heißwassersperre einstellbar
- Kurz-Aus (Reinigung) und Dauer-Ein (Befüllen) (mit Touch auslösbar)
- Dauer-Ein- und Hygienespülung-Laufzeit (mit Touch einstellbar)
- Wassernachlaufzeit, Sensorempfindlichkeit (mit Touch einstellbar)
- 12-, 24- oder 48-Stunden-Hygienespulung (mit Touch aktivierbar)
- Installation wie konventioneller Einhebelmischer
- Einbindung in das CNX Wassermanagement-System möglich
- Service APP kompatibel: Kontrolle der gespeicherten Betriebsdaten, Einstellungen und Steuerung der Funktionen

Batterie:	6 V Lithium CRP2 – handelsüblich; Lebensdauer bis zu 4 Jahren
Netzbetrieb:	Steckernetzgerät 230 V/DC / 6 V/DC
VARIOconnect:	für Einzel- und Mehrfachstromversorgung, Datenverbindung
Betriebsdruck:	0,3 – 10 bar
Durchflussmenge (ca.):	6 l/min (3 bar)
Wassertemperatur (max.):	80 °C
Strahlregler:	Spar-Strahlregler, Kaskade (selbstreinigend)
Druckschläuche:	350 mm
Eckventilanschlüsse:	G 3/8"
Schmutzsiebe:	0,5 mm Maschenweite
Sensorempfindlichkeit:	permanent automatisch selbsteinmessend
Wassernachlaufzeit:	1 s voreingestellt (mit Touch 0 – 10 s einstellbar)
Dauer-Ein-Laufzeit und Hygienespülung-Laufzeit:	2 min voreingestellt (mit Touch 0,5 – 20 min einstellbar)
Kurz-Aus:	2 min (fixiert)
Normen:	DIN EN 200; Geräuschklasse I; PA-IX 28707 / IO; CE

Hinweis:

Bei Einbindung in das CNX Wassermanagement-System ist der CNX Converter separat zu bestellen.

Bei Anbindung über die Service APP ist der BLE Converter separat zu bestellen.

Stromversorgung	Ablaufgarnitur	Farbe	Bestellnummer
Batterie	ohne	Chrom	**131.000.11**
Netzbetrieb	ohne	Chrom	**131.010.11**
VARIOconnect	ohne	Chrom	**131.016.11**

Zubehör für umaxx Waschtischarmatur



Wandbefestigungsset für externe Ventileinheit

Set, bestehend aus:
- 1 Wandhalter HU20
- 2 Schrauben
- 1 Panzerschlauch G 3/8“
- 1 Doppelnippel zyl. AG 3/8“
- passend für umaxx, ran

Bezeichnung	Ausführung	Bestellnummer
umaxx Wandbefestigungsset für externe Ventileinheit	passend für umaxx, ran	**550.071.00**



CONTI+ Ersatzteilepreislisten

Unsere CONTI+ Ersatzteilpreislisten für den Dusch- oder Waschraum bietet Ihnen Informationen zu:
- Ersatzteilen
- Zubehör & Variationsmöglichkeiten
- Explosionszeichnungen zur besseren Übersicht

Download:
https://conti.plus/de/con857/preislisten?mnid=54

Installations- und Wartungsvideos:
https://www.youtube.com/channel/UCMd3Te3wmkiuhkgG8GPaLQQ

CONTI Sanitärarmaturen GmbH | Hauptstraße 98 | 35435 Wettenberg | Deutschland | Tel. +49 641 98221 0 | Fax +49 641 98221 50 | info@conti.plus

umaxx Waschtischarmatur M21, mit IR-Sensor, ohne Mischung





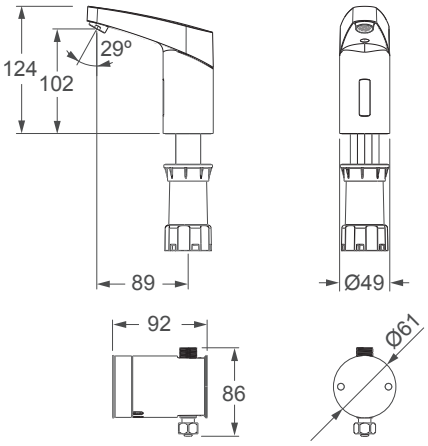

umaxx Waschtischarmatur M21, mit IR-Sensor, ohne Mischung, verchromt

Berührungslose, elektronisch gesteuerte Waschtischarmatur:

- für Kaltwasser oder vorgemischtes Wasser
- robustes Metallgehäuse, verchromt
- Infrarot-Sensorik (vollautomatische Einstellung!), Mikroprozessor-Elektronik
- kleine externe Ventileinheit mit funktionssicherem Magnetventil ROBUST (druckstoßarm), zur direkten Befestigung auf dem Eckventil oder mit Wandbefestigung (optional)
- Schmutzsieb (eingebaut)
- integrierte wasserdichte Batteriebox oder Kabelanschluss zur Stromversorgung
- Kurz-Aus (Reinigung) und Dauer-Ein (Befüllen) (mit Touch auslösbar)
- Dauer-Ein- und Hygienespülung-Laufzeit (mit Touch einstellbar)
- Wassernachlaufzeit, Sensorempfindlichkeit (mit Touch einstellbar)
- 12-, 24- oder 48-Stunden-Hygienespulung (mit Touch aktivierbar)
- Installation wie konventioneller Einhebelmischer
- Service APP kompatibel: Kontrolle der gespeicherten Betriebsdaten, Einstellungen und Steuerung der Funktionen

Batterie:	6 V Lithium CRP2 – handelsüblich; Lebensdauer bis zu 4 Jahren
Netzbetrieb Aufputz:	Steckernetzgerät 100–250 V/AC / 6 V/DC; 50–60 Hz
VARIOconnect:	für Einzel- und Mehrfachstromversorgung, Datenverbindung
Betriebsdruck:	0,3–10 bar
Durchflussmenge (ca.):	3,5 l/min (3 bar)
Wassertemperatur (max.):	80 °C
Strahlregler:	Spar-Strahlregler, Kaskade (selbstreinigend)
Druckschlauch:	550 mm
Eckventilanschluss:	G 3/8"
Schmutzsieb:	0,5 mm Maschenweite
Sensorempfindlichkeit:	permanent automatisch selbsteinmessend
Wassernachlaufzeit:	1 s voreingestellt (mit Touch einstellbar)
Dauer-Ein-Laufzeit und Hygienespülung-Laufzeit:	2 min voreingestellt (mit Touch 0,5 – 20 min einstellbar)
Kurz-Aus:	2 min (fixiert)
Normen:	DIN EN 200; CE

Hinweis:

Service APP nur in Verbindung mit BLE Converter verfügbar – keine permanente Auswertemöglichkeit.

Bei Anbindung über die Service APP ist der BLE Converter separat zu bestellen.

Stromversorgung	Ablaufgarnitur	Farbe	Bestellnummer
Batterie	ohne	Chrom	**133.040.11**
Netzbetrieb	ohne	Chrom	**133.050.11**
VARIOconnect	ohne	Chrom	**133.056.11**

tipolino Selbstschlussarmatur L25P, elektronische Start/Stopp-Taste, ohne Mischung





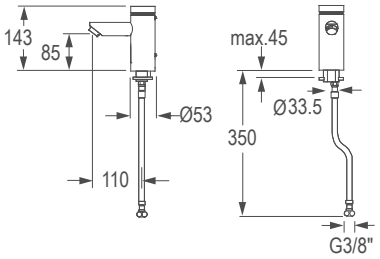

tipolino Selbstschlussarmatur L25P, mit elektronischer Start/Stopp-Taste, ohne Mischung, verchromt

Elektronisch gesteuerte Selbstschlussarmatur mit Start/Stopp-Taste:

- für Kaltwasser oder vorgemischtes Wasser
- modularer Monoblock ohne Unterbau, robustes Messinggehäuse, verchromt
- Mikroprozessor-Elektronik
- funktionssicheres Magnetventil ROBUST (druckstoßarm)
- Spar-Strahlregler
- Kaltwasseranschluss mit flexiblem Druckschlauch, Schmutzsieb (eingebaut)
- Installation wie konventioneller Einhebelmischer
- Wassernachlaufzeit (mit Start/Stopp-Taste einstellbar)
- 12-, 24-, 48-Stunden Hygienespülung (mit Start/Stopp-Taste aktivierbar)
- Netzbetrieb: Einzel- und Mehrfachstromversorgung
- Einbindung in das CNX Wassermanagement-System möglich
- Service APP kompatibel: Kontrolle der gespeicherten Betriebsdaten, Einstellungen und Steuerung der Funktionen

Batterie:	6 V Lithium CRP2 – handelsüblich; Lebensdauer bis zu 4 Jahren
Netzbetrieb Aufputz:	Steckernetzgerät 230 V/DC / 6 V/DC
VARIOconnect:	für Einzel- und Mehrfachstromversorgung, Datenverbindung
Betriebsdruck:	0,3 – 10 bar
Durchflussmenge (ca.):	6 l/min (3 bar)
Wassertemperatur (max.):	80 °C
Strahlregler:	Spar-Strahlregler, Kaskade (selbstreinigend)
Druckschlauch:	350 mm
Eckventilanschluss:	G 3/8"
Schmutzsieb:	0,5 mm Maschenweite
Wasserlaufzeit:	7 s voreingestellt (manuell einstellbar von 3 – 180 s)
Hygienespülung-Laufzeit:	30 s
Normen:	DIN EN 200; CE

Hinweis:

Bei Einbindung in das CNX Wassermanagement-System ist der CNX Converter separat zu bestellen.

Bei Anbindung über die Service APP ist der BLE Converter separat zu bestellen.

Stromversorgung	Ablaufgarnitur	Farbe	Bestellnummer
Batterie	ohne	Chrom	**120.081.11**
Netzbetrieb	ohne	Chrom	**120.084.11**
VARIOconnect	ohne	Chrom	**120.086.11**

CONTI Sanitärarmaturen GmbH | Hauptstraße 98 | 35435 Wettenberg | Deutschland | Tel. +49 641 982210 | Fax +49 641 9822150 | info@conti.plus

tipolino Selbstschlussarmatur L15P, elektronische Start/Stopp-Taste, mit Mischung





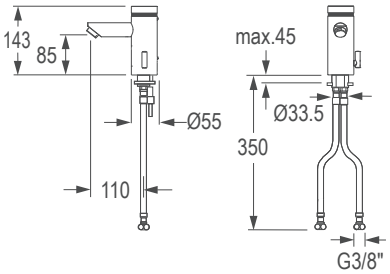

tipolino Selbstschlussarmatur L15P, mit elektronischer Start/Stopp-Taste, mit Mischung, verchromt

Elektronisch gesteuerte Selbstschlussarmatur mit Start/Stopp-Taste:

- für Kalt- und Warmwasseranschluss
- modularer Monoblock ohne Unterbau, robustes Messinggehäuse, verchromt
- Mikroprozessor-Elektronik
- funktionssicheres Magnetventil ROBUST (druckstoßarm)
- Spar-Strahlregler
- Warm- und Kaltwasseranschluss mit flexiblen Druckschläuchen
- Rückschlagventile und Schmutzsiebe (eingebaut)
- Temperatur frei wählbar oder vorwählbar (vandalensichere Abdeckung)
- Installation wie konventioneller Einhebelmischer
- Heißwassersperre einstellbar
- Wassernachlaufzeit (mit Start/Stopp-Taste einstellbar)
- 12-, 24-, 48-Stunden Hygienespülung (mit Start/Stopp-Taste aktivierbar)
- Netzbetrieb: Einzel- und Mehrfachstromversorgung
- Einbindung in das CNX Wassermanagement-System möglich
- Service APP kompatibel: Kontrolle der gespeicherten Betriebsdaten, Einstellungen und Steuerung der Funktionen

Batterie:	6 V Lithium CRP2 – handelsüblich; Lebensdauer bis zu 4 Jahren
Netzbetrieb Aufputz:	Steckernetzgerät 230 V/DC / 6 V/DC
VARIOconnect:	für Einzel- und Mehrfachstromversorgung, Datenverbindung
Betriebsdruck:	0,3 – 10 bar
Durchflussmenge (ca.):	6 l/min (3 bar)
Wassertemperatur (max.):	80 °C
Strahlregler:	Spar-Strahlregler, Kaskade (selbstreinigend)
Druckschläuche:	350 mm
Eckventilanschlüsse:	G 3/8"
Schmutzsiebe:	0,5 mm Maschenweite
Wasserlaufzeit:	7 s voreingestellt (manuell einstellbar von 3 – 180 s)
Hygienespülung-Laufzeit:	30 s
Normen:	DIN EN 200; CE

Hinweis:

Bei Einbindung in das CNX Wassermanagement-System ist der CNX Converter separat zu bestellen.

Bei Anbindung über die Service APP ist der BLE Converter separat zu bestellen.

Stromversorgung	Ablaufgarnitur	Farbe	Bestellnummer
Batterie	ohne	Chrom	**120.071.11**
Netzbetrieb	ohne	Chrom	**120.074.11**
VARIOconnect	ohne	Chrom	**120.076.11**

CONGENIAL FIT Wandarmatur UP Edelstahl, eckig, Thermostat, IR-Sensor, DN15





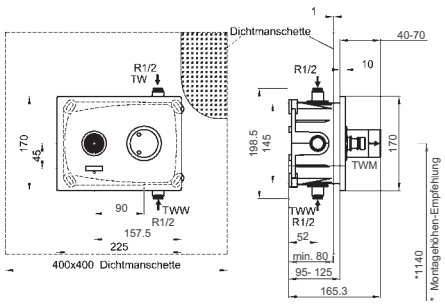

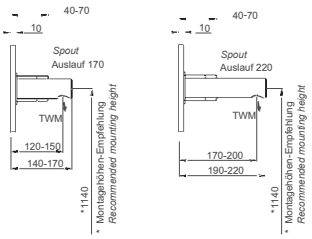

* Beispiel mit Zubehör
Auslauf 170 / 220 mm



CONGENIAL FIT Wandarmatur Edelstahl, eckig, Thermostat, IR-Sensor, DN15 – Fertigmontageset

Fertigmontageset für elektronische Waschtisch-Wandarmatur, ausgeführt als Unterputz-Wandarmatur in Nennweite DN15. Mit thermostatischer Mischeinrichtung zum Anschluss an Kalt- und Warmwasser. Einsatzbereich im Neubau und Sanierung in öffentlichen, halböffentlichen und gewerblichen Sanitärräumen.

- Unterputz Waschtisch Wandarmatur-Fertigmontageset mit eckiger Abdeckplatte, verdeckte Befestigung, robuste Zweifach-Verriegelung, Mehrfach-Abdichtsystem mit Drainageablauf für Kondenswasserbildung
- Abdeckplatte: Edelstahl 1.4301, alle sichtbaren Oberflächen: Edelstahl gebürstet
- Halterahmen für Abdeckplatte: Durchführung Funktionselemente und Thermostat inkl. EPDM-Dichtringen
- Multifunktionswerkzeug für Wartungsarbeiten
- adaptive Multifunktions-Wasserstrecke CONGENIAL mit Magnetventil 6 V/DC ROBUST, bistabil
- Upgrade- und Umrüstfunktionalitäten
- Armaturenkörper: entzinkungsbeständiges Pressmessing, als hochwertige Thermostatbatterie, Thermostatgriff: Messing verchromt
- sichtbare Komponenten aus massivem, hochglanzverchromtem Messing, mit Sicherheitsanschlag
- Wahlmöglichkeit des Temperatureinstellbereichs
- integrierte Rückflussverhinderer im Bypass und Rückflussverhinderer und Siebkartuschen für Wasserzuläufe
- alle Funktionsteile ohne Ausbau des Armaturenkörpers bei Wartungsarbeiten demontierbar
- elektronische berührungslose Bedienung der Waschfunktion über IR-Sensor, IR-Doppelsensorik, vollautomatische Einstellung
- Wasserlaufzeit über Funktionstaste Click einstellbar

Ausführungsoptionen:

Hygienespülung (Batterie/Netz):
Hygienespülung (elektronisch): Die Hygienespülung kann bei elektronischen Armaturen durch die Programmierung über die Funktionstaste Click oder die Service APP pro Armatur vorgenommen werden.

CNX Wassermanagement-System:
Einbindung der Armatur in das softwaregeführte Armaturenmanagement-System zur automatischen Abbildung von Hygiene-, System- und Sicherheitsfunktionen elektronischer Dusch-, Waschtisch- und Urinalarmaturen auf BUS-Ebene. Parametrisierung von Einzelarmaturen und Armaturen-Gruppen. Manipulationssichere Dokumentation aller Betriebs-, Aktions- und Funktionsmeldungen.

Wasserlaufzeit CNX:
Die Wasserlaufzeit kann bei elektronischen Armaturen, eingebunden in das CNX Wassermanagement-System, durch die Software-Parametereinstellungen pro Armatur oder Armaturen-Gruppe eingestellt sowie deaktiviert werden.

Hygienespülung CNX:
Die Hygienespülung kann bei elektronischen Armaturen, eingebunden in das CNX Wassermanagement-System, durch die Software-Parametereinstellungen pro Armatur oder Armaturen-Gruppe als Intervall- oder Kalenderfunktion eingestellt sowie deaktiviert werden.

Thermische Desinfektion CNX:
Die thermische Desinfektion kann bei elektronischen Armaturen, eingebunden in das CNX Wassermanagement-System, durch die Software-Parametereinstellungen pro Armaturen-Gruppe als Kalenderfunktion eingestellt werden.

Reinigungsstopp CNX:
Der Betriebsstopp (Reinigungsstopp), Unterbrechung der Nutzungsfunktion, kann bei elektronischen Armaturen, eingebunden in das CNX Wassermanagement-System, durch die Software-Parametereinstellungen pro Armatur oder Armaturen-Gruppe als Kalenderfunktion eingestellt werden.

CONTI Sanitärarmaturen GmbH | Hauptstraße 98 | 35435 Wettenberg | Deutschland | Tel. +49 641 982210 | Fax +49 641 9822150 | info@conti.plus

CONGENIAL FIT Wandarmatur UP Edelstahl, eckig, Thermostat, IR-Sensor, DN15

Technische Daten:

Betriebsspannung (Batterie):	6 V/DC
Betriebsspannung (Netz):	12 V/DC
Betriebsspannung (CNX):	30 V/DC
Betriebsdruck:	1,5–5,0 bar
Wassertemperatur Normalbetrieb (max.):	70 °C
Wassertemperatur thermische Desinfektion:	kurzzeitig, zur therm. Desinfektion, 80 °C
Durchflussmenge DN15:	0,1 l/s (Durchflussmengenregler)
Durchflussmenge bei thermischer Desinfektion DN15:	0,05 l/s (Durchflussmengenregler)
Wasserlaufzeit Einstellbereich:	3–180 s
Wasserlaufzeit Werkseinstellung:	30 s
Hygienespülung Werkseinstellung:	2 min voreingestellt (mit Click 0,5 – 20 min einstellbar)
Elektronische Schutzart:	IP68
Abmessungen (BxHxT):	225x170x10 mm

Notwendige Zusatzartikel:
CONR5112 CONBOX FIT Rohmontageset
CONO820170 / CONO820220 Auslauf 170 / 220 mm*
Netzgerät oder CNX Steuerzentrale, CNX Converter, BLE Converter

Optionales Zubehör
Nachrüstset elektronische thermische Desinfektion

Ausführung	Stromversorgung	Hygienespülung	Netzbetrieb CNX	Therm. Desinfektion CNX	Reinigungsstopp	Bestellnummer
	6 V Lithiumbatterie wasserdicht ummantelt	•				**CONE7116218100**
	12 V/DC Netzgerät in Ausführung Aufputz (siehe Kapitel Zubehör)	•				**CONE7116218200**
CNX	30 V/DC Netzgerät zu CNX Steuerzentrale (siehe Kapitel Zubehör)	•	•		•	**CONE7116218336**
		•	•	•	•	**CONE7116218360**

Zubehör			
	(siehe Zubehör für CONGENIAL FIT)	Auslauf 170 mm, verchromt	**CONO820170**
		Auslauf 220 mm, verchromt	**CONO820220**

CONGENIAL FIT Wandarmatur UP verchromt, eckig, Thermostat, IR-Sensor, DN15



CONGENIAL FIT Wandarmatur Unterputz verchromt, eckig, Thermostat, IR-Sensor, DN15 – Fertigmontageset

Fertigmontageset für elektronische Waschtisch-Wandarmatur, ausgeführt als Unterputz-Wandarmatur in Nennweite DN15. Mit thermostatischer Mischeinrichtung zum Anschluss an Kalt- und Warmwasser. Einsatzbereich im Neubau und Sanierung in öffentlichen, halböffentlichen und gewerblichen Sanitärräumen.

- Unterputz Waschtisch Wandarmatur-Fertigmontageset mit eckiger Abdeckplatte, verdeckte Befestigung, robuste Zweifach-Verriegelung, Mehrfach-Abdichtsystem mit Drainageablauf für Kondenswasserbildung
- Abdeckplatte: Edelstahl 1.4301, alle sichtbaren Oberflächen: Edelstahl verchromt
- Halterahmen für Abdeckplatte: Durchführung Funktionselemente und Thermostat inkl. EPDM-Dichtringen
- Multifunktionswerkzeug für Wartungsarbeiten
- adaptive Multifunktions-Wasserstrecke CONGENIAL mit Magnetventil 6 V/DC ROBUST, bistabil
- Upgrade- und Umrüstfunktionalitäten
- Armaturenkörper: entzinkungsbeständiges Pressmessing, als hochwertige Thermostatbatterie, Thermostatgriff: Messing verchromt
- sichtbare Komponenten aus massivem, hochglanzverchromtem Messing, mit Sicherheitsanschlag
- Wahlmöglichkeit des Temperatureinstellbereichs
- integrierte Rückflussverhinderer im Bypass und Rückflussverhinderer und Siebkartuschen für Wasserzuläufe
- alle Funktionsteile ohne Ausbau des Armaturenkörpers bei Wartungsarbeiten demontierbar
- elektronische berührungslose Bedienung der Waschfunktion über IR-Sensor, IR-Doppelsensorik, vollautomatische Einstellung
- Wasserlaufzeit über Funktionstaste Click einstellbar

Ausführungsoptionen:

Hygienespülung (Batterie/Netz):
Hygienespülung (elektronisch): Die Hygienespülung kann bei elektronischen Armaturen durch die Programmierung über die Funktionstaste Click oder die Service APP pro Armatur vorgenommen werden.

CNX Wassermanagement-System:
Einbindung der Armatur in das softwaregeführte Armaturenmanagement-System zur automatischen Abbildung von Hygiene-, System- und Sicherheitsfunktionen elektronischer Dusch-, Waschtisch- und Urinalarmaturen auf BUS-Ebene. Parametrisierung von Einzelarmaturen und Armaturen-Gruppen. Manipulationssichere Dokumentation aller Betriebs-, Aktions- und Funktionsmeldungen.

Wasserlaufzeit CNX:
Die Wasserlaufzeit kann bei elektronischen Armaturen, eingebunden in das CNX Wassermanagement-System, durch die Software-Parametereinstellungen pro Armatur oder Armaturen-Gruppe eingestellt sowie deaktiviert werden.

Hygienespülung CNX:
Die Hygienespülung kann bei elektronischen Armaturen, eingebunden in das CNX Wassermanagement-System, durch die Software-Parametereinstellungen pro Armatur oder Armaturen-Gruppe als Intervall- oder Kalenderfunktion eingestellt sowie deaktiviert werden.

Thermische Desinfektion CNX:
Die thermische Desinfektion kann bei elektronischen Armaturen, eingebunden in das CNX Wassermanagement-System, durch die Software-Parametereinstellungen pro Armaturen-Gruppe als Kalenderfunktion eingestellt werden.

Reinigungsstopp CNX:
Der Betriebsstopp (Reinigungsstopp), Unterbrechung der Nutzungsfunktion, kann bei elektronischen Armaturen, eingebunden in das CNX Wassermanagement-System, durch die Software-Parametereinstellungen pro Armatur oder Armaturen-Gruppe als Kalenderfunktion eingestellt werden.

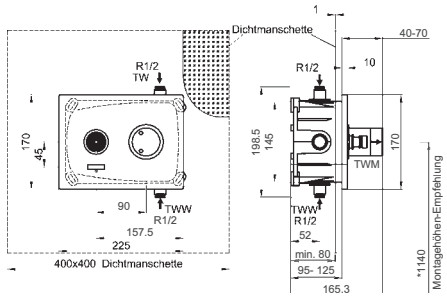

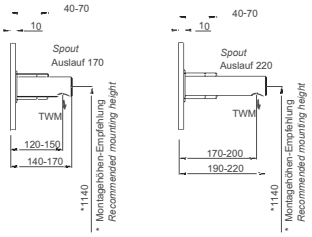

* Beispiel mit Zubehör
Auslauf 170 / 220 mm



CONTI Sanitärarmaturen GmbH | Hauptstraße 98 | 35435 Wettenberg | Deutschland | Tel. +49 641 982210 | Fax +49 641 9822150 | info@conti.plus

CONGENIAL FIT Wandarmatur UP verchromt, eckig, Thermostat, IR-Sensor, DN15

Technische Daten:

Betriebsspannung (Batterie):	6 V/DC
Betriebsspannung (Netz):	12 V/DC
Betriebsspannung (CNX):	30 V/DC
Betriebsdruck:	1,5–5,0 bar
Wassertemperatur Normalbetrieb (max.):	70 °C
Wassertemperatur thermische Desinfektion:	kurzzeitig, zur therm. Desinfektion, 80 °C
Durchflussmenge DN15:	0,1 l/s (Durchflussmengenregler)
Durchflussmenge bei thermischer Desinfektion DN15:	0,05 l/s (Durchflussmengenregler)
Wasserlaufzeit Einstellbereich:	3–180 s
Wasserlaufzeit Werkseinstellung:	30 s
Hygienespülung Werkseinstellung:	2 min voreingestellt (mit Click 0,5 – 20 min einstellbar)
Elektronische Schutzart:	IP68
Abmessungen (BxHxT):	225x170x10 mm

Notwendige Zusatzartikel:
CONR5112 CONBOX FIT Rohmontageset
CONO820170 / CONO820220 Auslauf 170 / 220 mm*
Netzgerät oder CNX Steuerzentrale, CNX Converter, BLE Converter

Optionales Zubehör
Nachrüstset elektronische thermische Desinfektion

Ausführung	Stromversorgung	Hygienespülung	Netzbetrieb CNX	Therm. Desinfektion CNX	Reinigungsstopp	Bestellnummer
	6 V Lithiumbatterie wasserdicht ummantelt	•				**CONE7156218100**
	12 V/DC Netzgerät in Ausführung Aufputz (siehe Kapitel Zubehör)	•				**CONE7156218200**
CNX	30 V/DC Netzgerät zu CNX Steuerzentrale (siehe Kapitel Zubehör)	•	•		•	**CONE7156218336**
		•	•	•	•	**CONE7156218360**

Zubehör			
	(siehe Zubehör für CONGENIAL FIT)	Auslauf 170 mm, verchromt	**CONO820170**
		Auslauf 220 mm, verchromt	**CONO820220**

CONGENIAL FIT Wandarmatur UP Edelstahl, oval, Thermostat, IR-Sensor, DN15





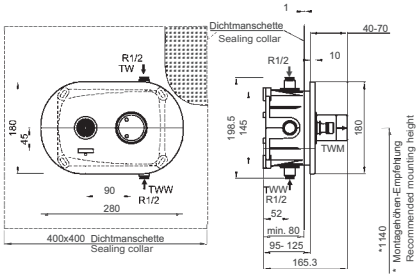

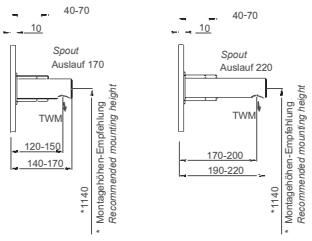

* Beispiel mit Zubehör
Auslauf 170 / 220 mm



CONGENIAL FIT Wandarmatur Unterputz Edelstahl, oval, Thermostat, IR-Sensor, DN15 – Fertigmontageset

Fertigmontageset für elektronische Waschtisch-Wandarmatur, ausgeführt als Unterputz-Wandarmatur in Nennweite DN15. Mit thermostatischer Mischeinrichtung zum Anschluss an Kalt- und Warmwasser. Einsatzbereich im Neubau und Sanierung in öffentlichen, halböffentlichen und gewerblichen Sanitärräumen.

- Unterputz Waschtisch Wandarmatur-Fertigmontageset mit ovaler Abdeckplatte, verdeckte Befestigung, robuste Zweifach-Verriegelung, Mehrfach-Abdichtsystem mit Drainageablauf für Kondenswasserbildung
- Abdeckplatte: Edelstahl 1.4301, alle sichtbaren Oberflächen: Edelstahl gebürstet
- Halterahmen für Abdeckplatte: Durchführung Funktionselemente und Thermostat inkl. EPDM-Dichtringen
- Multifunktionswerkzeug für Wartungsarbeiten
- adaptive Multifunktions-Wasserstrecke CONGENIAL mit Magnetventil 6 V/DC ROBUST, bistabil
- Upgrade- und Umrüstfunktionalitäten
- Armaturenkörper: entzinkungsbeständiges Pressmessing, als hochwertige Thermostatbatterie, Thermostatgriff: Messing verchromt
- sichtbare Komponenten aus massivem, hochglanzverchromtem Messing, mit Sicherheitsanschlag
- Wahlmöglichkeit des Temperatureinstellbereichs
- integrierte Rückflussverhinderer im Bypass und Rückflussverhinderer und Siebkartuschen für Wasserzuläufe
- alle Funktionsteile ohne Ausbau des Armaturenkörpers bei Wartungsarbeiten demontierbar
- elektronische berührungslose Bedienung der Waschfunktion über IR-Sensor, IR-Doppelsensorik, vollautomatische Einstellung
- Wasserlaufzeit über Funktionstaste Click einstellbar

Ausführungsoptionen:

Hygienespülung (Batterie/Netz):
Hygienespülung (elektronisch): Die Hygienespülung kann bei elektronischen Armaturen durch die Programmierung über die Funktionstaste Click oder die Service APP pro Armatur vorgenommen werden.

CNX Wassermanagement-System:
Einbindung der Armatur in das softwaregeführte Armaturenmanagement-System zur automatischen Abbildung von Hygiene-, System- und Sicherheitsfunktionen elektronischer Dusch-, Waschtisch- und Urinalarmaturen auf BUS-Ebene. Parametrisierung von Einzelarmaturen und Armaturen-Gruppen. Manipulationssichere Dokumentation aller Betriebs-, Aktions- und Funktionsmeldungen.

Wasserlaufzeit CNX:
Die Wasserlaufzeit kann bei elektronischen Armaturen, eingebunden in das CNX Wassermanagement-System, durch die Software-Parametereinstellungen pro Armatur oder Armaturen-Gruppe eingestellt sowie deaktiviert werden.

Hygienespülung CNX:
Die Hygienespülung kann bei elektronischen Armaturen, eingebunden in das CNX Wassermanagement-System, durch die Software-Parametereinstellungen pro Armatur oder Armaturen-Gruppe als Intervall- oder Kalenderfunktion eingestellt sowie deaktiviert werden.

Thermische Desinfektion CNX:
Die thermische Desinfektion kann bei elektronischen Armaturen, eingebunden in das CNX Wassermanagement-System, durch die Software-Parametereinstellungen pro Armaturen-Gruppe als Kalenderfunktion eingestellt werden.

Reinigungsstopp CNX:
Der Betriebsstopp (Reinigungsstopp), Unterbrechung der Nutzungsfunktion, kann bei elektronischen Armaturen, eingebunden in das CNX Wassermanagement-System, durch die Software-Parametereinstellungen pro Armatur oder Armaturen-Gruppe als Kalenderfunktion eingestellt werden.

CONTI Sanitärarmaturen GmbH | Hauptstraße 98 | 35435 Wettenberg | Deutschland | Tel. +49 641 982210 | Fax +49 641 9822150 | info@conti.plus

CONGENIAL FIT Wandarmatur UP Edelstahl, oval, Thermostat, IR-Sensor, DN15

Technische Daten:

Betriebsspannung (Batterie):	6 V/DC
Betriebsspannung (Netz):	12 V/DC
Betriebsspannung (CNX):	30 V/DC
Betriebsdruck:	1,5–5,0 bar
Wassertemperatur Normalbetrieb (max.):	70 °C
Wassertemperatur thermische Desinfektion:	kurzzeitig, zur therm. Desinfektion, 80 °C
Durchflussmenge DN15:	0,1 l/s (Durchflussmengenregler)
Durchflussmenge bei thermischer Desinfektion DN15:	0,05 l/s (Durchflussmengenregler)
Wasserlaufzeit Einstellbereich:	3–180 s
Wasserlaufzeit Werkseinstellung:	30 s
Hygienespülung Einstellbereich:	12, 24 oder 72 h (deaktivierbar über Click), andere Hygienespülintervalle über Service APP einstellbar
Hygienespülung Werkseinstellung:	2 min voreingestellt (mit Click 0,5 – 20 min einstellbar)
Elektronische Schutzart:	IP68
Abmessungen (BxHxT):	280x180x10 mm

Notwendige Zusatzartikel:
CONR5112 CONBOX FIT Rohmontageset
CONO820170 / CONO820220 Auslauf 170 / 220 mm*
Netzgerät oder CNX Steuerzentrale, CNX Converter, BLE Converter

Optionales Zubehör
Nachrüstset elektronische thermische Desinfektion

Ausführung	Stromversorgung	Hygienespülung	Netzbetrieb CNX	Therm. Desinfektion CNX	Reinigungsstopp	Bestellnummer
	6 V Lithiumbatterie wasserdicht ummantelt	•				**CONE7117218100**
	12 V/DC Netzgerät in Ausführung Aufputz (siehe Kapitel Zubehör)	•				**CONE7117218200**
CNX	30 V/DC Netzgerät zu CNX Steuerzentrale (siehe Kapitel Zubehör)	•	•		•	**CONE7117218336**
		•	•	•	•	**CONE7117218360**

Zubehör			
	(siehe Zubehör für CONGENIAL FIT)	Auslauf 170 mm, verchromt	**CONO820170**
		Auslauf 220 mm, verchromt	**CONO820220**

CONGENIAL FIT Wandarmatur UP verchromt, oval, Thermostat, IR-Sensor, DN15



CONGENIAL FIT Wandarmatur Unterputz verchromt, oval, Thermostat, IR-Sensor, DN15 – Fertigmontageset

Fertigmontageset für elektronische Waschtisch-Wandarmatur, ausgeführt als Unterputz-Wandarmatur in Nennweite DN15. Mit thermostatischer Mischeinrichtung zum Anschluss an Kalt- und Warmwasser. Einsatzbereich im Neubau und Sanierung in öffentlichen, halböffentlichen und gewerblichen Sanitärräumen.

- Unterputz Waschtisch Wandarmatur-Fertigmontageset mit ovaler Abdeckplatte, verdeckte Befestigung, robuste Zweifach-Verriegelung, Mehrfach-Abdichtsystem mit Drainageablauf für Kondenswasserbildung
- Abdeckplatte: Edelstahl 1.4301, alle sichtbaren Oberflächen: Edelstahl verchromt
- Halterahmen für Abdeckplatte: Durchführung Funktionselemente und Thermostat inkl. EPDM-Dichtringen
- Multifunktionswerkzeug für Wartungsarbeiten
- adaptive Multifunktions-Wasserstrecke CONGENIAL mit Magnetventil 6 V/DC ROBUST, bistabil
- Upgrade- und Umrüstfunktionalitäten
- Armaturenkörper: entzinkungsbeständiges Pressmessing, als hochwertige Thermostatbatterie, Thermostatgriff: Messing verchromt
- sichtbare Komponenten aus massivem, hochglanzverchromtem Messing, mit Sicherheitsanschlag
- Wahlmöglichkeit des Temperatureinstellbereichs
- integrierte Rückflussverhinderer im Bypass und Rückflussverhinderer und Siebkartuschen für Wasserzuläufe
- alle Funktionsteile ohne Ausbau des Armaturenkörpers bei Wartungsarbeiten demontierbar
- elektronische berührungslose Bedienung der Waschfunktion über IR-Sensor, IR-Doppelsensorik, vollautomatische Einstellung
- Wasserlaufzeit über Funktionstaste Click einstellbar

Ausführungsoptionen:

Hygienespülung (Batterie/Netz):
Hygienespülung (elektronisch): Die Hygienespülung kann bei elektronischen Armaturen durch die Programmierung über die Funktionstaste Click oder die Service APP pro Armatur vorgenommen werden.

CNX Wassermanagement-System:
Einbindung der Armatur in das softwaregeführte Armaturenmanagement-System zur automatischen Abbildung von Hygiene-, System- und Sicherheitsfunktionen elektronischer Dusch-, Waschtisch- und Urinalarmaturen auf BUS-Ebene. Parametrisierung von Einzelarmaturen und Armaturen-Gruppen. Manipulationssichere Dokumentation aller Betriebs-, Aktions- und Funktionsmeldungen.

Wasserlaufzeit CNX:
Die Wasserlaufzeit kann bei elektronischen Armaturen, eingebunden in das CNX Wassermanagement-System, durch die Software-Parametereinstellungen pro Armatur oder Armaturen-Gruppe eingestellt sowie deaktiviert werden.

Hygienespülung CNX:
Die Hygienespülung kann bei elektronischen Armaturen, eingebunden in das CNX Wassermanagement-System, durch die Software-Parametereinstellungen pro Armatur oder Armaturen-Gruppe als Intervall- oder Kalenderfunktion eingestellt sowie deaktiviert werden.

Thermische Desinfektion CNX:
Die thermische Desinfektion kann bei elektronischen Armaturen, eingebunden in das CNX Wassermanagement-System, durch die Software-Parametereinstellungen pro Armaturen-Gruppe als Kalenderfunktion eingestellt werden.

Reinigungsstopp CNX:
Der Betriebsstopp (Reinigungsstopp), Unterbrechung der Nutzungsfunktion, kann bei elektronischen Armaturen, eingebunden in das CNX Wassermanagement-System, durch die Software-Parametereinstellungen pro Armatur oder Armaturen-Gruppe als Kalenderfunktion eingestellt werden.

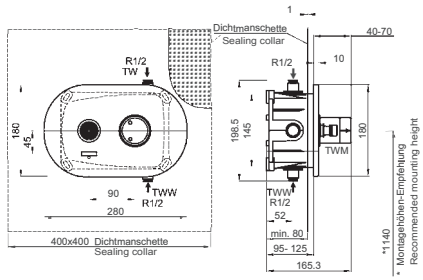

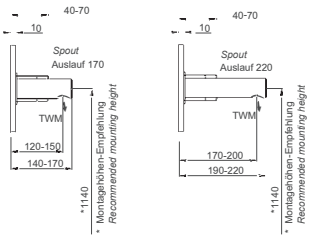

* Beispiel mit Zubehör
Auslauf 170 / 220 mm



CONTI Sanitärarmaturen GmbH | Hauptstraße 98 | 35435 Wettenberg | Deutschland | Tel. +49 641 982210 | Fax +49 641 9822150 | info@conti.plus

CONGENIAL FIT Wandarmatur UP verchromt, oval, Thermostat, IR-Sensor, DN15

Technische Daten:

Betriebsspannung (Batterie):	6 V/DC
Betriebsspannung (Netz):	12 V/DC
Betriebsspannung (CNX):	30 V/DC
Betriebsdruck:	1,5–5,0 bar
Wassertemperatur Normalbetrieb (max.):	70 °C
Wassertemperatur thermische Desinfektion:	kurzzeitig, zur therm. Desinfektion, 80 °C
Durchflussmenge DN15:	0,1 l/s (Durchflussmengenregler)
Durchflussmenge bei thermischer Desinfektion DN15:	0,05 l/s (Durchflussmengenregler)
Wasserlaufzeit Einstellbereich:	3–180 s
Wasserlaufzeit Werkseinstellung:	30 s
Hygienespülung Einstellbereich:	12, 24 oder 72 h (deaktivierbar über Click), andere Hygienespülintervalle über Service APP einstellbar
Hygienespülung Werkseinstellung:	2 min voreingestellt (mit Click 0,5 – 20 min einstellbar)
Elektronische Schutzart:	IP68
Abmessungen (BxHxT):	280x180x10 mm

Notwendige Zusatzartikel:
CONR5112 CONBOX FIT Rohmontageset
CONO820170 / CONO820220 Auslauf 170 / 220 mm*
Netzgerät oder CNX Steuerzentrale, CNX Converter, BLE Converter

Optionales Zubehör
Nachrüstset elektronische thermische Desinfektion

Ausführung	Stromversorgung	Hygienespülung	Netzbetrieb CNX	Therm. Desinfektion CNX	Reinigungsstopp	Bestellnummer
	6 V Lithiumbatterie wasserdicht ummantelt	•				**CONE7157218100**
	12 V/DC Netzgerät in Ausführung Aufputz (siehe Kapitel Zubehör)	•				**CONE7157218200**
CNX	30 V/DC Netzgerät zu CNX Steuerzentrale (siehe Kapitel Zubehör)	•	•		•	**CONE7157218336**
		•	•	•	•	**CONE7157218360**

Zubehör			
	(siehe Zubehör für CONGENIAL FIT)	Auslauf 170 mm, verchromt	**CONO820170**
		Auslauf 220 mm, verchromt	**CONO820220**

CONGENIAL FIT Wandarmatur UP Edelstahl, eckig, Thermostat, Piezo-Taster, DN15





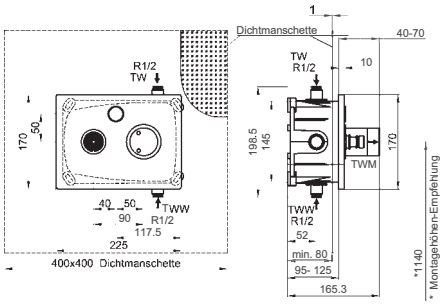

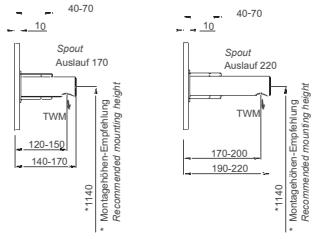

* Beispiel mit Zubehör
Auslauf 170 / 220 mm



CONGENIAL FIT Wandarmatur Unterputz Edelstahl, eckig, Thermostat, Piezo-Taster, DN15 – Fertigmontageset

Fertigmontageset für elektronische Waschtisch-Wandarmatur, ausgeführt als Unterputz-Wandarmatur in Nennweite DN15. Mit thermostatischer Mischeinrichtung zum Anschluss an Kalt- und Warmwasser. Einsatzbereich im Neubau und Sanierung in öffentlichen, halböffentlichen und gewerblichen Sanitärräumen.

- Unterputz Waschtisch Wandarmatur-Fertigmontageset mit eckiger Abdeckplatte, verdeckte Befestigung, robuste Zweifach-Verriegelung, Mehrfach-Abdichtsystem mit Drainageablauf für Kondenswasserbildung
- Abdeckplatte: Edelstahl 1.4301, alle sichtbaren Oberflächen: Edelstahl gebürstet
- Halterahmen für Abdeckplatte: Durchführung Funktionselemente und Thermostat inkl. EPDM-Dichtringen
- Multifunktionswerkzeug für Wartungsarbeiten
- adaptive Multifunktions-Wasserstrecke CONGENIAL mit Magnetventil 6 V/DC ROBUST, bistabil
- Upgrade- und Umrüstfunktionalitäten
- Armaturenkörper: entzinkungsbeständiges Pressmessing, als hochwertige Thermostatbatterie, Thermostatgriff: Messing verchromt
- sichtbare Komponenten aus massivem, hochglanzverchromtem Messing, mit Sicherheitsanschlag
- Wahlmöglichkeit des Temperatureinstellbereichs
- integrierte Rückflussverhinderer im Bypass und Rückflussverhinderer und Siebkartuschen für Wasserzuläufe
- alle Funktionsteile ohne Ausbau des Armaturenkörpers bei Wartungsarbeiten demontierbar
- elektronische Bedienung der Waschfunktion über Piezo-Taster mit Start/Stopp-Funktion; Piezo-Taster: Farbring rot, Rosette hochglanzverchromt
- Wasserlaufzeit mit Piezo-Taster einstellbar

Ausführungsoptionen:

Hygienespülung (Batterie/Netz):
Hygienespülung (elektronisch): Die Hygienespülung kann bei elektronischen Armaturen durch die Programmierung über den Piezo-Taster oder die Service APP pro Armatur vorgenommen werden.

CNX Wassermanagement-System:
Einbindung der Armatur in das softwaregeführte Armaturenmanagement-System zur automatischen Abbildung von Hygiene-, System- und Sicherheitsfunktionen elektronischer Dusch-, Waschtisch- und Urinalarmaturen auf BUS-Ebene. Parametrisierung von Einzelarmaturen und Armaturen-Gruppen. Manipulationssichere Dokumentation aller Betriebs-, Aktions- und Funktionsmeldungen.

Wasserlaufzeit CNX:
Die Wasserlaufzeit kann bei elektronischen Armaturen, eingebunden in das CNX Wassermanagement-System, durch die Software-Parametereinstellungen pro Armatur oder Armaturen-Gruppe eingestellt sowie deaktiviert werden.

Hygienespülung CNX:
Die Hygienespülung kann bei elektronischen Armaturen, eingebunden in das CNX Wassermanagement-System, durch die Software-Parametereinstellungen pro Armatur oder Armaturen-Gruppe als Intervall- oder Kalenderfunktion eingestellt sowie deaktiviert werden.

Thermische Desinfektion CNX:
Die thermische Desinfektion kann bei elektronischen Armaturen, eingebunden in das CNX Wassermanagement-System, durch die Software-Parametereinstellungen pro Armaturen-Gruppe als Kalenderfunktion eingestellt werden.

Reinigungsstopp CNX:
Der Betriebsstopp (Reinigungsstopp), Unterbrechung der Nutzungsfunktion, kann bei elektronischen Armaturen, eingebunden in das CNX Wassermanagement-System, durch die Software-Parametereinstellungen pro Armatur oder Armaturen-Gruppe als Kalenderfunktion eingestellt werden.

CONTI Sanitärarmaturen GmbH | Hauptstraße 98 | 35435 Wettenberg | Deutschland | Tel. +49 641 982210 | Fax +49 641 9822150 | info@conti.plus

CONGENIAL FIT Wandarmatur UP Edelstahl, eckig, Thermostat, Piezo-Taster, DN15

Technische Daten:

Betriebsspannung (Batterie):	6 V/DC
Betriebsspannung (Netz):	12 V/DC
Betriebsspannung (CNX):	30 V/DC
Betriebsdruck:	1,5–5,0 bar
Wassertemperatur Normalbetrieb (max.):	70 °C
Wassertemperatur thermische Desinfektion:	kurzzeitig, zur therm. Desinfektion, 80 °C
Durchflussmenge DN15:	0,1 l/s (Durchflussmengenregler)
Durchflussmenge bei thermischer Desinfektion DN15:	0,05 l/s (Durchflussmengenregler)
Wasserlaufzeit Einstellbereich:	3–180 s
Wasserlaufzeit Werkseinstellung:	30 s
Hygienespülung Einstellbereich:	12, 24 oder 72 h (deaktivierbar über Einstellung am Piezo-Taster), andere Hygienespülintervalle über Service APP einstellbar
Hygienespülung Werkseinstellung:	12 h nach letzter Wasserflussauslösung, 30 s Wasserlaufzeit
Elektronische Schutzart:	IP68
Abmessungen (BxHxT):	225x170x10 mm

Notwendige Zusatzartikel:
CONR5112 CONBOX FIT Rohmontageset
CONO820170 / CONO820220 Auslauf 170 / 220 mm*
Netzgerät oder CNX Steuerzentrale
CNX Converter, BLE Converter

Optionales Zubehör
Nachrüstset elektronische thermische Desinfektion

Ausführung	Stromversorgung	Hygienespülung	Netzbetrieb CNX	Therm. Desinfektion CNX	Reinigungsstopp	Bestellnummer
	6 V Lithiumbatterie wasserdicht ummantelt	•				**CONE7116211100**
	12 V/DC Netzgerät in Ausführung Aufputz (siehe Kapitel Zubehör)	•				**CONE7116211200**
CNX	30 V/DC Netzgerät zu CNX Steuerzentrale (siehe Kapitel Zubehör)	•	•		•	**CONE7116211336**
		•	•	•	•	**CONE7116211360**

Zubehör			
	(siehe Zubehör für CONGENIAL FIT)	Auslauf 170 mm, verchromt	**CONO820170**
		Auslauf 220 mm, verchromt	**CONO820220**

CONGENIAL FIT Wandarmatur UP verchromt, eckig, Thermostat, Piezo-Taster, DN15





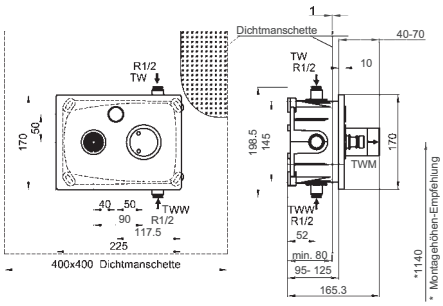

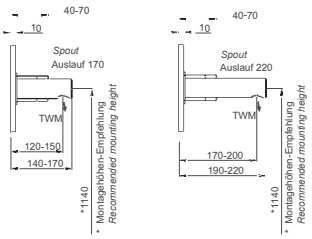

* Beispiel mit Zubehör
Auslauf 170 / 220 mm



CONGENIAL FIT Wandarmatur Unterputz verchromt, eckig, Thermostat, Piezo-Taster, DN15 – Fertigmontageset

Fertigmontageset für elektronische Waschtisch-Wandarmatur, ausgeführt als Unterputz-Wandarmatur in Nennweite DN15. Mit thermostatischer Mischeinrichtung zum Anschluss an Kalt- und Warmwasser. Einsatzbereich im Neubau und Sanierung in öffentlichen, halböffentlichen und gewerblichen Sanitärräumen.

- Unterputz Waschtisch Wandarmatur-Fertigmontageset mit eckiger Abdeckplatte, verdeckte Befestigung, robuste Zweifach-Verriegelung, Mehrfach-Abdichtsystem mit Drainageablauf für Kondenswasserbildung
- Abdeckplatte: Edelstahl 1.4301, alle sichtbaren Oberflächen: Edelstahl verchromt
- Halterahmen für Abdeckplatte: Durchführung Funktionselemente und Thermostat inkl. EPDM-Dichtringen
- Multifunktionswerkzeug für Wartungsarbeiten
- adaptive Multifunktions-Wasserstrecke CONGENIAL mit Magnetventil 6 V/DC ROBUST, bistabil
- Upgrade- und Umrüstfunktionalitäten
- Armaturenkörper: entzinkungsbeständiges Pressmessing, als hochwertige Thermostatbatterie, Thermostatgriff: Messing verchromt
- sichtbare Komponenten aus massivem, hochglanzverchromtem Messing, mit Sicherheitsanschlag
- Wahlmöglichkeit des Temperatureinstellbereichs
- integrierte Rückflussverhinderer im Bypass und Rückflussverhinderer und Siebkartuschen für Wasserzuläufe
- alle Funktionsteile ohne Ausbau des Armaturenkörpers bei Wartungsarbeiten demontierbar
- elektronische Bedienung der Waschfunktion über Piezo-Taster mit Start/Stopp-Funktion; Piezo-Taster: Farbring rot, Rosette hochglanzverchromt
- Wasserlaufzeit mit Piezo-Taster einstellbar

Ausführungsoptionen:

Hygienespülung (Batterie/Netz):
Hygienespülung (elektronisch): Die Hygienespülung kann bei elektronischen Armaturen durch die Programmierung über den Piezo-Taster oder die Service APP pro Armatur vorgenommen werden.

CNX Wassermanagement-System:
Einbindung der Armatur in das softwaregeführte Armaturenmanagement-System zur automatischen Abbildung von Hygiene-, System- und Sicherheitsfunktionen elektronischer Dusch-, Waschtisch- und Urinalarmaturen auf BUS-Ebene. Parametrisierung von Einzelarmaturen und Armaturen-Gruppen. Manipulationssichere Dokumentation aller Betriebs-, Aktions- und Funktionsmeldungen.

Wasserlaufzeit CNX:
Die Wasserlaufzeit kann bei elektronischen Armaturen, eingebunden in das CNX Wassermanagement-System, durch die Software-Parametereinstellungen pro Armatur oder Armaturen-Gruppe eingestellt sowie deaktiviert werden.

Hygienespülung CNX:
Die Hygienespülung kann bei elektronischen Armaturen, eingebunden in das CNX Wassermanagement-System, durch die Software-Parametereinstellungen pro Armatur oder Armaturen-Gruppe als Intervall- oder Kalenderfunktion eingestellt sowie deaktiviert werden.

Thermische Desinfektion CNX:
Die thermische Desinfektion kann bei elektronischen Armaturen, eingebunden in das CNX Wassermanagement-System, durch die Software-Parametereinstellungen pro Armaturen-Gruppe als Kalenderfunktion eingestellt werden.

Reinigungsstopp CNX:
Der Betriebsstopp (Reinigungsstopp), Unterbrechung der Nutzungsfunktion, kann bei elektronischen Armaturen, eingebunden in das CNX Wassermanagement-System, durch die Software-Parametereinstellungen pro Armatur oder Armaturen-Gruppe als Kalenderfunktion eingestellt werden.

CONGENIAL FIT Wandarmatur UP verchromt, eckig, Thermostat, Piezo-Taster, DN15

Technische Daten:

Betriebsspannung (Batterie):	6 V/DC
Betriebsspannung (Netz):	12 V/DC
Betriebsspannung (CNX):	30 V/DC
Betriebsdruck:	1,5–5,0 bar
Wassertemperatur Normalbetrieb (max.):	70 °C
Wassertemperatur thermische Desinfektion:	kurzzeitig, zur therm. Desinfektion, 80 °C
Durchflussmenge DN15:	0,1 l/s (Durchflussmengenregler)
Durchflussmenge bei thermischer Desinfektion DN15:	0,05 l/s (Durchflussmengenregler)
Wasserlaufzeit Einstellbereich:	3–180 s
Wasserlaufzeit Werkseinstellung:	30 s
Hygienespülung Einstellbereich:	12, 24 oder 72 h (deaktivierbar über Einstellung am Piezo-Taster), andere Hygienespülintervalle über Service APP einstellbar
Hygienespülung Werkseinstellung:	12 h nach letzter Wasserflussauslösung, 30 s Wasserlaufzeit
Elektronische Schutzart:	IP68
Abmessungen (BxHxT):	225x170x10 mm

Notwendige Zusatzartikel:
CONR5112 CONBOX FIT Rohmontageset
CONO820170 / CONO820220 Auslauf 170 / 220 mm*
Netzgerät oder CNX Steuerzentrale
CNX Converter, BLE Converter

Optionales Zubehör
Nachrüstset elektronische thermische Desinfektion

Ausführung	Stromversorgung	Hygienespülung	Netzbetrieb CNX	Therm. Desinfektion CNX	Reinigungsstopp	Bestellnummer
	6 V Lithiumbatterie wasserdicht ummantelt	•				**CONE7156211100**
	12 V/DC Netzgerät in Ausführung Aufputz (siehe Kapitel Zubehör)	•				**CONE7156211200**
CNX	30 V/DC Netzgerät zu CNX Steuerzentrale (siehe Kapitel Zubehör)	•	•		•	**CONE7156211336**
		•	•	•	•	**CONE7156211360**

Zubehör			
	(siehe Zubehör für CONGENIAL FIT)	Auslauf 170 mm, verchromt	**CONO820170**
		Auslauf 220 mm, verchromt	**CONO820220**

CONGENIAL FIT Wandarmatur UP Edelstahl, oval, Thermostat, Piezo-Taster, DN15





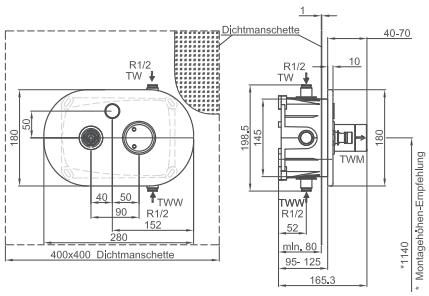

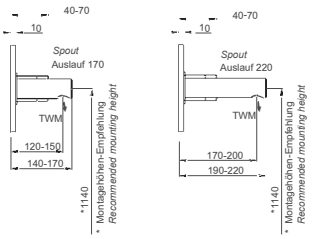

* Beispiel mit Zubehör
Auslauf 170 / 220 mm



CONGENIAL FIT Wandarmatur Unterputz Edelstahl, oval, Thermostat, Piezo-Taster, DN15 – Fertigmontageset

Fertigmontageset für elektronische Waschtisch-Wandarmatur, ausgeführt als Unterputz-Wandarmatur in Nennweite DN15. Mit thermostatischer Mischeinrichtung zum Anschluss an Kalt- und Warmwasser. Einsatzbereich im Neubau und Sanierung in öffentlichen, halböffentlichen und gewerblichen Sanitärräumen.

- Unterputz Waschtisch Wandarmatur-Fertigmontageset mit ovaler Abdeckplatte, verdeckte Befestigung, robuste Zweifach-Verriegelung, Mehrfach-Abdichtsystem mit Drainageablauf für Kondenswasserbildung
- Abdeckplatte: Edelstahl 1.4301, alle sichtbaren Oberflächen: Edelstahl gebürstet
- Halterahmen für Abdeckplatte: Durchführung Funktionselemente und Thermostat inkl. EPDM-Dichtringen
- Multifunktionswerkzeug für Wartungsarbeiten
- adaptive Multifunktions-Wasserstrecke CONGENIAL mit Magnetventil 6 V/DC ROBUST, bistabil
- Upgrade- und Umrüstfunktionalitäten
- Armaturenkörper: entzinkungsbeständiges Pressmessing, als hochwertige Thermostatbatterie, Thermostatgriff: Messing verchromt
- sichtbare Komponenten aus massivem, hochglanzverchromtem Messing, mit Sicherheitsanschlag
- Wahlmöglichkeit des Temperatureinstellbereichs
- integrierte Rückflussverhinderer im Bypass und Rückflussverhinderer und Siebkartuschen für Wasserzuläufe
- alle Funktionsteile ohne Ausbau des Armaturenkörpers bei Wartungsarbeiten demontierbar
- elektronische Bedienung der Waschfunktion über Piezo-Taster mit Start/Stopp-Funktion; Piezo-Taster: Farbring rot, Rosette hochglanzverchromt
- Wasserlaufzeit mit Piezo-Taster einstellbar

Ausführungsoptionen:

Hygienespülung (Batterie/Netz):
Hygienespülung (elektronisch): Die Hygienespülung kann bei elektronischen Armaturen durch die Programmierung über den Piezo-Taster oder die Service APP pro Armatur vorgenommen werden.

CNX Wassermanagement-System:
Einbindung der Armatur in das softwaregeführte Armaturenmanagement-System zur automatischen Abbildung von Hygiene-, System- und Sicherheitsfunktionen elektronischer Dusch-, Waschtisch- und Urinalarmaturen auf BUS-Ebene. Parametrisierung von Einzelarmaturen und Armaturen-Gruppen. Manipulationssichere Dokumentation aller Betriebs-, Aktions- und Funktionsmeldungen.

Wasserlaufzeit CNX:
Die Wasserlaufzeit kann bei elektronischen Armaturen, eingebunden in das CNX Wassermanagement-System, durch die Software-Parametereinstellungen pro Armatur oder Armaturen-Gruppe eingestellt sowie deaktiviert werden.

Hygienespülung CNX:
Die Hygienespülung kann bei elektronischen Armaturen, eingebunden in das CNX Wassermanagement-System, durch die Software-Parametereinstellungen pro Armatur oder Armaturen-Gruppe als Intervall- oder Kalenderfunktion eingestellt sowie deaktiviert werden.

Thermische Desinfektion CNX:
Die thermische Desinfektion kann bei elektronischen Armaturen, eingebunden in das CNX Wassermanagement-System, durch die Software-Parametereinstellungen pro Armaturen-Gruppe als Kalenderfunktion eingestellt werden.

Reinigungsstopp CNX:
Der Betriebsstopp (Reinigungsstopp), Unterbrechung der Nutzungsfunktion, kann bei elektronischen Armaturen, eingebunden in das CNX Wassermanagement-System, durch die Software-Parametereinstellungen pro Armatur oder Armaturen-Gruppe als Kalenderfunktion eingestellt werden.

CONTI Sanitärarmaturen GmbH | Hauptstraße 98 | 35435 Wettenberg | Deutschland | Tel. +49 641 982210 | Fax +49 641 9822150 | info@conti.plus

CONGENIAL FIT Wandarmatur UP Edelstahl, oval, Thermostat, Piezo-Taster, DN15

Technische Daten:

Betriebsspannung (Batterie):	6 V/DC
Betriebsspannung (Netz):	12 V/DC
Betriebsspannung (CNX):	30 V/DC
Betriebsdruck:	1,5–5,0 bar
Wassertemperatur Normalbetrieb (max.):	70 °C
Wassertemperatur thermische Desinfektion:	kurzzeitig, zur therm. Desinfektion, 80 °C
Durchflussmenge DN15:	0,1 l/s (Durchflussmengenregler)
Durchflussmenge bei thermischer Desinfektion DN15:	0,05 l/s (Durchflussmengenregler)
Wasserlaufzeit Einstellbereich:	3–180 s
Wasserlaufzeit Werkseinstellung:	30 s
Hygienespülung Einstellbereich:	12, 24 oder 72 h (deaktivierbar über Einstellung am Piezo-Taster), andere Hygienespülintervalle über Service APP einstellbar
Hygienespülung Werkseinstellung:	12 h nach letzter Wasserflussauslösung, 30 s Wasserlaufzeit
Elektronische Schutzart:	IP68
Abmessungen (BxHxT):	280x180x10 mm

Notwendige Zusatzartikel:
CONR5112 CONBOX FIT Rohmontageset
CONO820170 / CONO820220 Auslauf 170 / 220 mm*
Netzgerät oder CNX Steuerzentrale
CNX Converter, BLE Converter

Optionales Zubehör
Nachrüstset elektronische thermische Desinfektion

Ausführung	Stromversorgung	Hygienespülung	Netzbetrieb CNX	Therm. Desinfektion CNX	Reinigungsstopp	Bestellnummer
	6 V Lithiumbatterie wasserdicht ummantelt	•				**CONE7117211100**
	12 V/DC Netzgerät in Ausführung Aufputz (siehe Kapitel Zubehör)	•				**CONE7117211200**
CNX	30 V/DC Netzgerät zu CNX Steuerzentrale (siehe Kapitel Zubehör)	•	•		•	**CONE7117211336**
		•	•	•	•	**CONE7117211360**

Zubehör			
	(siehe Zubehör für CONGENIAL FIT)	Auslauf 170 mm, verchromt	**CONO820170**
		Auslauf 220 mm, verchromt	**CONO820220**

CONGENIAL FIT Wandarmatur UP verchromt, oval, Thermostat, Piezo-Taster, DN15





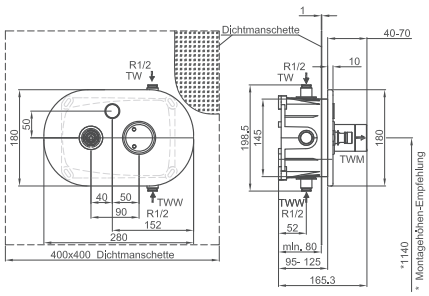

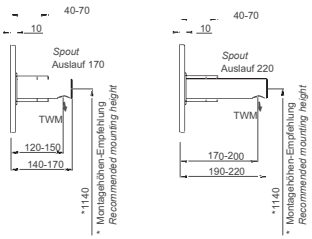

* Beispiel mit Zubehör
Auslauf 170 / 220 mm



CONGENIAL FIT Wandarmatur Unterputz verchromt, oval, Thermostat, Piezo-Taster, DN15 – Fertigmontageset

Fertigmontageset für elektronische Waschtisch-Wandarmatur, ausgeführt als Unterputz-Wandarmatur in Nennweite DN15. Mit thermostatischer Mischeinrichtung zum Anschluss an Kalt- und Warmwasser. Einsatzbereich im Neubau und Sanierung in öffentlichen, halböffentlichen und gewerblichen Sanitärräumen.

- Unterputz Waschtisch Wandarmatur-Fertigmontageset mit ovaler Abdeckplatte, verdeckte Befestigung, robuste Zweifach-Verriegelung, Mehrfach-Abdichtsystem mit Drainageablauf für Kondenswasserbildung
- Abdeckplatte: Edelstahl 1.4301, alle sichtbaren Oberflächen: Edelstahl verchromt
- Halterahmen für Abdeckplatte: Durchführung Funktionselemente und Thermostat inkl. EPDM-Dichtringen
- Multifunktionswerkzeug für Wartungsarbeiten
- adaptive Multifunktions-Wasserstrecke CONGENIAL mit Magnetventil 6 V/DC ROBUST, bistabil
- Upgrade- und Umrüstfunktionalitäten
- Armaturenkörper: entzinkungsbeständiges Pressmessing, als hochwertige Thermostatbatterie, Thermostatgriff: Messing verchromt
- sichtbare Komponenten aus massivem, hochglanzverchromtem Messing, mit Sicherheitsanschlag
- Wahlmöglichkeit des Temperatureinstellbereichs
- integrierte Rückflussverhinderer im Bypass und Rückflussverhinderer und Siebkartuschen für Wasserzuläufe
- alle Funktionsteile ohne Ausbau des Armaturenkörpers bei Wartungsarbeiten demontierbar
- elektronische Bedienung der Waschfunktion über Piezo-Taster mit Start/Stopp-Funktion; Piezo-Taster: Farbring rot, Rosette hochglanzverchromt
- Wasserlaufzeit mit Piezo-Taster einstellbar

Ausführungsoptionen:

Hygienespülung (Batterie/Netz):
Hygienespülung (elektronisch): Die Hygienespülung kann bei elektronischen Armaturen durch die Programmierung über den Piezo-Taster oder die Service APP pro Armatur vorgenommen werden.

CNX Wassermanagement-System:
Einbindung der Armatur in das softwaregeführte Armaturenmanagement-System zur automatischen Abbildung von Hygiene-, System- und Sicherheitsfunktionen elektronischer Dusch-, Waschtisch- und Urinalarmaturen auf BUS-Ebene. Parametrisierung von Einzelarmaturen und Armaturen-Gruppen. Manipulationssichere Dokumentation aller Betriebs-, Aktions- und Funktionsmeldungen.

Wasserlaufzeit CNX:
Die Wasserlaufzeit kann bei elektronischen Armaturen, eingebunden in das CNX Wassermanagement-System, durch die Software-Parametereinstellungen pro Armatur oder Armaturen-Gruppe eingestellt sowie deaktiviert werden.

Hygienespülung CNX:
Die Hygienespülung kann bei elektronischen Armaturen, eingebunden in das CNX Wassermanagement-System, durch die Software-Parametereinstellungen pro Armatur oder Armaturen-Gruppe als Intervall- oder Kalenderfunktion eingestellt sowie deaktiviert werden.

Thermische Desinfektion CNX:
Die thermische Desinfektion kann bei elektronischen Armaturen, eingebunden in das CNX Wassermanagement-System, durch die Software-Parametereinstellungen pro Armaturen-Gruppe als Kalenderfunktion eingestellt werden.

Reinigungsstopp CNX:
Der Betriebsstopp (Reinigungsstopp), Unterbrechung der Nutzungsfunktion, kann bei elektronischen Armaturen, eingebunden in das CNX Wassermanagement-System, durch die Software-Parametereinstellungen pro Armatur oder Armaturen-Gruppe als Kalenderfunktion eingestellt werden.

CONTI Sanitärarmaturen GmbH | Hauptstraße 98 | 35435 Wettenberg | Deutschland | Tel. +49 641 982210 | Fax +49 641 9822150 | info@conti.plus

CONGENIAL FIT Wandarmatur UP verchromt, oval, Thermostat, Piezo-Taster, DN15

Technische Daten:

Betriebsspannung (Batterie):	6 V/DC
Betriebsspannung (Netz):	12 V/DC
Betriebsspannung (CNX):	30 V/DC
Betriebsdruck:	1,5–5,0 bar
Wassertemperatur Normalbetrieb (max.):	70 °C
Wassertemperatur thermische Desinfektion:	kurzzeitig, zur therm. Desinfektion, 80 °C
Durchflussmenge DN15:	0,1 l/s (Durchflussmengenregler)
Durchflussmenge bei thermischer Desinfektion DN15:	0,05 l/s (Durchflussmengenregler)
Wasserlaufzeit Einstellbereich:	3–180 s
Wasserlaufzeit Werkseinstellung:	30 s
Hygienespülung Einstellbereich:	12, 24 oder 72 h (deaktivierbar über Einstellung am Piezo-Taster), andere Hygienespülintervalle über Service APP einstellbar
Hygienespülung Werkseinstellung:	12 h nach letzter Wasserflussauslösung, 30 s Wasserlaufzeit
Elektronische Schutzart:	IP68
Abmessungen (BxHxT):	280x180x10 mm

Notwendige Zusatzartikel:
CONR5112 CONBOX FIT Rohmontageset
CONO820170 / CONO820220 Auslauf 170 / 220 mm*
Netzgerät oder CNX Steuerzentrale
CNX Converter, BLE Converter

Optionales Zubehör
Nachrüstset elektronische thermische Desinfektion

Ausführung	Stromversorgung	Hygienespülung	Netzbetrieb CNX	Therm. Desinfektion CNX	Reinigungsstopp	Bestellnummer
	6 V Lithiumbatterie wasserdicht ummantelt	•				**CONE7157211100**
	12 V/DC Netzgerät in Ausführung Aufputz (siehe Kapitel Zubehör)	•				**CONE7157211200**
CNX	30 V/DC Netzgerät zu CNX Steuerzentrale (siehe Kapitel Zubehör)	•	•		•	**CONE7157211336**
		•	•	•	•	**CONE7157211360**

Zubehör			
	(siehe Zubehör für CONGENIAL FIT)	Auslauf 170 mm, verchromt	**CONO820170**
		Auslauf 220 mm, verchromt	**CONO820220**

Zubehör für CONGENIAL FIT Wandarmatur UP





CONBOX FIT Rohmontageset Wandarmatur Unterputz, Thermostat, DN15

Rohmontageset für elektronische Wandarmaturen auf Basis der adaptiven Multifunktions-Wasserstrecke CONGENIAL, mit Thermostat, ausgeführt als Armatur in Nennweite DN15. Einsatzbereich im Neubau und Sanierung in öffentlichen, halböffentlichen und gewerblichen Sanitärräumen.

Bestehend aus:

- Unterputzkasten CONBOX FIT
- Wandeinbaugehäuse: ABS, Abmessungen (BxHxT mind.): 216x157x127 mm, selbsttragend
- Befestigungslaschen für bauseitiges Befestigungsmaterial mit maximalem Ø 6 mm
- Kondenswasserablaufschräge, abgedichtete und schallentkoppelte Zu- und Abgänge aus Messing
- Zugänge mit Vorabsperrventilen R 1/2
- Einbautiefe mit Fertigmontageset: 85–112 mm
- Spülstück: ABS, gemäß DIN 1988-2 bzw. DIN EN 806-2, wasserlos und hygienisch auf Dichtheit geprüft
- Bauschutzstopfen: EPS
- Dichtmanschette: PE, Abmessungen (BxH): 400x400 mm, mit flexibler Dehnzone gemäß DIN 18534-38

Bezeichnung	Ausführung	Bestellnummer
CONBOX FIT Rohmontageset	für CONGENIAL FIT Wandarmatur Unterputz	**CONR5112**



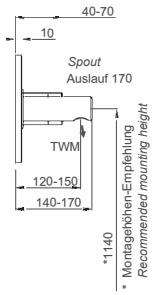

Auslauf 170 mm, verchromt

Auslauf 170 mm für CONGENIAL FIT Wandarmatur Unterputz und CONGENIAL Reihenwaschplätze.

- Länge: 170 mm
- Durchmesser: 38 mm
- Material: Messing verchromt
- Durchflussmengenregler 5 l

Bezeichnung	Auslauflänge	Bestellnummer
für CONGENIAL FIT Wandarmatur Unterputz	170 mm	**CONO820170**



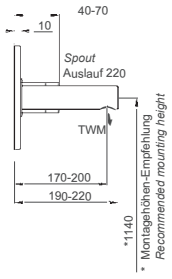

Auslauf 220 mm, verchromt

Auslauf 220 mm für CONGENIAL FIT Wandarmatur Unterputz und CONGENIAL Reihenwaschplätze.

- Länge: 220 mm
- Durchmesser: 38 mm
- Material: Messing verchromt
- Durchflussmengenregler 5 l

Bezeichnung	Auslauflänge	Bestellnummer
für CONGENIAL FIT Wandarmatur Unterputz	220 mm	**CONO820220**

CONTI Sanitärarmaturen GmbH | Hauptstraße 98 | 35435 Wettenberg | Deutschland | Tel. +49 641 982210 | Fax +49 641 9822150 | info@conti.plus



Zubehör für ultra Wandarmatur GW20



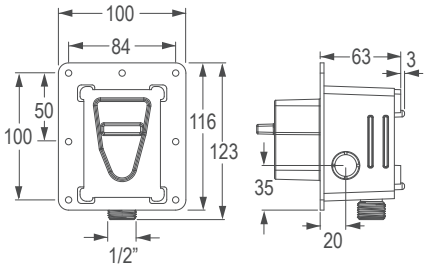

Rohmontageset U3U, für Unterputz-Wandarmaturen GW20

Bestehend aus:
- Unterputzgehäuse, Absperrventil und Schutzabdeckung
- Ventilkörper mit integrierter Absperrung (TwistStop)
- Spülstopfen

Bezeichnung	Ausführung	Bestellnummer
ultra Rohmontageset U3U	Waschtisch Rohbauset mit Absperrung und Spülstopfen	**220.060.00**



CONTI+ Ersatzteilepreislisten

Unsere CONTI+ Ersatzteilpreislisten für den Dusch- oder Waschraum bietet Ihnen Informationen zu:
- Ersatzteilen
- Zubehör & Variationsmöglichkeiten
- Explosionszeichnungen zur besseren Übersicht

Download:
https://conti.plus/de/con857/preislisten?mnid=54

Installations- und Wartungsvideos:
https://www.youtube.com/channel/UCMd3Te3wmkiuhkgG8GPaLQQ

CONTI Sanitärarmaturen GmbH | Hauptstraße 98 | 35435 Wettenberg | Deutschland | Tel. +49 641 982210 | Fax +49 641 9822150 | info@conti.plus

ultra Wandarmatur GW20 mit IR-Sensor, ohne Mischung





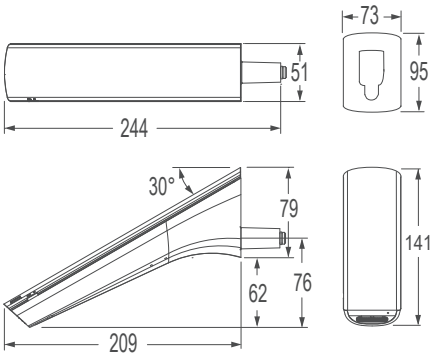

ultra Wandarmatur GW20 mit IR-Sensor, ohne Mischung, chrom – Endmontageset

Berührungslose, elektronisch gesteuerte Waschtischarmatur:

- für Kaltwasser oder vorgemischtes Wasser
- robustes Metallgehäuse
- Infrarot-Doppelsensorik (vollautomatische Einstellung!), Mikroprozessor-Elektronik
- funktionssicheres Magnetventil ROBUST (druckstoßarm)
- vandalensicherer Strahlregler (mit integriertem Werkzeug austauschbar)
- Schmutzsieb (eingebaut)
- integrierte vollautomatische Wasserabsperrung (TwistStop) für Service und Schmutziebreinigung (keine Vorabsperrung erforderlich)
- One-Tool-Service – alle Komponenten von oben zugänglich
- 12- oder 24-Stunden-Hygienespulung (mit Touch aktivierbar)
- integrierte Batterieeinheit bei Ausführung als VARIOconnect, Backup-Funktion bei Batterieausführung, Umrüstung auf Netzbetrieb vorbereitet
- automatische Energiesparfunktion (Solar) und Sicherheitsabschaltung aktivierbar
- Installation durch Kombination mit ultra Rohbauset U3U (nicht im Lieferumfang enthalten)
- Service APP kompatibel: Kontrolle der gespeicherten Betriebsdaten, Einstellungen und Steuerung der Funktionen

Batterie:	6 V Lithium CRP2; Lebensdauer bis zu 4 Jahren
VARIOconnect:	für Einzel- und Mehrfachstromversorgung, Datenverbindung
Solar:	Photovoltaikzelle in Kombination mit 4 x 1,5 V Alkaline AA Batterien (Stützbatterien) – handelsüblich; Lebensdauer bis zu 8 Jahren
Betriebsdruck:	0,3–10 bar
Durchflussmenge (ca.):	5,7 l/min (3 bar) geregelt
Wassertemperatur (max.):	80 °C
Strahlregler:	RC
Anschluss:	G 1/2
Schmutzsieb:	0,5 mm Maschenweite
Sensorempfindlichkeit:	permanent automatisch selbsteinmessend
Wassernachlaufzeit:	1 s voreingestellt (mit Touch 0–10 s einstellbar)
Dauer-Ein-Laufzeit und Hygienespülung-Laufzeit:	2 min voreingestellt (mit Touch 0,5–20 min einstellbar)
Kurz-Aus:	2 min (fixiert)
Normen:	DIN EN 200; CE

Hinweis: Service APP nur in Verbindung mit BLE Converter verfügbar – keine permanente Auswertemöglichkeit.

Bei Anbindung über die Service APP ist der BLE Converter separat zu bestellen.

Notwendiges Zubehör: 220.060.00 Rohmontageset U3U

Stromversorgung	Ablaufgarnitur	Farbe	Bestellnummer
Batterie	ohne Ablaufgarnitur	Chrom	**164.040.11**
Netzbetrieb	ohne Ablaufgarnitur	Chrom	**164.056.11**
Solar	ohne Ablaufgarnitur	Chrom	**164.048.11**

lino Wandarmatur Unterputz WV20, mit IR-Sensor, ohne Mischung

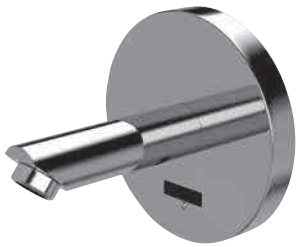

lino Wandarmatur Unterputz WV20, mit IR-Sensor, ohne Mischung, verchromt – Fertigmontageset

Berührungslose, elektronisch gesteuerte Waschtischarmatur für Unterputzmontage:

- für Kaltwasser oder vorgemischtes Wasser
- robuste Ausführung: Frontplatte und Auslauf aus Metall, verchromt
- funktionssicheres Magnetventil ROBUST (druckstoßarm)
- Infrarot-Doppelsensorik (vollautomatische Einstellung!), Mikroprozessor-Elektronik
- Rückschlagventil und Schmutzsieb (eingebaut)
- Kurz-Aus (Reinigung) und Dauer-Ein (Befüllen) (mit Click-plus auslösbar)
- Dauer-Ein- und Hygienespülung-Laufzeit (mit Funktionstaste einstellbar)
- Wassernachlaufzeit, Sensorempfindlichkeit (mit Funktionstaste einstellbar)
- 12-, 24- oder 48-Stunden-Hygienespülung (mit Funktionstaste einstellbar)
- einfache Installation in Kombination mit HANSAVAROX Grundeinheit (Rohmontageset) (nicht im Lieferumfang enthalten)
- Einbindung in das CNX Wassermanagement-System möglich
- Service APP kompatibel: Kontrolle der gespeicherten Betriebsdaten, Einstellungen und Steuerung der Funktionen

Click:	versenkte Funktionstaste – ohne Zusatzfunktionen
Click-plus:	vorstehende Funktionstaste Click-plus (Dauer-Ein, Kurz-Aus)
Ausladung (x):	120 mm / 170 mm / 220 mm
Batterie:	6 V Lithium CRP2 – handelsüblich; Lebensdauer bis zu 4 Jahren
VARIOconnect:	für Einzel- und Mehrfachstromversorgung, Datenverbindung
Betriebsdruck:	0,3–10 bar
Durchflussmenge (ca.):	6 l/min (3 bar)
Wassertemperatur (max.):	80 °C
Strahlregler:	Spar-Strahlregler, Kaskade (selbstreinigend)
Schmutzsieb:	0,3 mm Maschenweite
Sensorempfindlichkeit:	permanent automatisch selbsteinmessend
Wassernachlaufzeit:	1 s voreingestellt (mit Funktionstaste 0–10 s einstellbar)
Dauer-Ein-Laufzeit und Hygienespülung-Laufzeit:	2 min voreingestellt (mit Funktionstaste 0,5–20 min einstellbar)
Kurz-Aus:	2 min (fixiert)
Normen:	DIN EN 200; Geräuschklasse I; CE

Hinweis:

Bei Einbindung in das CNX Wassermanagement-System ist der CNX Converter separat zu bestellen.

Service APP nur in Verbindung mit BLE Converter verfügbar – keine permanente Auswertemöglichkeit.

Bei Anbindung über die Service APP ist der BLE Converter separat zu bestellen.

Notwendiges Zubehör: 220.027.00 Rohmontageset HANSAVAROX U3V

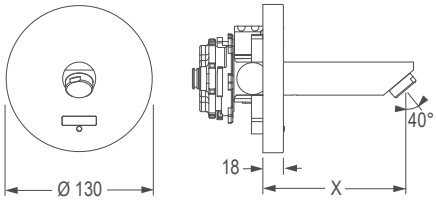

Ausführung		Funktionstaste Click-plus	Funktionstaste Click
Stromversorgung	Ausladung (x)	Bestellnummer	Bestellnummer
Batterie	120 mm	**120.311.11**	**120.331.11**
	170 mm	**120.310.11**	**120.330.11**
	220 mm	**120.312.11**	**120.332.11**
VARIOconnect	120 mm	**120.321.11**	**120.341.11**
	170 mm	**120.320.11**	**120.340.11**
	220 mm	**120.322.11**	**120.342.11**

CONTI Sanitärarmaturen GmbH | Hauptstraße 98 | 35435 Wettenberg | Deutschland | Tel. +49 641 982210 | Fax +49 641 9822150 | info@conti.plus

lino Wandarmatur Unterputz WV10, mit IR-Sensor, mit Mischung



lino Wandarmatur Unterputz WV10, mit IR-Sensor, mit Mischung, verchromt – Fertigmontageset

Berührungslose, elektronisch gesteuerte Waschtischarmatur für Unterputzmontage:

- robuste Ausführung: Frontplatte und Auslauf aus Metall, verchromt
- funktionssicheres Magnetventil ROBUST (druckstoßarm)
- Infrarot-Doppelsensorik (vollautomatische Einstellung!), Mikroprozessor-Elektronik
- Rückschlagventile und Schmutzsiebe (eingebaut)
- Heißwassersperre einstellbar
- Temperatur frei wählbar
- Kurz-Aus (Reinigung) und Dauer-Ein (Befüllen) (mit Click-plus auslösbar)
- Dauer-Ein- und Hygienespülung-Laufzeit (mit Funktionstaste einstellbar)
- Wassernachlaufzeit, Sensorempfindlichkeit (mit Funktionstaste einstellbar)
- 12-, 24- oder 48-Stunden-Hygienespülung (mit Funktionstaste einstellbar)
- einfache Installation in Kombination mit HANSAVAROX Grundeinheit (Rohmontageset) (nicht im Lieferumfang enthalten)
- Einbindung in das CNX Wassermanagement-System möglich
- Service APP kompatibel: Kontrolle der gespeicherten Betriebsdaten, Einstellungen und Steuerung der Funktionen

Click:	versenkte Funktionstaste – ohne Zusatzfunktionen
Click-plus:	vorstehende Funktionstaste Click-plus (Dauer-Ein, Kurz-Aus)
Ausladung (x):	120 mm / 170 mm / 220 mm
Batterie:	6 V Lithium CRP2 – handelsüblich; Lebensdauer bis zu 4 Jahren
VARIOconnect:	für Einzel- und Mehrfachstromversorgung, Datenverbindung
Betriebsdruck:	0,3–10 bar
Durchflussmenge (ca.):	6 l/min (3 bar)
Wassertemperatur (max.):	80 °C
Strahlregler:	Spar-Strahlregler, Kaskade (selbstreinigend)
Schmutzsiebe:	0,3 mm Maschenweite
Sensorempfindlichkeit:	permanent automatisch selbsteinmessend
Wassernachlaufzeit:	1 s voreingestellt (mit Funktionstaste 0–10 s einstellbar)
Dauer-Ein-Laufzeit und Hygienespülung-Laufzeit:	2 min voreingestellt (mit Funktionstaste 0,5–20 min einstellbar)
Kurz-Aus:	2 min (fixiert)
Normen:	DIN EN 200; Geräuschklasse I; CE

Hinweis:

Bei Einbindung in das CNX Wassermanagement-System ist der CNX Converter separat zu bestellen.

Service APP nur in Verbindung mit BLE Converter verfügbar – keine permanente Auswertemöglichkeit.

Bei Anbindung über die Service APP ist der BLE Converter separat zu bestellen.

Notwendiges Zubehör: 220.027.00 Rohmontageset HANSAVAROX U3V

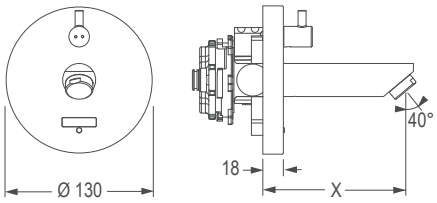

Ausführung		Funktionstaste Click-plus	Funktionstaste Click
Stromversorgung	Ausladung (x)	Bestellnummer	Bestellnummer
Batterie	120 mm	**120.471.11**	**120.371.11**
	170 mm	**120.470.11**	**120.370.11**
	220 mm	**120.472.11**	**120.372.11**
VARIOconnect	120 mm	**120.481.11**	**120.381.11**
	170 mm	**120.480.11**	**120.380.11**
	220 mm	**120.482.11**	**120.382.11**

Zubehör für lino Wandarmatur Unterputz WV10 / WV20



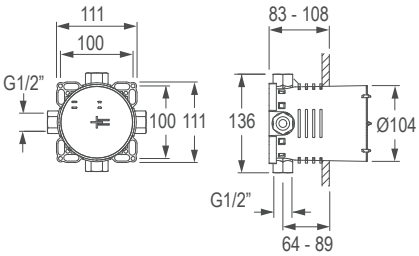

HANSAVAROX Grundeinheit U3V, Kompaktlösung, DN15 – Rohmontageset

VAROX Grundeinheit, Kompaktlösung, DN15, Unterputz-Einbaukörper:

- Einbautiefe: 83 – 108 mm
- Anschlusseinheit: entzinkungsarmes Messing (MS 63)
- Montagebox und Bauschutzkappe aus Kunststoff
- Dichtmanschette
- für Trockenausbau geeignet
- Multifix-Befestigungssystem, alle Anschlüsse G 1/2" (1 Stopfen wird mitgeliefert)
- B-Lock-Spezial-Abdrückstopfen (vormontiert)
- Spülen nach DIN 1988 mit B-Lock-Spezial-Spülstopfen
- eigensicher gegen Rückfließen im häuslichen Gebrauch (nach DIN EN 1717)

Norm: CE

Bezeichnung	Vorabsperrung	Bestellnummer
HANSAVAROX Grundeinheit U3V	ohne	**220.027.00**



Spezial-Spülstopfen nach DIN 1988

VAROX Grundeinheit, Kompaktlösung, DN15, Unterputz-Einbaukörper für HANSAVAROX Grundeinheit U3V.

Der Spezial-Spülstopfen (Zubehör) dient zur Spülung für:
- lino Waschtischarmaturen Unterputz WV10/WV20 (für Spülung zwingend notwendig)
- lino Duscharmaturen Unterputz DV30/DV35 (Spülung auch mit Abdrückstopfen möglich)

Norm: CE

Bezeichnung	Ausführung	Bestellnummer
Spezial-Spülstopfen	passend für HANSAVAROX Grundeinheit U3V	**550.024.00**

Zubehör für iQ Wandarmatur Unterputz A50

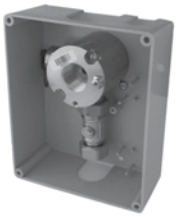

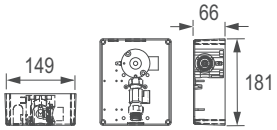

Rohmontageset U3A, für iQ Wandarmaturen Unterputz A50

- Unterputzgehäuse, Absperrventil und Schutzabdeckung
- Ventilkörper, Absperrventil (3/4 Überwurfmutter) und Befestigungsplatte
- Magnetventile, bereits eingebaut

Bezeichnung	Bezeichnung	Bestellnummer
Rohmontageset U3A	Waschtisch-Rohmontageset mit Absperrventil	**200.027.00**

CONTI Sanitärarmaturen GmbH | Hauptstraße 98 | 35435 Wettenberg | Deutschland | Tel. +49 641 982210 | Fax +49 641 9822150 | info@conti.plus

iQ Wandarmatur Unterputz A50, mit IR-Sensor, ohne Mischung





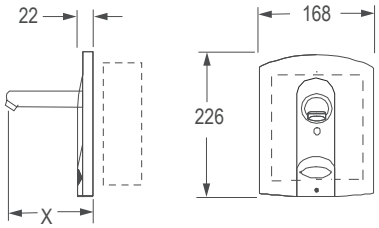

Wandarmatur iQ Unterputz A50, mit IR-Sensor, ohne Mischung, Edelstahl – Fertigmontageset

Berührungsloser, elektronisch gesteuerter Wandauslauf für Unterputzmontage:
- für Kaltwasser oder vorgemischtes Wasser
- robuste Ausführung; Frontplatte und Auslauf aus Edelstahl, gebürstet
- funktionssicheres Magnetventil ROBUST (druckstoßarm) und Spar-Strahlregler
- Infrarot-Doppelsensorik (vollautomatische Einstellung!), Mikroprozessor-Elektronik
- Kurz-Aus (Reinigung) und Dauer-Ein (Befüllen) (mit Click-plus auslösbar)
- Dauer-Ein-Laufzeit (mit Funktionstaste einstellbar)
- Wassernachlaufzeit, Sensorempfindlichkeit (mit Funktionstaste einstellbar)
- 12-, 24- oder 48-Stunden-Hygienespülung (mit Funktionstaste einstellbar)
- variable Installation durch Kombination mit Vormontageset (U3A, U2A)

Click:	versenkte Funktionstaste – ohne Zusatzfunktionen
Click-plus:	vorstehende Funktionstaste Click-plus (Dauer-Ein, Kurz-Aus)
Ausladung (x):	120 mm / 170 mm / 220 mm
Batterie:	6 V Lithium CRP2 – handelsüblich; Lebensdauer bis zu 4 Jahren
VARIOconnect:	für Einzel- und Mehrfachstromversorgung, Datenverbindung
Betriebsdruck:	0,3–10 bar
Durchflussmenge (ca.):	6 l/min (3 bar)
Wassertemperatur (max.):	80 °C
Strahlregler:	Spar-Strahlregler, Kaskade (selbstreinigend)
Schmutzsiebe:	0,5 mm Maschenweite
Sensorempfindlichkeit:	permanent automatisch selbsteinmessend
Wassernachlaufzeit:	1 s voreingestellt (mit Funktionstaste 0–10 s einstellbar)
Dauer-Ein-Laufzeit und Hygienespülung-Laufzeit:	2 min voreingestellt (mit Funktionstaste 0,5–20 min einstellbar)
Kurz-Aus:	2 min (fixiert)
Normen:	DIN EN 200; Geräuschklasse I; CE

Hinweis: Service APP nur in Verbindung mit BLE Converter verfügbar – keine permanente Auswertemöglichkeit.

Bei Anbindung über die Service APP ist der BLE Converter separat zu bestellen.

Notwendiges Zubehör: 200.027.00 Rohmontageset U3A

Ausführung		Funktionstaste Click-plus	Funktionstaste Click
Stromversorgung	Ausladung (x)	Bestellnummer	Bestellnummer
Batterie	120 mm	**100.311.00**	**100.331.00**
	170 mm	**100.310.00**	**100.330.00**
	220 mm	**100.312.00**	**100.332.00**
VARIOconnect	120 mm	**100.321.00**	**100.341.00**
	170 mm	**100.320.00**	**100.340.00**
	220 mm	**100.322.00**	**100.342.00**


CONTI

CONBASE Wandarmatur AP, IR-Sensor, ohne Mischung, Anschluss von oben

NEU



CONBASE Wandarmatur Aufputz, IR-Sensor, ohne Mischung, Auslauf 105 mm

Berührungslose, elektronisch gesteuerte Wandarmatur für Aufputzmontage:
- Anschluss von oben
- Anschluss an Kaltwasser oder vorgemischtes Wasser
- ohne Mischung

Betriebsspannung (Batterie):	6 V/DC
Betriebsspannung (Netz):	12 V/DC
Betriebsdruck:	1,5–5,0 bar
Durchflussmenge:	6 l/min (3 bar)
Wassertemperatur (max.):	70 °C
Wasserlaufzeit Einstellbereich:	3–180 s
Wasserlaufzeit Werkseinstellung:	30 s
Hygienespülung Werkseinstellung:	2 min voreingestellt (mit Click 0,5–20 min einstellbar)
Anschlussgewinde:	1/2 AG
Abmessungen (BxHxT):	220x250x185 mm
Auslaufhöhe:	135 mm
Ausladung:	165 mm
Option*:	Auslauf in Edelstahl V4A Ausladung in 290 mm

Hinweis:

Bei Einbindung in das CNX Wassermanagement-System ist der CNX Converter separat zu bestellen.

Bei Anbindung über die Service APP ist der BLE Converter separat zu bestellen.

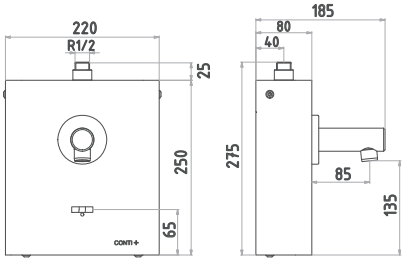

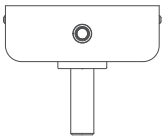



*Beispiel mit Auslauf in Edelstahl V4A

Stromversorgung	Ausladung	Farbe	Bestellnummer
Batterie	165 mm	Edelstahl matt	**CONE3518178100**
Netzbetrieb	165 mm	Edelstahl matt	**CONE3518178200**

CONBASE Wandarmatur AP, IR-Sensor, ohne Mischung, Anschluss von hinten

NEU



CONBASE Wandarmatur Aufputz, IR-Sensor, ohne Mischung, Auslauf 105 mm

Berührungslose, elektronisch gesteuerte Wandarmatur für Aufputzmontage:
- Anschluss von hinten
- Anschluss an Kaltwasser oder vorgemischtes Wasser
- ohne Mischung

Betriebsspannung (Batterie):	6 V/DC
Betriebsspannung (Netz):	12 V/DC
Betriebsdruck:	1,5–5,0 bar
Durchflussmenge:	6 l/min (3 bar)
Wassertemperatur (max.):	70 °C
Wasserlaufzeit Einstellbereich:	3–180 s
Wasserlaufzeit Werkseinstellung:	30 s
Hygienespülung Werkseinstellung:	2 min voreingestellt (mit Click 0,5–20 min einstellbar)
Anschlussgewinde:	1/2 AG
Abmessungen (BxHxT):	220x250x185 mm
Auslaufhöhe:	135 mm
Ausladung:	165 mm
Option*:	Auslauf in Edelstahl V4A Ausladung in 290 mm
Hinweis:	Bei Einbindung in das CNX Wassermanagement-System ist der CNX Converter separat zu bestellen. Bei Anbindung über die Service APP ist der BLE Converter separat zu bestellen.

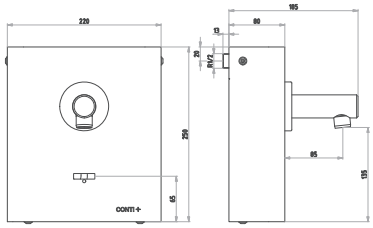

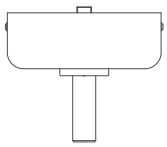

*Beispiel mit Auslauf in Edelstahl V4A



Stromversorgung	Ausladung	Farbe	Bestellnummer
Batterie	165 mm	Edelstahl matt	**CONE3519178100**
Netzbetrieb	165 mm	Edelstahl matt	**CONE3519178200**

CONTI Sanitärarmaturen GmbH | Hauptstraße 98 | 35435 Wettenberg | Deutschland | Tel. +49 641 982210 | Fax +49 641 9822150 | info@conti.plus

CONBASE Wandarmatur AP, IR-Sensor, ohne Mischung, Anschluss von oben

NEU



CONBASE Wandarmatur Aufputz, IR-Sensor, ohne Mischung, Auslauf 225 mm

Berührungslose, elektronisch gesteuerte Wandarmatur für Aufputzmontage:
- Anschluss von oben
- Anschluss an Kaltwasser oder vorgemischtes Wasser
- ohne Mischung

Betriebsspannung (Batterie):	6 V/DC
Betriebsspannung (Netz):	12 V/DC
Betriebsdruck:	1,5–5,0 bar
Durchflussmenge:	6 l/min (3 bar)
Wassertemperatur (max.):	70 °C
Wasserlaufzeit Einstellbereich:	3–180 s
Wasserlaufzeit Werkseinstellung:	30 s
Hygienespülung Werkseinstellung:	2 min voreingestellt (mit Click 0,5–20 min einstellbar)
Anschlussgewinde:	1/2 AG
Abmessungen (BxHxT):	220x250x305 mm
Auslaufhöhe:	135 mm
Ausladung:	290 mm

Hinweis:

Bei Einbindung in das CNX Wassermanagement-System ist der CNX Converter separat zu bestellen.

Bei Anbindung über die Service APP ist der BLE Converter separat zu bestellen.

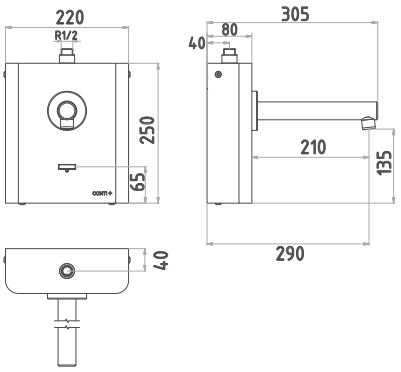

Stromversorgung	Ausladung	Farbe	Bestellnummer
Batterie	290 mm	Edelstahl matt	**CONE3518178120**
Netzbetrieb	290 mm	Edelstahl matt	**CONE3518178220**

CONBASE Wandarmatur AP, IR-Sensor, ohne Mischung, Anschluss von hinten

NEU



HYG DN 15 CNX APP

CONBASE Wandarmatur Aufputz, IR-Sensor, ohne Mischung, Auslauf 225 mm

Berührungslose, elektronisch gesteuerte Wandarmatur für Aufputzmontage:
- Anschluss von hinten
- Anschluss an Kaltwasser oder vorgemischtes Wasser
- ohne Mischung

Betriebsspannung (Batterie):	6 V/DC
Betriebsspannung (Netz):	12 V/DC
Betriebsdruck:	1,5–5,0 bar
Durchflussmenge:	6 l/min (3 bar)
Wassertemperatur (max.):	70 °C
Wasserlaufzeit Einstellbereich:	3–180 s
Wasserlaufzeit Werkseinstellung:	30 s
Hygienespülung Werkseinstellung:	2 min voreingestellt (mit Click 0,5–20 min einstellbar)
Anschlussgewinde:	1/2 AG
Abmessungen (BxHxT):	220x250x305 mm
Auslaufhöhe:	135 mm
Ausladung:	290 mm

Hinweis:

Bei Einbindung in das CNX Wassermanagement-System ist der CNX Converter separat zu bestellen.

Bei Anbindung über die Service APP ist der BLE Converter separat zu bestellen.

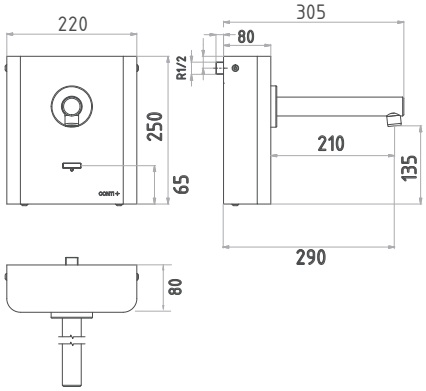

Stromversorgung	Ausladung	Farbe	Bestellnummer
Batterie	290 mm	Edelstahl matt	**CONE3519178120**
Netzbetrieb	290 mm	Edelstahl matt	**CONE3519178220**

CONTI Sanitärarmaturen GmbH | Hauptstraße 98 | 35435 Wettenberg | Deutschland | Tel. +49 641 982210 | Fax +49 641 9822150 | info@conti.plus

lino Wandarmatur Aufputz K10, mit IR-Sensor, mit Mischung





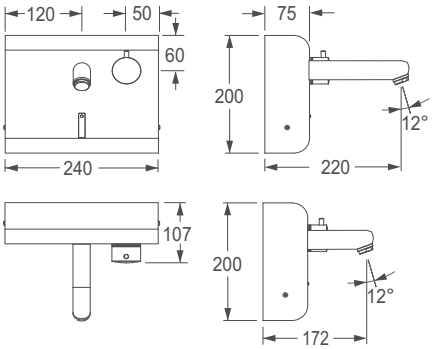

lino Wandarmatur Aufputz K10, mit IR-Sensor, mit Mischung, Edelstahl

Berührungslose, elektronisch gesteuerte Wandarmatur für Aufputzmontage:

- robustes Edelstahlgehäuse mit starrem Auslauf (nicht schwenkbar)
- Infrarot-Sensorik (vollautomatische Einstellung!), Mikroprozessor-Elektronik
- funktionssicheres Magnetventil ROBUST (druckstoßarm) und Spar-Strahlregler
- Rückschlagventile und Schmutzsiebe (eingebaut)
- Kurz-Aus (Reinigung) und Dauer-Ein (Befüllen) (mit Click-plus auslösbar)
- Dauer-Ein- und Hygienespülung-Laufzeit (mit Funktionstaste einstellbar)
- Wassernachlaufzeit, Sensorempfindlichkeit (mit Funktionstaste einstellbar)
- 12-, 24- oder 48-Stunden-Hygienespülung (mit Funktionstaste einstellbar)
- Installation: mit Montagerahmen an Wand befestigt; nach vorne aufklappbar
- Einbindung in das CNX Wassermanagement-System möglich
- Service APP kompatibel: Kontrolle der gespeicherten Betriebsdaten, Einstellungen und Steuerung der Funktionen

Click:	versenkte Funktionstaste – ohne Zusatzfunktionen
Click-plus:	vorstehende Funktionstaste Click-plus (Dauer-Ein, Kurz-Aus)
Ausladung:	172 mm / 220 mm
Batterie:	6 V Lithium CRP2 – handelsüblich; Lebensdauer bis zu 4 Jahren
Netzbetrieb Unterputz:	Netzgerät 230 V/DC / 6 V/DC
Betriebsdruck:	0,3–10 bar
Durchflussmenge (ca.):	6,5 l/min (3 bar)
Wassertemperatur (max.):	80 °C
Strahlregler:	Spar-Strahlregler, Kaskade (selbstreinigend)
Druckschlauch:	350 mm
Eckventilanschlüsse:	G 3/8"
Schmutzsiebe:	0,5 mm Maschenweite
Sensorempfindlichkeit:	permanent automatisch selbsteinmessend
Wassernachlaufzeit:	1 s voreingestellt (mit Funktionstaste 0–10 s einstellbar)
Dauer-Ein-Laufzeit und Hygienespülung-Laufzeit:	2 min voreingestellt (mit Funktionstaste 0,5–20 min einstellbar)
Kurz-Aus:	2 min (fixiert)
Normen:	DIN EN 200; Geräuschklasse I; CE
Optionen:	Umbauset Temperaturgriff mit festem Temperaturanschlag bei 42 °C
Hinweis:	Bei Einbindung in das CNX Wassermanagement-System ist der CNX Converter separat zu bestellen.
	Bei Anbindung über die Service APP ist der BLE Converter separat zu bestellen.

Ausführung		Funktionstaste Click-plus	Funktionstaste Click
Stromversorgung	Ausladung (x)	Bestellnummer	Bestellnummer
Batterie	172 mm	**110.250.00**	**110.270.00**
	220 mm	**110.250.01**	**110.270.01**
Unterputz-Netzgerät	172 mm	**110.260.00**	**110.280.00**
	220 mm	**110.260.01**	**110.280.01**

lino Wandarmatur Aufputz K20, mit IR-Sensor, ohne Mischung





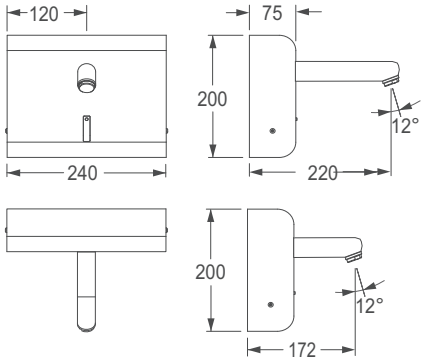

lino Wandarmatur Aufputz K20, mit IR-Sensor, ohne Mischung, Edelstahl

Berührungslose, elektronisch gesteuerte Wandarmatur für Aufputzmontage:

- für Kaltwasser oder vorgemischtes Wasser
- robustes Edelstahlgehäuse mit starrem Auslauf (nicht schwenkbar)
- Infrarot-Sensorik (vollautomatische Einstellung!), Mikroprozessor-Elektronik
- funktionssicheres Magnetventil ROBUST (druckstoßarm) und Spar-Strahlregler
- Kaltwasseranschluss mit flexiblem Druckschlauch, Schmutzsieb (eingebaut)
- Kurz-Aus (Reinigung) und Dauer-Ein (Befüllen) (mit Funktionstaste auslösbar)
- Dauer-Ein- und Hygienespülung-Laufzeit (mit Funktionstaste einstellbar)
- Wassernachlaufzeit, Sensorempfindlichkeit (mit Funktionstaste einstellbar)
- 12-, 24- oder 48-Stunden-Hygienespülung (mit Funktionstaste einstellbar)
- Installation: mit Montagerahmen an Wand befestigt; nach vorne aufklappbar
- Einbindung in das CNX Wassermanagement-System möglich
- Service APP kompatibel: Kontrolle der gespeicherten Betriebsdaten, Einstellungen und Steuerung der Funktionen

Click:	versenkte Funktionstaste – ohne Zusatzfunktionen
Ausladung:	172 mm / 220 mm
Batterie:	6 V Lithium CRP2 – handelsüblich; Lebensdauer bis zu 4 Jahren
Netzbetrieb Unterputz:	Netzgerät 230 V/DC / 6 V/DC
Betriebsdruck:	0,3 – 10 bar
Durchflussmenge (ca.):	6,5 l/min (3 bar)
Wassertemperatur (max.):	80 °C
Strahlregler:	Spar-Strahlregler, Kaskade (selbstreinigend)
Druckschlauch:	350 mm
Eckventilanschluss:	G 3/8"
Schmutzsieb:	0,5 mm Maschenweite
Sensorempfindlichkeit:	permanent automatisch selbsteinmessend
Wassernachlaufzeit:	1 s voreingestellt (mit Funktionstaste 0 – 10 s einstellbar)
Dauer-Ein-Laufzeit und Hygienespülung-Laufzeit:	2 min voreingestellt (mit Funktionstaste 0,5 – 20 min einstellbar)
Kurz-Aus:	2 min (fixiert)
Normen:	DIN EN 200; Geräuschklasse I; CE

Hinweis: Bei Einbindung in das CNX Wassermanagement-System ist der CNX Converter separat zu bestellen.

Bei Anbindung über die Service APP ist der BLE Converter separat zu bestellen.

Ausführung



Funktionstaste Click

Stromversorgung	Ausladung (x)	Farbe	Bestellnummer
Batterie	172 mm	Edelstahl	**110.230.00**
	220 mm		**110.230.01**
Netzbetrieb	172 mm	Edelstahl	**110.240.00**
	220 mm		**110.240.01**

CONTI Sanitärarmaturen GmbH | Hauptstraße 98 | 35435 Wettenberg | Deutschland | Tel. +49 641 982210 | Fax +49 641 9822150 | info@conti.plus

lino Wandarmatur Aufputz K30, mit IR-Sensor, mit Thermostat





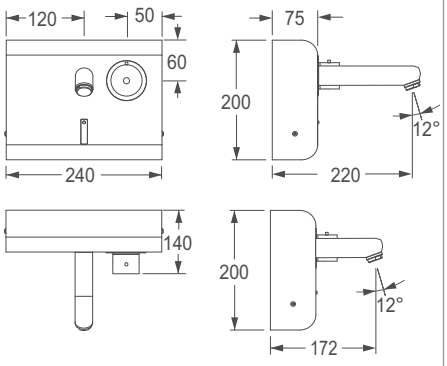

lino Wandarmatur Aufputz K30, mit IR-Sensor, mit Thermostat, Edelstahl

Berührungslose, elektronisch gesteuerte Wandarmatur für Aufputzmontage:

- robustes Edelstahlgehäuse mit starrem Auslauf (nicht schwenkbar)
- Infrarot-Sensorik (vollautomatische Einstellung!), Mikroprozessor-Elektronik
- funktionssicheres Magnetventil ROBUST (druckstoßarm) und Spar-Strahlregler
- Kaltwasseranschluss mit flexiblem Druckschlauch, Schmutzsiebe (eingebaut)
- Kurz-Aus (Reinigung) und Dauer-Ein (Befüllen) (mit Click-plus auslösbar)
- Dauer-Ein- und Hygienespülung-Laufzeit (mit Funktionstaste einstellbar)
- Wassernachlaufzeit, Sensorempfindlichkeit (mit Funktionstaste einstellbar)
- 12-, 24- oder 48-Stunden-Hygienespülung (mit Funktionstaste einstellbar)
- Installation: mit Montagerahmen an Wand befestigt; nach vorne aufklappbar
- Einbindung in das CNX Wassermanagement-System möglich
- Service APP kompatibel: Kontrolle der gespeicherten Betriebsdaten, Einstellungen und Steuerung der Funktionen

Click:	versenkte Funktionstaste – ohne Zusatzfunktion
Click-plus:	vorstehende Funktionstaste Click-plus (Dauer-Ein, Kurz-Aus)
Ausladung:	172 mm / 220 mm
Batterie:	6 V Lithium CRP2 – handelsüblich; Lebensdauer bis zu 4 Jahren
Netzbetrieb Unterputz:	Netzgerät 230 V/DC / 6 V/DC
Betriebsdruck:	0,3–10 bar
Durchflussmenge (ca.):	6,5 l/min (3 bar)
Wassertemperatur (max.):	80 °C
Strahlregler:	Spar-Strahlregler, Kaskade (selbstreinigend)
Druckschlauch:	350 mm
Eckventilanschlüsse:	G 3/8"
Schmutzsiebe:	0,5 mm Maschenweite
Sensorempfindlichkeit:	permanent automatisch selbsteinmessend
Wassernachlaufzeit:	1 s voreingestellt (mit Funktionstaste 0–10 s einstellbar)
Dauer-Ein-Laufzeit und Hygienespülung-Laufzeit:	2 min voreingestellt (mit Funktionstaste 0,5–20 min einstellbar)
Kurz-Aus:	2 min (fixiert)
Normen:	DIN EN 200; Geräuschklasse I; CE
Optionen:	Umbauset Temperaturgriff mit festem Temperaturanschlag bei 42 °C, optional mit Piezo-Taster lieferbar.
Hinweis:	Bei Einbindung in das CNX Wassermanagement-System ist der CNX Converter separat zu bestellen. Bei Anbindung über die Service APP ist der BLE Converter separat zu bestellen.

Ausführung		Funktionstaste Click-plus	Funktionstaste Click
Stromversorgung	Ausladung (x)	Bestellnummer	Bestellnummer
Batterie	172 mm	**110.251.00**	**110.271.00**
	220 mm	**110.251.01**	**110.271.01**
Unterputz-Netzgerät	172 mm	**110.261.00**	**110.281.00**
	220 mm	**110.261.01**	**110.281.01**

lino Wandarmatur Aufputz W35, mit IR-Sensor, mit Thermostat





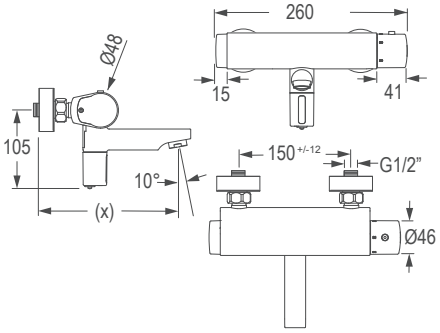

lino Wandarmatur Aufputz W35, mit IR-Sensor, mit Thermostat, verchromt

Berührungslose, elektronisch gesteuerte Wandarmatur für Aufputzmontage:

- robuste Ausführung, Armaturenkörper aus Messing verchromt
- Auslauf und Sensor fixiert
- Infrarot-Doppelsensorik (vollautomatische Einstellung!), Mikroprozessor-Elektronik
- funktionssicheres Magnetventil ROBUST (druckstoßarm) und Spar-Strahlregler
- Temperatur frei wählbar (über funktionssichere Thermostatkartusche)
- mit Verbrühschutz und autothermischem Schutz
- Kurz-Aus (Reinigung) und Dauer-Ein (Befüllen) (mit Click-plus auslösbar)
- Dauer-Ein-Laufzeit (mit Funktionstaste einstellbar)
- Wassernachlaufzeit, Sensorempfindlichkeit (mit Funktionstaste einstellbar)
- 12-, 24- oder 48-Stunden-Hygienespülung (mit Funktionstaste aktivierbar)
- inkl. S-Anschlüsse 3/4" und Rosetten (Absperrung optional)
- Service APP kompatibel: Kontrolle der gespeicherten Betriebsdaten, Einstellungen und Steuerung der Funktionen

Batterie:	6 V Lithium CRP2 – handelsüblich; Lebensdauer bis zu 4 Jahren
Ausladung (x):	200 mm / 260 mm
Betriebsdruck:	0,3–10 bar
Durchflussmenge (ca.):	5 l/min (3 bar)
Wassertemperatur (max.):	80 °C
Strahlregler:	Spar-Strahlregler, Kaskade (selbstreinigend)
Schmutzsieb:	0,5 mm Maschenweite
Sensorempfindlichkeit:	permanent automatisch selbsteinmessend
Wassernachlaufzeit:	1 s voreingestellt (mit Funktionstaste 0–10 s einstellbar)
Dauer-Ein-Laufzeit:	2 min voreingestellt (mit Funktionstaste 0,5–20 min einstellbar)
Hygienespülung-Laufzeit:	mit Funktionstaste 3 s–20 min einstellbar; 2 min (fixiert)
Kurz-Aus:	2 min (fixiert)
Normen:	DIN EN 200; CE

Optionales Zubehör:
550.069.11 Umbauset Temperaturgriff mit festem Temperaturanschlag bei 42 °C

Hinweis:

Service APP nur in Verbindung mit BLE Converter verfügbar – keine permanente Auswertemöglichkeit.

Bei Anbindung über die Service APP ist der BLE Converter separat zu bestellen.

Stromversorgung	Ausladung (x)	Farbe	Bestellnummer
Batterie	200 mm	Chrom	**110.305.11**
	260 mm	Chrom	**110.306.11**

CONTI Sanitärarmaturen GmbH | Hauptstraße 98 | 35435 Wettenberg | Deutschland | Tel. +49 641 982210 | Fax +49 641 9822150 | info@conti.plus

lino Wandarmatur Aufputz W45, mit berührungsloser Start/Stopp-Funktion





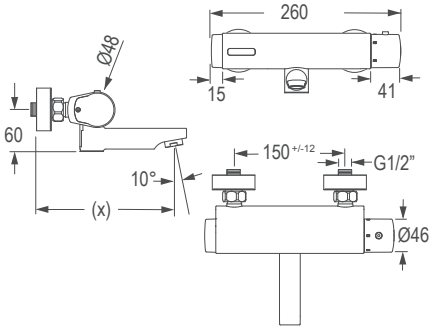

lino Wandarmatur Aufputz W45, mit berührungsloser Start/Stopp-Funktion, mit Thermostat, verchromt

Elektronisch gesteuerte Wandarmatur für Aufputzmontage mit berührungsloser Start/Stopp-Funktion (Nahsensor):

- robuste Ausführung, Armaturenkörper aus Messing verchromt
- Auslauf fixiert
- Infrarot-Doppelsensorik (Nahsensor), Mikroprozessor-Elektronik
- funktionssicheres Magnetventil ROBUST (druckstoßarm) und Spar-Strahlregler
- Temperatur frei wählbar (über funktionssichere Thermostatkartusche)
- mit Verbrühschutz und autothermischem Schutz
- Kurz-Aus (Reinigung) und Dauer-Ein (Befüllen) (mit Touch auslösbar)
- Dauer-Ein- und Hygienespülung-Laufzeit (mit Touch einstellbar)
- Wasserlaufzeit, Sensorempfindlichkeit (mit Touch einstellbar)
- 12-, 24- oder 48-Stunden-Hygienespulung (mit Touch aktivierbar)
- inkl. S-Anschlüsse 3/4" und Rosetten (Absperrung optional)
- Service APP kompatibel: Kontrolle der gespeicherten Betriebsdaten, Einstellungen und Steuerung der Funktionen

Batterie:	6 V Lithium CRP2 – handelsüblich; Lebensdauer bis zu 4 Jahren
Ausladung (x):	200 mm / 260 mm
Betriebsdruck:	0,3–10 bar
Durchflussmenge (ca.):	5 l/min (3 bar)
Wassertemperatur (max.):	80 °C
Strahlregler:	Spar-Strahlregler, Kaskade (selbstreinigend)
Schmutzsieb:	0,5 mm Maschenweite
Wasserlaufzeit:	7 s voreingestellt (mit Touch 1–30 s einstellbar)
Dauer-Ein-Laufzeit und Hygienespülung-Laufzeit:	2 min voreingestellt (mit Touch 0,5–20 min einstellbar)
Kurz-Aus:	2 min (fixiert)
Normen:	DIN EN 200; CE

Optionales Zubehör:
550.016.11 S-Anschluss absperrbar, zu Wandarmatur Aufputz, verchromt
550.069.11 Umbauset Temperaturgriff mit festem Temperaturanschlag bei 42 °C

Hinweis:

Service APP nur in Verbindung mit BLE Converter verfügbar – keine permanente Auswertemöglichkeit.

Bei Anbindung über die Service APP ist der BLE Converter separat zu bestellen.

Stromversorgung	Ausladung (x)	Farbe	Bestellnummer
Batterie	200 mm	Chrom	**110.307.11**
	260 mm	Chrom	**110.308.11**

CONGENIAL 2er Reihenwaschplatz Edelstahl, Thermostat, Piezo-Taster, DN15





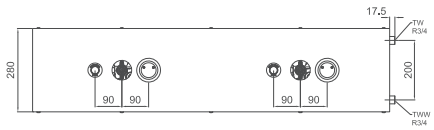

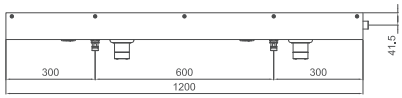

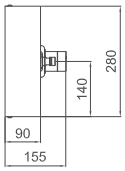

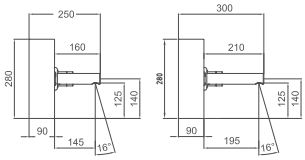



* Beispiel mit Zubehör
Auslauf 170 / 220 mm

CONGENIAL 2er Reihenwaschplatz Edelstahl, eckig, Thermostat, Piezo-Taster, DN15

Reihenwaschplatz mit zwei elektronischen Waschtisch-Wandarmaturen, ausgeführt in Nennweite DN15. Mit thermostatischer Mischeinrichtung zum Anschluss an Kalt- und Warmwasser. Einsatzbereich im Neubau und Sanierung in öffentlichen, halböffentlichen und gewerblichen Sanitärräumen.

- Reihenwaschplatz mit eckiger Abdeckung; Befestigung über Senkkopfschrauben
- Abdeckung: Edelstahl 1.4301, alle sichtbaren Oberflächen: Edelstahl gebürstet
- Verbindungsleitung über Flexschläuche ausgeführt
- Multifunktionswerkzeug für Wartungsarbeiten
- adaptive Multifunktions-Wasserstrecke CONGENIAL mit Magnetventil 6 V/DC ROBUST, bistabil
- Upgrade- und Umrüstfunktionalitäten
- Armaturenkörper: entzinkungsbeständiges Pressmessing, als hochwertige Thermostatbatterie, Thermostatgriff: Messing verchromt
- sichtbare Komponenten aus massivem, hochglanzverchromtem Messing, mit Sicherheitsanschlag
- Wahlmöglichkeit des Temperatureinstellbereichs
- integrierte Rückflussverhinderer im Bypass und Rückflussverhinderer und Siebkartuschen für Wasserzuläufe
- alle Funktionsteile ohne Ausbau des Armaturenkörpers bei Wartungsarbeiten demontierbar
- elektronische Bedienung der Wasserflussauslösung über Piezo-Taster mit Start/Stopp-Funktion; Piezo-Taster: Farbring rot, Rosette hochglanzverchromt
- Wasserlaufzeit mit Piezo-Taster oder die Service APP einstellbar

Ausführungsoptionen:

Hygienespülung (Netz):
Hygienespülung (elektronisch): Die Hygienespülung kann bei elektronischen Armaturen durch die Programmierung über den Piezo-Taster oder die Service APP pro Armatur vorgenommen werden.

CNX Wassermanagement-System:
Einbindung der Armatur in das softwaregeführte Armaturenmanagement-System zur automatischen Abbildung von Hygiene-, System- und Sicherheitsfunktionen elektronischer Dusch-, Waschtisch- und Urinalarmaturen auf BUS-Ebene. Parametrisierung von Einzelarmaturen und Armaturen-Gruppen. Manipulationssichere Dokumentation aller Betriebs-, Aktions- und Funktionsmeldungen.

Wasserlaufzeit CNX:
Die Wasserlaufzeit kann bei elektronischen Armaturen, eingebunden in das CNX Wassermanagement-System, durch die Software-Parametereinstellungen pro Armatur oder Armaturen-Gruppe eingestellt sowie deaktiviert werden.

Hygienespülung CNX:
Die Hygienespülung kann bei elektronischen Armaturen, eingebunden in das CNX Wassermanagement-System, durch die Software-Parametereinstellungen pro Armatur oder Armaturen-Gruppe als Intervall- oder Kalenderfunktion eingestellt sowie deaktiviert werden.

Thermische Desinfektion CNX:
Die thermische Desinfektion kann bei elektronischen Armaturen, eingebunden in das CNX Wassermanagement-System, durch die Software-Parametereinstellungen pro Armaturen-Gruppe als Kalenderfunktion eingestellt werden.

Reinigungsstopp CNX:
Der Betriebsstopp (Reinigungsstopp), Unterbrechung der Nutzungsfunktion, kann bei elektronischen Armaturen, eingebunden in das CNX Wassermanagement-System, durch die Software-Parametereinstellungen pro Armatur oder Armaturen-Gruppe als Kalenderfunktion eingestellt werden.

CONTI Sanitärarmaturen GmbH | Hauptstraße 98 | 35435 Wettenberg | Deutschland | Tel. +49 641 982210 | Fax +49 641 9822150 | info@conti.plus

CONGENIAL 2er Reihenwaschplatz Edelstahl, Thermostat, Piezo-Taster, DN15

Technische Daten:

Betriebsspannung (Netz):	12 V/DC
Betriebsspannung (CNX):	30 V/DC
Betriebsdruck:	1,5–5,0 bar
Wassertemperatur Normalbetrieb (max.):	70 °C
Wassertemperatur thermische Desinfektion:	kurzzeitig, zur therm. Desinfektion, 80 °C
Durchflussmenge DN15:	0,15 l/s (Durchflussmengenregler)
Durchflussmenge bei thermischer Desinfektion DN15:	0,05 l/s (Durchflussmengenregler)
Wasserlaufzeit Einstellbereich:	3–180 s
Wasserlaufzeit Werkseinstellung:	30 s
Hygienespülung Einstellbereich:	12, 24 oder 72 h, deaktivierbar über Einstellung am Piezo-Taster, andere Hygienespülintervalle über Service APP einstellbar
Hygienespülung Werkseinstellung:	12 h nach letzter Wasserflussauslösung, 30 s Wasserlaufzeit
Elektronische Schutzart:	IP68
Abmessungen (BxHxT):	1200x280x90 mm
Abstand Waschplatzarmaturen:	600 mm

Notwendige Zusatzartikel:
Zentralnetzgerät oder CNX Steuerzentrale
CONO820170 / CONO820220
Ausläufe 170 / 220 mm*

Optionales Zubehör
Nachrüstset elektronische thermische Desinfektion

Ausführung	Stromversorgung	Hygienespülung	Netzbetrieb CNX	Therm. Desinfektion CNX	Reinigungsstopp	Bestellnummer
	12 V/DC Netzgerät in Ausführung Aufputz (siehe Kapitel Zubehör)	•				**CONE7312201200**
CNX	30 V/DC Netzgerät zu CNX Steuerzentrale (siehe Kapitel Zubehör)	•	•		•	**CONE7312201336**
		•	•	•	•	**CONE7312201360**

Zu-behör			
	(siehe Zubehör für CONGENIAL Reihenwaschplatz)	Auslauf 170 mm, verchromt	**CONO820170**
		Auslauf 220 mm, verchromt	**CONO820220**

CONGENIAL 3er Reihenwaschplatz Edelstahl, Thermostat, Piezo-Taster, DN15





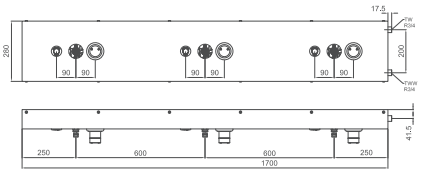

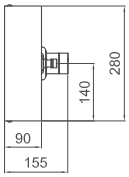

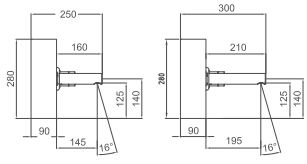



* Beispiel mit Zubehör
Auslauf 170 / 220 mm

CONGENIAL 3er Reihenwaschplatz Edelstahl, eckig, Thermostat, Piezo-Taster, DN15

Reihenwaschplatz mit drei elektronischen Waschtisch-Wandarmaturen, ausgeführt in Nennweite DN15. Mit thermostatischer Mischeinrichtung zum Anschluss an Kalt- und Warmwasser. Einsatzbereich im Neubau und Sanierung in öffentlichen, halböffentlichen und gewerblichen Sanitärräumen.

- Reihenwaschplatz mit eckiger Abdeckung; Befestigung über Senkkopfschrauben
- Abdeckung: Edelstahl 1.4301, alle sichtbaren Oberflächen: Edelstahl gebürstet
- Verbindungsleitung über Flexschläuche ausgeführt
- Multifunktionswerkzeug für Wartungsarbeiten
- adaptive Multifunktions-Wasserstrecke CONGENIAL mit Magnetventil 6 V/DC ROBUST, bistabil
- Upgrade- und Umrüstfunktionalitäten
- Armaturenkörper: entzinkungsbeständiges Pressmessing, als hochwertige Thermostatbatterie, Thermostatgriff: Messing verchromt
- sichtbare Komponenten aus massivem, hochglanzverchromtem Messing, mit Sicherheitsanschlag
- Wahlmöglichkeit des Temperatureinstellbereichs
- integrierte Rückflussverhinderer im Bypass und Rückflussverhinderer und Siebkartuschen für Wasserzuläufe
- alle Funktionsteile ohne Ausbau des Armaturenkörpers bei Wartungsarbeiten demontierbar
- elektronische Bedienung der Wasserflussauslösung über Piezo-Taster mit Start/Stopp-Funktion; Piezo-Taster: Farbring rot, Rosette hochglanzverchromt
- Wasserlaufzeit mit Piezo-Taster oder die Service APP einstellbar

Ausführungsoptionen:

Hygienespülung (Netz):
Hygienespülung (elektronisch): Die Hygienespülung kann bei elektronischen Armaturen durch die Programmierung über den Piezo-Taster oder die Service APP pro Armatur vorgenommen werden.

CNX Wassermanagement-System:
Einbindung der Armatur in das softwaregeführte Armaturenmanagement-System zur automatischen Abbildung von Hygiene-, System- und Sicherheitsfunktionen elektronischer Dusch-, Waschtisch- und Urinalarmaturen auf BUS-Ebene. Parametrisierung von Einzelarmaturen und Armaturen-Gruppen. Manipulationssichere Dokumentation aller Betriebs-, Aktions- und Funktionsmeldungen.

Wasserlaufzeit CNX:
Die Wasserlaufzeit kann bei elektronischen Armaturen, eingebunden in das CNX Wassermanagement-System, durch die Software-Parametereinstellungen pro Armatur oder Armaturen-Gruppe eingestellt sowie deaktiviert werden.

Hygienespülung CNX:
Die Hygienespülung kann bei elektronischen Armaturen, eingebunden in das CNX Wassermanagement-System, durch die Software-Parametereinstellungen pro Armatur oder Armaturen-Gruppe als Intervall- oder Kalenderfunktion eingestellt sowie deaktiviert werden.

Thermische Desinfektion CNX:
Die thermische Desinfektion kann bei elektronischen Armaturen, eingebunden in das CNX Wassermanagement-System, durch die Software-Parametereinstellungen pro Armaturen-Gruppe als Kalenderfunktion eingestellt werden.

Reinigungsstopp CNX:
Der Betriebsstopp (Reinigungsstopp), Unterbrechung der Nutzungsfunktion, kann bei elektronischen Armaturen, eingebunden in das CNX Wassermanagement-System, durch die Software-Parametereinstellungen pro Armatur oder Armaturen-Gruppe als Kalenderfunktion eingestellt werden.

CONGENIAL 3er Reihenwaschplatz Edelstahl, Thermostat, Piezo-Taster, DN15

Technische Daten:

Betriebsspannung (Netz):	12 V/DC
Betriebsspannung (CNX):	30 V/DC
Betriebsdruck:	1,5–5,0 bar
Wassertemperatur Normalbetrieb (max.):	70 °C
Wassertemperatur thermische Desinfektion:	kurzzeitig, zur therm. Desinfektion, 80 °C
Durchflussmenge DN15:	0,15 l/s (Durchflussmengenregler)
Durchflussmenge bei thermischer Desinfektion DN15:	0,05 l/s (Durchflussmengenregler)
Wasserlaufzeit Einstellbereich:	3–180 s
Wasserlaufzeit Werkseinstellung:	30 s
Hygienespülung Einstellbereich:	12, 24 oder 72 h, deaktivierbar über Einstellung am Piezo-Taster, andere Hygienespülintervalle über Service APP einstellbar
Hygienespülung Werkseinstellung:	12 h nach letzter Wasserflussauslösung, 30 s Wasserlaufzeit
Elektronische Schutzart:	IP68
Abmessungen (BxHxT):	1700x280x90 mm
Abstand Waschplatzarmaturen:	600 mm

Notwendige Zusatzartikel:
Zentralnetzgerät oder CNX Steuerzentrale
CONO820170 / CONO820220
Ausläufe 170 / 220 mm*

Optionales Zubehör
Nachrüstset elektronische thermische Desinfektion

Ausführung	Stromversorgung	Hygienespülung	Netzbetrieb CNX	Therm. Desinfektion CNX	Reinigungsstopp	Bestellnummer
	12 V/DC Netzgerät in Ausführung Aufputz (siehe Kapitel Zubehör)	•				**CONE7313201200**
CNX	30 V/DC Netzgerät zu CNX Steuerzentrale (siehe Kapitel Zubehör)	•	•		•	**CONE7313201336**
		•	•	•	•	**CONE7313201360**

Zu-behör			
	(siehe Zubehör für CONGENIAL Reihenwaschplatz)	Auslauf 170 mm, verchromt	**CONO820170**
		Auslauf 220 mm, verchromt	**CONO820220**

Set CONGENIAL 2er Reihenwaschplatz



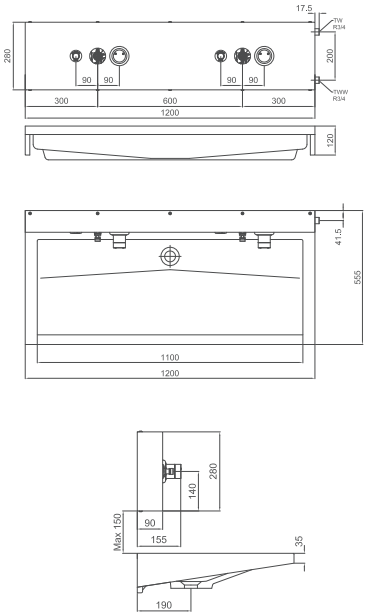

Set CONGENIAL 2er Reihenwaschplatz mit StoneTec-PRO Futura K 1100 Waschrinne, DN15, Netzbetrieb, Edelstahl

Reihenwaschplatz mit zwei elektronischen Waschtisch-Wandarmaturen, ausgeführt in Nennweite DN15. Mit thermostatischer Mischeinrichtung zum Anschluss an Kalt- und Warmwasser. Maßlich abgestimmt auf die StoneTec-PRO Futura K 1100 Waschrinne. Einsatzbereich im Neubau und Sanierung in öffentlichen, halböffentlichen und gewerblichen Sanitärräumen.

Set, bestehend aus:
- 1 Stück CONGENIAL 2er Reihenwaschplatz Edelstahl, CONE7312201200
- 1 Stück StoneTec-PRO Futura K 1100 Waschrinne, CONW1104401

Notwendige Zusatzartikel:
Ausläufe

Bezeichnung	Ausführung	Material / Farbe	Bestellnummer
Set CONGENIAL 2er Reihenwaschplatz	Netzbetrieb	Edelstahl/ StoneTec-PRO	**CONE7312221200**



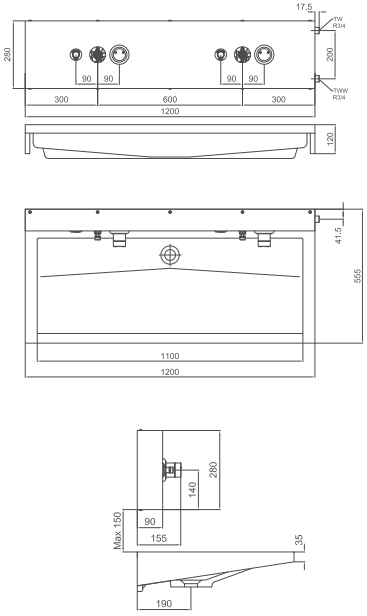

Set CONGENIAL 2er Reihenwaschplatz mit StoneTec-PRO Futura K 1100 Waschrinne, DN15, CNX, Edelstahl

Reihenwaschplatz mit zwei elektronischen Waschtisch-Wandarmaturen, ausgeführt in Nennweite DN15. Mit thermostatischer Mischeinrichtung zum Anschluss an Kalt- und Warmwasser. Maßlich abgestimmt auf die StoneTec-PRO Futura K 1100 Waschrinne. Einsatzbereich im Neubau und Sanierung in öffentlichen, halböffentlichen und gewerblichen Sanitärräumen.

Set, bestehend aus:
- 1 Stück CONGENIAL 2er Reihenwaschplatz Edelstahl, CONE7312201336
- 1 Stück StoneTec-PRO Futura K 1100 Waschrinne, CONW1104401

Notwendige Zusatzartikel:
Ausläufe

Bezeichnung	Ausführung	Material / Farbe	Bestellnummer
Set CONGENIAL 2er Reihenwaschplatz	CNX	Edelstahl/ StoneTec-PRO	**CONE7312221336**

CONTI Sanitärarmaturen GmbH | Hauptstraße 98 | 35435 Wettenberg | Deutschland | Tel. +49 641 982210 | Fax +49 641 9822150 | info@conti.plus

Set CONGENIAL 2er Reihenwaschplatz



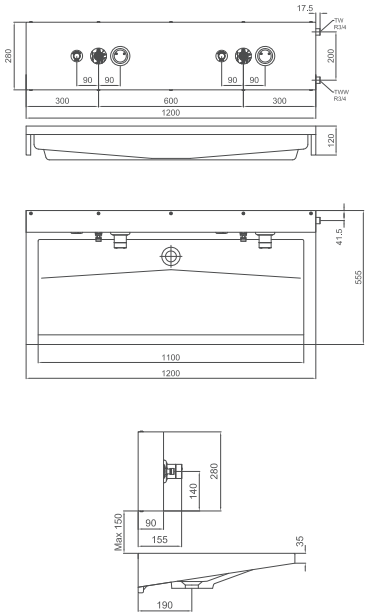

Set CONGENIAL 2er Reihenwaschplatz mit StoneTec-PRO Futura K 1100 Waschrinne, DN15, CNX TD, Edelstahl

Reihenwaschplatz mit zwei elektronischen Waschtisch-Wandarmaturen, ausgeführt in Nennweite DN15. Mit thermostatischer Mischeinrichtung zum Anschluss an Kalt- und Warmwasser. Maßlich abgestimmt auf die StoneTec-PRO Futura K 1100 Waschrinne. Einsatzbereich im Neubau und Sanierung in öffentlichen, halböffentlichen und gewerblichen Sanitärräumen.

Set, bestehend aus:
- 1 Stück CONGENIAL 2er Reihenwaschplatz Edelstahl, CONE7312201360
- 1 Stück StoneTec-PRO Futura K 1100 Waschrinne, CONW1104401

Notwendige Zusatzartikel:
Ausläufe

Bezeichnung	Ausführung	Material / Farbe	Bestellnummer
Set CONGENIAL 2er Reihenwaschplatz	CNX TD	Edelstahl / StoneTec-PRO	**CONE7312221360**



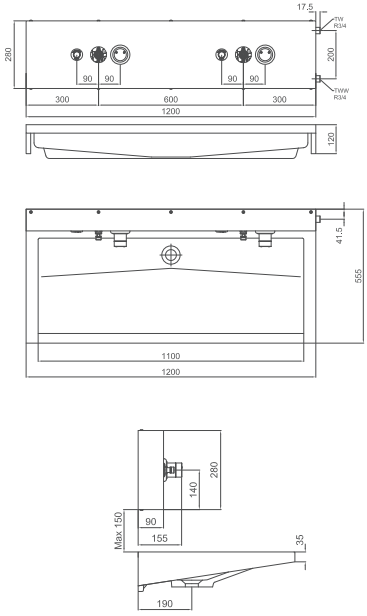

Set CONGENIAL 2er Reihenwaschplatz mit StoneTec Futura K 1100 Waschrinne, DN15, Netzbetrieb, Edelstahl

Reihenwaschplatz mit zwei elektronischen Waschtisch-Wandarmaturen, ausgeführt in Nennweite DN15. Mit thermostatischer Mischeinrichtung zum Anschluss an Kalt- und Warmwasser. Maßlich abgestimmt auf die StoneTec Futura K 1100 Waschrinne. Einsatzbereich im Neubau und Sanierung in öffentlichen, halböffentlichen und gewerblichen Sanitärräumen.

Set, bestehend aus:
- 1 Stück CONGENIAL 2er Reihenwaschplatz Edelstahl, CONE7312201200
- 1 Stück StoneTec Futura K 1100 Waschrinne, CONW1104400

Notwendige Zusatzartikel:
Ausläufe

Bezeichnung	Ausführung	Material / Farbe	Bestellnummer
Set CONGENIAL 2er Reihenwaschplatz	Netzbetrieb	Edelstahl / StoneTec	**CONE7312241200**

Set CONGENIAL 2er Reihenwaschplatz



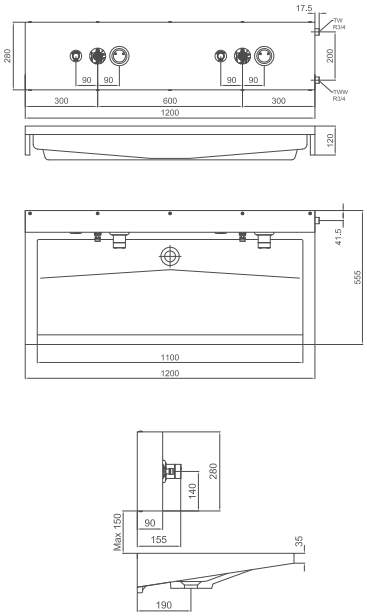

Set CONGENIAL 2er Reihenwaschplatz mit StoneTec Futura K 1100 Waschrinne, DN15, CNX, Edelstahl

Reihenwaschplatz mit zwei elektronischen Waschtisch-Wandarmaturen, ausgeführt in Nennweite DN15. Mit thermostatischer Mischeinrichtung zum Anschluss an Kalt- und Warmwasser. Maßlich abgestimmt auf die StoneTec Futura K 1100 Waschrinne. Einsatzbereich im Neubau und Sanierung in öffentlichen, halböffentlichen und gewerblichen Sanitärräumen.

Set, bestehend aus:
- 1 Stück CONGENIAL 2er Reihenwaschplatz Edelstahl, CONE7312201336
- 1 Stück StoneTec Futura K 1100 Waschrinne, CONW1104400

Notwendige Zusatzartikel:
Ausläufe

Bezeichnung	Ausführung	Material / Farbe	Bestellnummer
Set CONGENIAL 2er Reihenwaschplatz	CNX	Edelstahl/ StoneTec	**CONE7312241336**



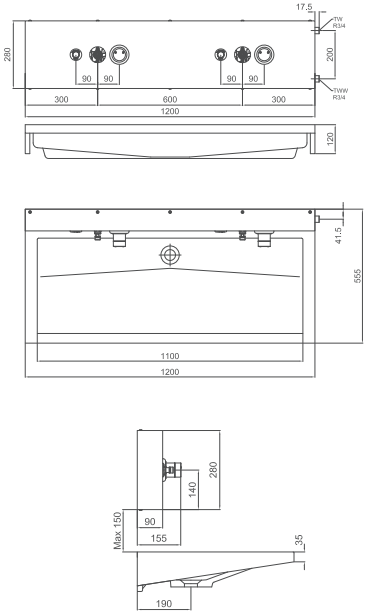

Set CONGENIAL 2er Reihenwaschplatz mit StoneTec Futura K 1100 Waschrinne, DN15, CNX TD, Edelstahl

Reihenwaschplatz mit zwei elektronischen Waschtisch-Wandarmaturen, ausgeführt in Nennweite DN15. Mit thermostatischer Mischeinrichtung zum Anschluss an Kalt- und Warmwasser. Maßlich abgestimmt auf die StoneTec Futura K 1100 Waschrinne. Einsatzbereich im Neubau und Sanierung in öffentlichen, halböffentlichen und gewerblichen Sanitärräumen.

Set, bestehend aus:
- 1 Stück CONGENIAL 2er Reihenwaschplatz Edelstahl, CONE7312201360
- 1 Stück StoneTec Futura K 1100 Waschrinne, CONW1104400

Notwendige Zusatzartikel:
Ausläufe

Bezeichnung	Ausführung	Material / Farbe	Bestellnummer
Set CONGENIAL 2er Reihenwaschplatz	CNX TD	Edelstahl/ StoneTec	**CONE7312241360**

CONTI Sanitärarmaturen GmbH | Hauptstraße 98 | 35435 Wettenberg | Deutschland | Tel. +49 641 982210 | Fax +49 641 9822150 | info@conti.plus

Set CONGENIAL 3er Reihenwaschplatz



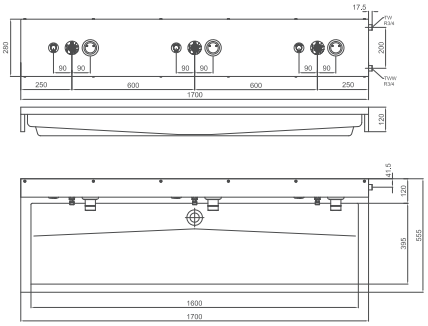

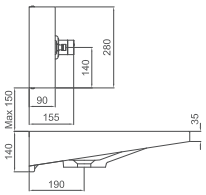

Set CONGENIAL 3er Reihenwaschplatz mit StoneTec-PRO Futura K 1600 Waschrinne, DN15, Netzbetrieb, Edelstahl

Reihenwaschplatz mit drei elektronischen Waschtisch-Wandarmaturen, ausgeführt in Nennweite DN15. Mit thermostatischer Mischeinrichtung zum Anschluss an Kalt- und Warmwasser. Maßlich abgestimmt auf die StoneTec-PRO Futura K 1600 Waschrinne. Einsatzbereich im Neubau und Sanierung in öffentlichen, halböffentlichen und gewerblichen Sanitärräumen.

Set, bestehend aus:
- 1 Stück CONGENIAL 3er Reihenwaschplatz Edelstahl, CONE7313201200
- 1 Stück StoneTec-PRO Futura K 1600 Waschrinne, CONW1104501

Notwendige Zusatzartikel:
Ausläufe

Bezeichnung	Ausführung	Material / Farbe	Bestellnummer
Set CONGENIAL 3er Reihenwaschplatz	Netzbetrieb	Edelstahl / StoneTec-PRO	**CONE7313231200**



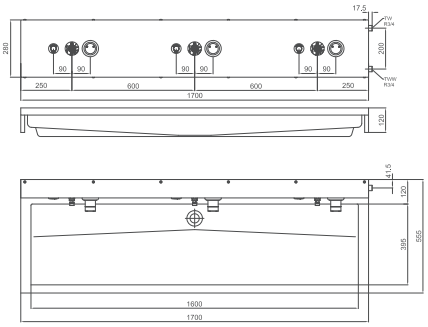

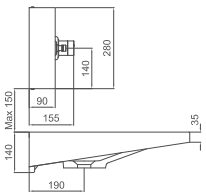

Set CONGENIAL 3er Reihenwaschplatz mit StoneTec-PRO Futura K 1600 Waschrinne, DN15, CNX, Edelstahl

Reihenwaschplatz mit drei elektronischen Waschtisch-Wandarmaturen, ausgeführt in Nennweite DN15. Mit thermostatischer Mischeinrichtung zum Anschluss an Kalt- und Warmwasser. Maßlich abgestimmt auf die StoneTec-PRO Futura K 1600 Waschrinne. Einsatzbereich im Neubau und Sanierung in öffentlichen, halböffentlichen und gewerblichen Sanitärräumen.

Set, bestehend aus:
- 1 Stück CONGENIAL 3er Reihenwaschplatz Edelstahl, CONE7313201336
- 1 Stück StoneTec-PRO Futura K 1600 Waschrinne, CONW1104501

Notwendige Zusatzartikel:
Ausläufe

Bezeichnung	Ausführung	Material / Farbe	Bestellnummer
Set CONGENIAL 3er Reihenwaschplatz	CNX	Edelstahl / StoneTec-PRO	**CONE7313231336**

Set CONGENIAL 3er Reihenwaschplatz



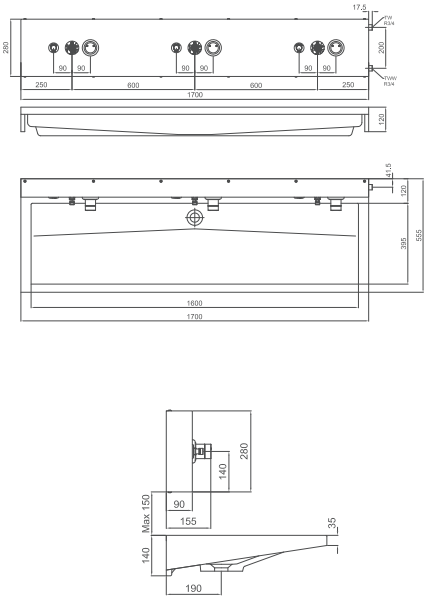

Set CONGENIAL 3er Reihenwaschplatz mit StoneTec-PRO Futura K 1600 Waschrinne, DN15, CNX TD, Edelstahl

Reihenwaschplatz mit drei elektronischen Waschtisch-Wandarmaturen, ausgeführt in Nennweite DN15. Mit thermostatischer Mischeinrichtung zum Anschluss an Kalt- und Warmwasser. Maßlich abgestimmt auf die StoneTec-PRO Futura K 1600 Waschrinne. Einsatzbereich im Neubau und Sanierung in öffentlichen, halböffentlichen und gewerblichen Sanitärräumen.

Set, bestehend aus:
- 1 Stück CONGENIAL 3er Reihenwaschplatz Edelstahl, CONE7313201360
- 1 Stück StoneTec-PRO Futura K 1600 Waschrinne, CONW1104501

Notwendiger Zusatzartikel:
Ausläufe

Bezeichnung	Ausführung	Material / Farbe	Bestellnummer
Set CONGENIAL 3er Reihenwaschplatz	CNX TD	Edelstahl/ StoneTec-PRO	**CONE7313231360**



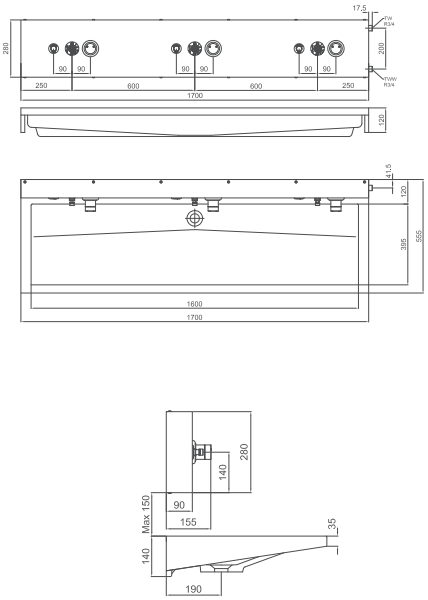

Set CONGENIAL 3er Reihenwaschplatz mit StoneTec Futura K 1600 Waschrinne, DN15, Netzbetrieb, Edelstahl

Reihenwaschplatz mit drei elektronischen Waschtisch-Wandarmaturen, ausgeführt in Nennweite DN15. Mit thermostatischer Mischeinrichtung zum Anschluss an Kalt- und Warmwasser. Maßlich abgestimmt auf die StoneTec Futura K 1600 Waschrinne. Einsatzbereich im Neubau und Sanierung in öffentlichen, halböffentlichen und gewerblichen Sanitärräumen.

Set, bestehend aus:
- 1 Stück CONGENIAL 3er Reihenwaschplatz Edelstahl, CONE7313201200
- 1 Stück StoneTec Futura K 1600 Waschrinne, CONW1104500

Notwendiger Zusatzartikel:
Ausläufe

Bezeichnung	Ausführung	Material / Farbe	Bestellnummer
Set CONGENIAL 3er Reihenwaschplatz	Netzbetrieb	Edelstahl/ StoneTec	**CONE7313261200**

CONTI Sanitärarmaturen GmbH | Hauptstraße 98 | 35435 Wettenberg | Deutschland | Tel. +49 641 982210 | Fax +49 641 9822150 | info@conti.plus

Set CONGENIAL 3er Reihenwaschplatz



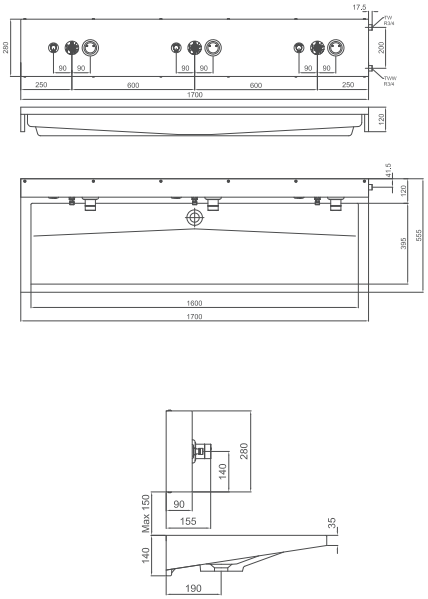

Set CONGENIAL 3er Reihenwaschplatz mit StoneTec Futura K 1600 Waschrinne, DN15, CNX, Edelstahl

Reihenwaschplatz mit drei elektronischen Waschtisch-Wandarmaturen, ausgeführt in Nennweite DN15. Mit thermostatischer Mischeinrichtung zum Anschluss an Kalt- und Warmwasser. Maßlich abgestimmt auf die StoneTec Futura K 1600 Waschrinne. Einsatzbereich im Neubau und Sanierung in öffentlichen, halböffentlichen und gewerblichen Sanitärräumen.

Set, bestehend aus:
- 1 Stück CONGENIAL 3er Reihenwaschplatz Edelstahl, CONE7312201336
- 1 Stück StoneTec Futura K 1600 Waschrinne, CONW1104500

Notwendiger Zusatzartikel:
Ausläufe

Bezeichnung	Ausführung	Material / Farbe	Bestellnummer
Set CONGENIAL 3er Reihenwaschplatz	CNX	Edelstahl / StoneTec	**CONE7313261336**



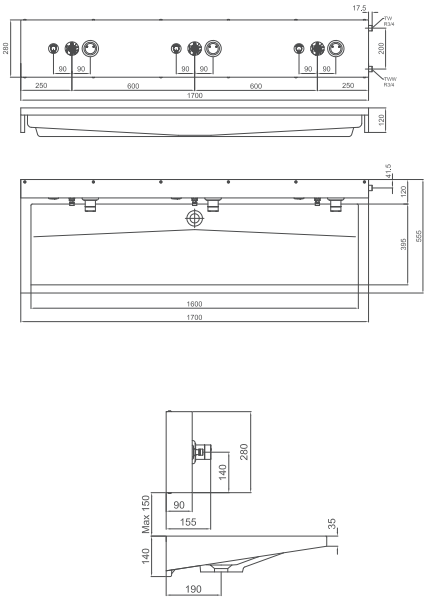

Set CONGENIAL 3er Reihenwaschplatz mit StoneTec Futura K 1600 Waschrinne, DN15, CNX TD, Edelstahl

Reihenwaschplatz mit drei elektronischen Waschtisch-Wandarmaturen, ausgeführt in Nennweite DN15. Mit thermostatischer Mischeinrichtung zum Anschluss an Kalt- und Warmwasser. Maßlich abgestimmt auf die StoneTec Futura K 1600 Waschrinne. Einsatzbereich im Neubau und Sanierung in öffentlichen, halböffentlichen und gewerblichen Sanitärräumen.

Set, bestehend aus:
- 1 Stück CONGENIAL 3er Reihenwaschplatz Edelstahl, CONE7313201360
- 1 Stück StoneTec Futura K 1600 Waschrinne, CONW1104500

Notwendiger Zusatzartikel:
Ausläufe

Bezeichnung	Ausführung	Material / Farbe	Bestellnummer
Set CONGENIAL 3er Reihenwaschplatz	CNX TD	Edelstahl / StoneTec	**CONE7313261360**

Zubehör für CONGENIAL Reihenwaschplatz



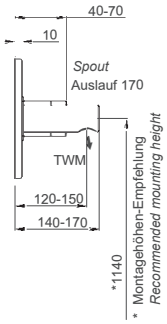

Auslauf 170 mm, verchromt

Auslauf 170 mm für CONGENIAL FIT Wandarmatur Unterputz und CONGENIAL Reihenwaschplätze.

- Länge: 170 mm
- Durchmesser: 38 mm
- Material: Messing verchromt
- Durchflussmengenregler 5 l

Bezeichnung	Auslauflänge	Bestellnummer
Auslauf für CONGENIAL FIT Wandarmatur UP und CONGENIAL Reihenwaschplätze	170 mm	**CONO820170**



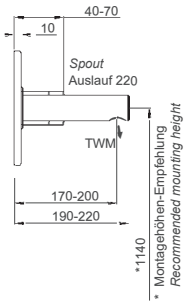

Auslauf 220 mm, verchromt

Auslauf 220 mm für CONGENIAL FIT Wandarmatur Unterputz und CONGENIAL Reihenwaschplätze.

- Länge: 220 mm
- Durchmesser: 38 mm
- Material: Messing verchromt
- Durchflussmengenregler 5 l

Bezeichnung	Auslauflänge	Bestellnummer
Auslauf für CONGENIAL FIT Wandarmatur UP und CONGENIAL Reihenwaschplätze	220 mm	**CONO820220**

CONTI Sanitärarmaturen GmbH | Hauptstraße 98 | 35435 Wettenberg | Deutschland | Tel. +49 641 98221 0 | Fax +49 641 98221 50 | info@conti.plus

lino Reihenwaschplatzverteiler W35





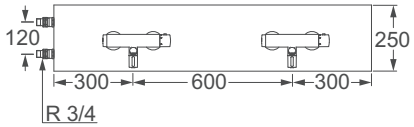

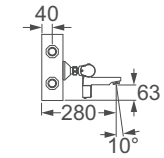

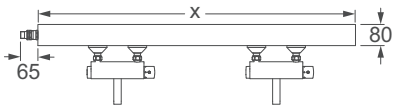

lino Reihenwaschplatzverteiler W35, mit IR-Sensor, mit Thermostat

Vorgefertigte Armatureneinheit mit berührungslosen Wandarmaturen Aufputz lino W35, verchromt, und kompletter Verteilerleitung in einem Aufputz-Verteiler aus nichtrostendem Stahl, für Wandaufbau.

- Robuste Ausführung
- Auslauf und Sensor fixiert
- Infrarot-Doppelsensorik (vollautomatische Einstellung!), Mikroprozessor-Elektronik
- funktionssicheres Magnetventil ROBUST (druckstoßarm) und Spar-Strahlregler
- Temperatur frei wählbar (über funktionssichere Thermostatkartusche)
- mit Verbrühschutz und autothermischem Schutz
- Kurz-Aus (Reinigung) und Dauer-Ein (Befüllen) (mit Click-plus auslösbar)
- Dauer-Ein-Laufzeit (mit Funktionstaste einstellbar)
- Wassernachlaufzeit, Sensorempfindlichkeit (mit Funktionstaste einstellbar)
- 12-, 24- oder 48-Stunden-Hygienespülung (mit Funktionstaste aktivierbar)
- S-Anschlüsse absperrbar
- Service APP kompatibel: Kontrolle der gespeicherten Betriebsdaten, Einstellungen und Steuerung der Funktionen

Batterie:	6 V Lithium CRP2 – handelsüblich; Lebensdauer bis zu 4 Jahren
Betriebsdruck:	0,3–10 bar
Durchflussmenge (ca.):	4 l/min (3 bar) je Armatur
Wassertemperatur (max.):	80 °C
Strahlregler:	Spar-Strahlregler, Kaskade (selbstreinigend)
Schmutzsiebe:	0,5 mm Maschenweite
Sensorempfindlichkeit:	permanent automatisch selbsteinmessend
Wassernachlaufzeit:	1 s voreingestellt (mit Funktionstaste 0–10 s einstellbar)
Dauer-Ein-Laufzeit:	2 min voreingestellt (mit Funktionstaste 0,5–20 min einstellbar)
Hygienespülung-Laufzeit:	2 min (fixiert) (mit Funktionstaste 3 s – 20 min einstellbar)
Kurz-Aus:	2 min (fixiert)
Ausladung:	280 mm /10 °C
Montagehöhe:	350–450 mm über Waschbecken /-rinne
Anzahl WPL:	2 3 4 5 6
Baubreite (X):	1200 1800 2400 3000 3600 mm
Abmessungen (HxT):	250x80 mm
Armaturenabstand:	600 mm
Anschluss:	R 3/4
Normen:	DIN EN 200; CE

Hinweis: Service APP nur in Verbindung mit BLE Converter verfügbar – keine permanente Auswertemöglichkeit.

Bei Anbindung über die Service APP ist der BLE Converter separat zu bestellen.

Stromversorgung	Ausladung	Armatureneinheit	Bestellnummer
Batterie	280 mm / 10°	2 Stück	**CONE7352218100**
		3 Stück	**CONE7353218100**
		4 Stück	**CONE7354218100**
		5 Stück	**CONE7355218100**
		6 Stück	**CONE7356218100**





Spültischarmatur

Hybrid Küchenarmatur H10 363

CONTI+

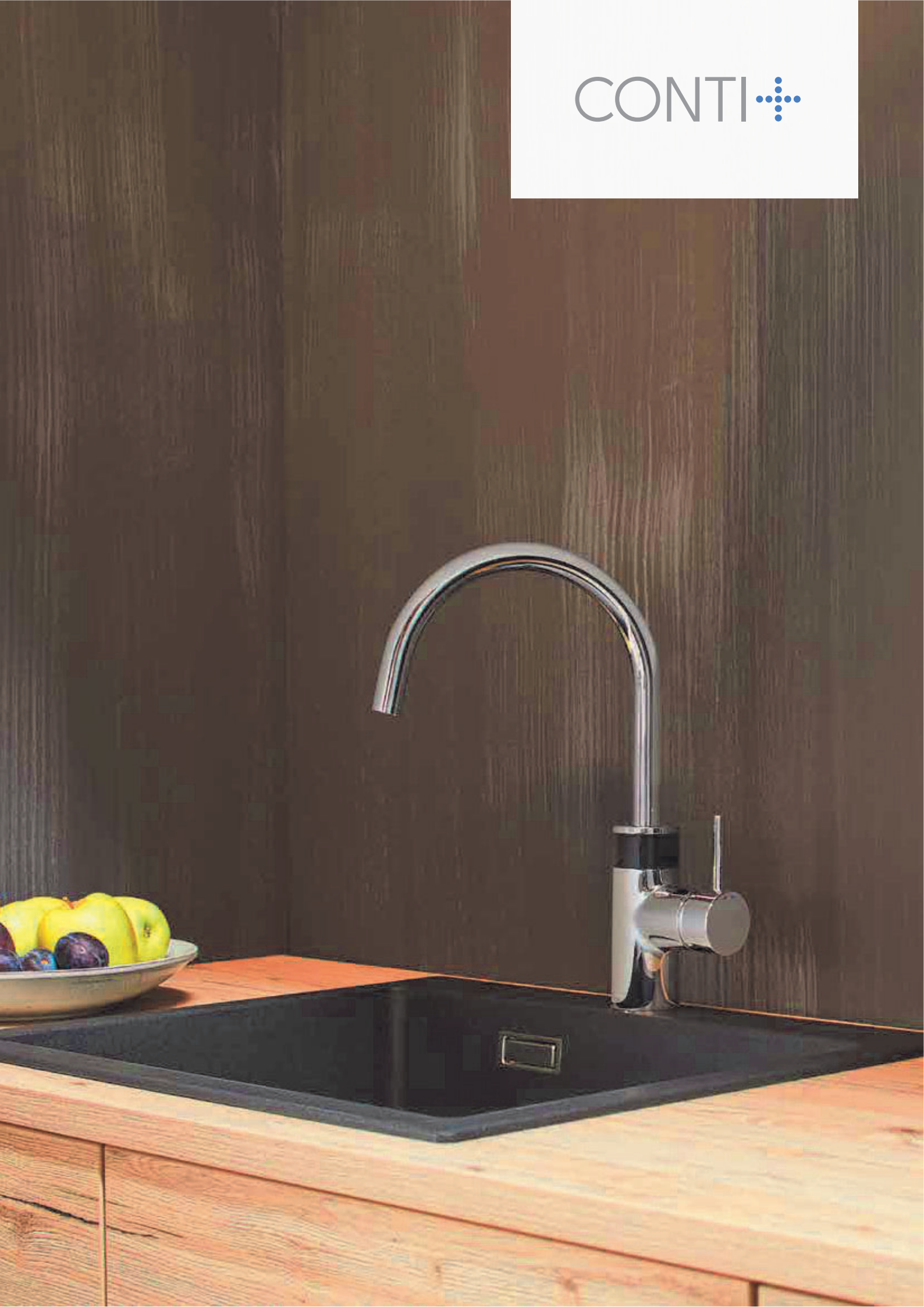

Spültischarmatur





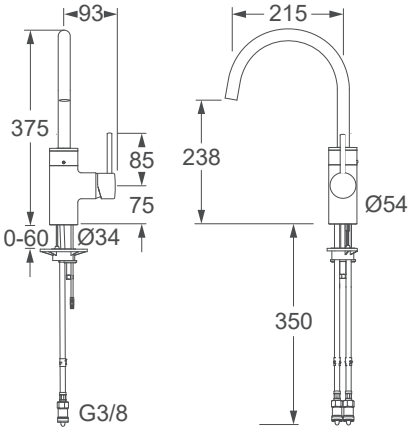

Hybrid Küchenarmatur H10, Einhebelmischer und IR-Sensor, verchromt

Einhebel-Küchenarmatur und berührungslos gesteuerte IR-Sensor-Armatur mit Temperaturmischung:

- modularer Monoblock mit diebstahlsicherer Batteriebox unter dem Waschtisch
- robustes Messinggehäuse, verchromt
- Warm- und Kaltwasseranschluss mit flexiblen Druckschläuchen
- Rückschlagventile und Schmutzsiebe (eingebaut)
- Installation wie konventionelle Küchenarmatur
- Einhebel-Küchenarmatur mit hohem schwenkbarem Auslauf, Temperatur und Menge frei wählbar über Einhebel mit funktionssicherer Keramikkartusche und einstellbarer Heißwassersperre
- berührungslose, elektronische Funktion der Küchenarmatur mit automatischer Komfortumschaltung, Temperaturverstellung für Sensorbetrieb über Position des Hebels in geschlossenem Zustand
- Infrarot-Doppelsensorik (vollautomatische Einstellung!), Mikroprozessor-Elektronik
- Anpassung der Position des Infrarotsensors an die Position des Beckens (Mitte, links, rechts) durch Drehung
- Kurz-Aus (Reinigung) und Dauer-Ein (Befüllen) (mit Click-plus auslösbar)
- Dauer-Ein-Laufzeit (mit Funktionstaste einstellbar)
- Wassernachlaufzeit, Sensorempfindlichkeit (mit Funktionstaste einstellbar)
- 12- oder 24-Stunden-Hygienespülung (mit Funktionstaste aktivierbar)

Click-plus:	vorstehende Funktionstaste mit Zusatzfunktion
Batterie:	6 V Lithium CRP2 – handelsüblich; Lebensdauer bis zu 4 Jahren
Netzbetrieb Aufputz:	Steckernetzgerät 230 V / 6 V
VARIOconnect:	Einzel- und Mehrfachstromversorgung
Betriebsdruck:	0,3 – 10 bar
Durchflussmenge:	Einhebelmischer: ca. 11 l/min (3 bar) Sensor: ca. 5 l/min (1 – 5 bar)
Druckschläuche:	350 mm
Eckventilanschluss:	G 3/8
Schmutzsiebe:	0,5 mm Maschenweite
Sensorempfindlichkeit:	permanent automatisch selbsteinmessend
Sensorbereich:	Aktivierung der Objekterkennung (ca. 250 mm) über Nahsensorik (ca. 50 mm)
Wassernachlaufzeit:	1 s voreingestellt (mit Funktionstaste 0 – 10 s einstellbar)
Dauer-Ein-Laufzeit und Hygienespülung-Laufzeit:	2 min voreingestellt (mit Funktionstaste 0,5 – 20 min. einstellbar)
Kurz-Aus:	2 min (fixiert)
Normen:	DIN EN 200; CE
Hinweis:	Bei Einbindung in das CNX Wassermanagement-System ist der CNX Converter separat zu bestellen. Bei Anbindung über Service APP ist der BLE Converter separat zu bestellen.

Stromversorgung	Ablaufgarnitur	Farbe	Bestellnummer
Batterie	ohne	Chrom	**131.800.11CO**
Netzbetrieb	ohne	Chrom	**131.810.11CO**
VARIOconnect	ohne	Chrom	**131.816.11CO**





Mechanische Waschtischarmaturen

Stand- und Wandarmaturen

lino SofTouch 366
CONWASH 370
CONMED 373

Thermostatbatterie

Untertisch 375

Strahlregler

Strahlregler 375

lino SofTouch ST20, ohne Mischung, verchromt

NEU





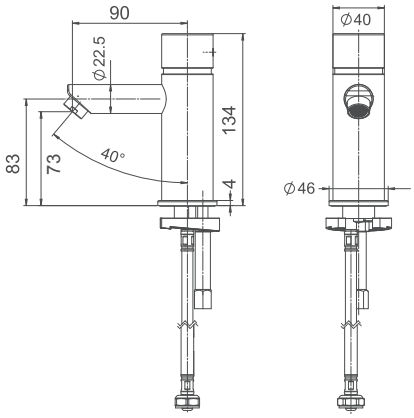

lino SofTouch ST20, ohne Mischung, verchromt

Hydraulisch gesteuerte Selbstschlussarmatur:

- zum Anschluss an Kaltwasser oder vorgemischtem Wasser
- je nach Betätigungsdauer kann die Wasserlaufzeit verändert werden (Laufzeit 12 ± 3 s bei Betätigungsdauer von 1 s)
- funktionssichere Druckkartusche
- vandalengeschützte Hydraulikkartusche durch begrenzten Betätigungsweg der Betätigungskappe
- Gehäuse und Betätigungskappe: Edelstahl verchromt

Betriebsdruck:	0,5 – 10 bar
Durchflussmenge:	6 l/min (3 bar)
Wassertemperatur (max.):	80 °C
Auslösekraft (max.):	15 N (unabhängig vom Betriebsdruck)
Druckschläuche:	ca. 350 mm
Eckventilanschlüsse:	G 3/8
Schmutzsieb:	0,5 mm Maschenweite
Strahlwinkel:	40°
Auslaufhöhe:	73 mm
Ausladung:	90 mm
Normen:	DIN EN 200, DIN EN 816; CE

Bezeichnung	Ausladung	Farbe	Bestellnummer
lino SofTouch ST20, ohne Mischung	90 mm	Chrom	**CONM8150104000**

CONTI Sanitärarmaturen GmbH | Hauptstraße 98 | 35435 Wettenberg | Deutschland | Tel. +49 641 982210 | Fax +49 641 9822150 | info@conti.plus

lino SofTouch ST20, ohne Mischung, Edelstahl

NEU



H2O

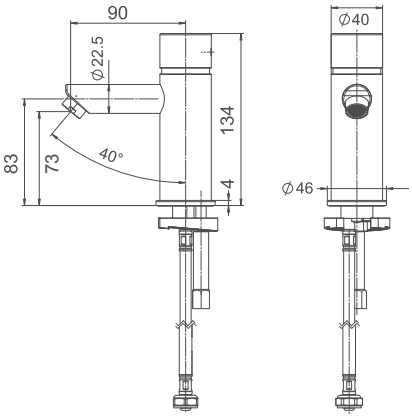

lino SofTouch ST20, ohne Mischung, Edelstahl

Hydraulisch gesteuerte Selbstschlussarmatur:
- zum Anschluss an Kaltwasser oder vorgemischtem Wasser
- je nach Betätigungsdauer kann die Wasserlaufzeit verändert werden (Laufzeit 12 ± 3 s bei Betätigungsdauer von 1 s)
- funktionssichere Druckkartusche
- vandalengeschützte Hydraulikkartusche durch begrenzten Betätigungsweg der Betätigungskappe
- Gehäuse und Betätigungskappe: Edelstahl

Betriebsdruck:	0,5 – 10 bar
Durchflussmenge:	6 l/min (3 bar)
Wassertemperatur (max.):	80 °C
Auslösekraft (max.):	15 N (unabhängig vom Betriebsdruck)
Druckschläuche:	ca. 350 mm
Eckventilanschlüsse:	G 3/8
Schmutzsieb:	0,5 mm Maschenweite
Strahlwinkel:	40°
Auslaufhöhe:	73 mm
Ausladung:	90 mm
Normen:	DIN EN 200, DIN EN 816; CE

Bezeichnung	Ausladung	Farbe	Bestellnummer
lino SofTouch ST20, ohne Mischung	90 mm	Edelstahl	**CONM8110104000**

lino SofTouch ST10, mit Mischung, verchromt

NEU





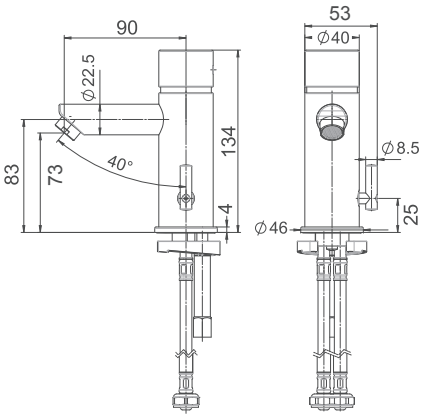

lino SofTouch ST10, mit Mischung, verchromt

Hydraulisch gesteuerte Selbstschlussarmatur:

- zum Anschluss an Kaltwasser und Warmwasser
- je nach Betätigungsdauer kann die Wasserlaufzeit verändert werden (Laufzeit 12 ± 3 s bei Betätigungsdauer von 1 s)
- Temperatur frei wählbar über Verstellhebel
- Heißwasserbegrenzung einstellbar
- funktionssichere Druckkartusche
- vandalengeschützte Hydraulikkartusche durch begrenzten Betätigungsweg der Betätigungskappe
- Gehäuse und Betätigungskappe: Edelstahl verchromt

Betriebsdruck:	0,5 – 10 bar
Durchflussmenge:	6 l/min (3 bar)
Wassertemperatur (max.):	80 °C
Auslösekraft (max.):	15 N (unabhängig vom Betriebsdruck)
Druckschläuche:	ca. 350 mm
Eckventilanschlüsse:	G 3/8
Schmutzsiebe:	0,5 mm Maschenweite
Strahlwinkel:	40°
Auslaufhöhe:	73 mm
Ausladung:	90 mm
Normen:	DIN EN 200, DIN EN 816; CE

Bezeichnung	Ausladung	Material/Farbe	Bestellnummer
lino SofTouch ST10, mit Mischung	90 mm	Chrom	**CONM8150204000**

CONTI Sanitärarmaturen GmbH | Hauptstraße 98 | 35435 Wettenberg | Deutschland | Tel. +49 641 98221 0 | Fax +49 641 98221 50 | info@conti.plus

lino SofTouch ST10, mit Mischung, Edelstahl

NEU





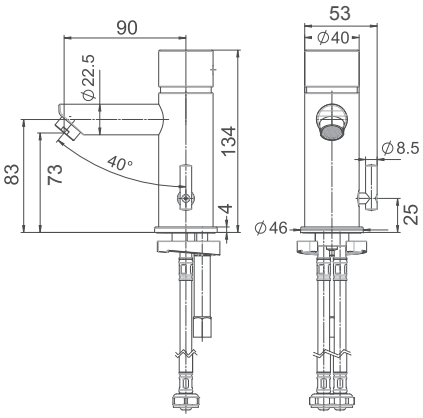

lino SofTouch ST10, mit Mischung, Edelstahl

Hydraulisch gesteuerte Selbstschlussarmatur:
- zum Anschluss an Kaltwasser und Warmwasser
- je nach Betätigungsdauer kann die Wasserlaufzeit verändert werden (Laufzeit 12 ± 3 s bei Betätigungsdauer von 1 s)
- Temperatur frei wählbar über Verstellhebel
- Heißwasserbegrenzung einstellbar
- funktionssichere Druckkartusche
- vandalengeschützte Hydraulikkartusche durch begrenzten Betätigungsweg der Betätigungskappe
- Gehäuse und Betätigungskappe: Edelstahl

Betriebsdruck:	0,5 – 10 bar
Durchflussmenge:	6 l/min (3 bar)
Wassertemperatur (max.):	80 °C
Auslösekraft (max.):	15 N (unabhängig vom Betriebsdruck)
Druckschläuche:	ca. 350 mm
Eckventilanschlüsse:	G 3/8
Schmutzsiebe:	0,5 mm Maschenweite
Strahlwinkel:	40°
Auslaufhöhe:	73 mm
Ausladung:	90 mm
Normen:	DIN EN 200, DIN EN 816; CE

Bezeichnung	Ausladung	Material/Farbe	Bestellnummer
lino SofTouch ST10, mit Mischung	90 mm	Edelstahl	**CONM8110204000**

CONWASH Waschtisch-Selbstschlussarmatur, DN15



CONWASH Waschtisch-Selbstschlussarmatur, DN15

- Zum Anschluss an Kaltwasser und Warmwasser
- Warmwasserzuflussbegrenzer
- eigensicher
- Gehäuse und Betätigungselement aus Messing, verchromt
- mit Hydrauliksteuerung
- mit Mischung
- selbstreinigendes System
- einstellbare Wasserlaufzeit
- einstellbare Durchflussmenge
- Perlator und flexible Anschlussschläuche 350 mm mit integrierten Rückflussverhinderern und Filterdichtungen aus nichtrostendem Stahl

Betriebsdruck:	0,5–5,0 bar
Durchflussmenge:	0,05–0,08 l/s einstellbar (3 bar Fließdruck) *0,08–0,26 l/s einstellbar (3 bar Fließdruck)
Wassertemperatur (max.):	60 °C (kurzzeitig, zur thermischen Desinfektion, 75 °C)
Strahlregler:	hygienischer Strahlregler
Druckschläuche:	flexible Anschlussschläuche 350 mm mit integrierten Rückfluss-verhinderern und Filterdichtungen aus nichtrostendem Stahl
Anschluss:	G 3/8
Wasserlaufzeit ca.:	7 s Werkseinstellung
Strahlwinkel:	34°
Auslaufhöhe:	53 mm
Ausladung:	112 mm / 34°
Norm:	Geräuschklasse I

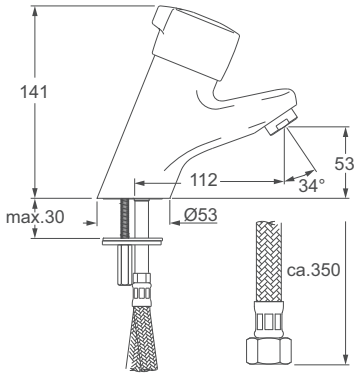

Bezeichnung	Ausladung	Farbe	Bestellnummer
CONWASH Waschtisch-Selbstschlussarmatur	112 mm	Chrom	**CONM3364200000**
CONWASH Waschtisch-Selbstschlussarmatur, *mit diebstahlsicherem Strahlregler	112 mm	Chrom	**CONM3364200001**

CONTI Sanitärarmaturen GmbH | Hauptstraße 98 | 35435 Wettenberg | Deutschland | Tel. +49 641 982210 | Fax +49 641 9822150 | info@conti.plus

CONWASH Waschtisch-Selbstschlussventil, DN15



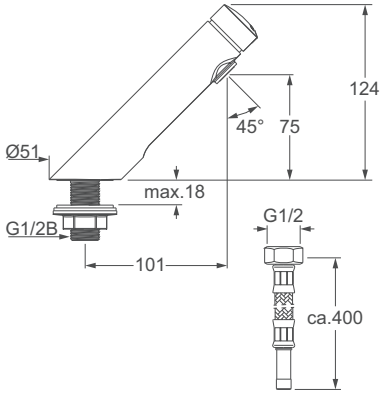

CONWASH Waschtisch-Selbstschlussventil, DN15

- Zum Anschluss an Kaltwasser oder vorgemischtem Wasser
- massive Ausführung aus Metall
- Gehäuse und Betätigungselement aus Messing, verchromt
- ohne Mischung
- einstellbare Durchflussmenge
- hygienischer Strahlregler
- zwei Kunststoffclips: Kunststoffclip rot und blau für Anzeige Kalt- oder Mischwasser

Betriebsdruck:	1,0–5,0 bar
Durchflussmenge:	0,05 l/s (0,05–0,25 l/s einstellbar, 3 bar Fließdruck)
Wassertemperatur (max.):	50 °C (kurzzeitig, zur thermischen Desinfektion, 70 °C)
Strahlregler:	hygienischer Strahlregler
Druckschläuche:	mit flexibler Anschlussleitung 400 mm Innenschlauchwerkstoff, zertifiziert nach DVGW W 543 und DVGW W 270 sowie KTW A (außen Edelstahlgeflecht) und Filterdichtung
Anschluss:	Rohr für Quetschverschraubung Ø 10 mm
Wasserlaufzeit ca.:	7 s, nach DIN EN 816
Auslaufhöhe:	75 mm
Ausladung:	101 mm / 45°
Norm:	Geräuschklasse I

Bezeichnung	Ausladung	Farbe	Bestellnummer
CONWASH Waschtisch-Selbstschlussventil	101 mm	Chrom	**CONM3364100000**

CONWASH Wand-Selbstschlussventil, DN15



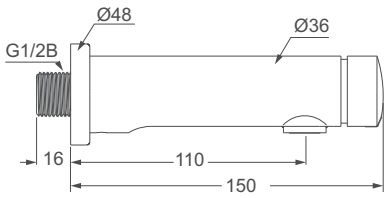

CONWASH Wand-Selbstschlussventil, DN15

- Zum Anschluss an Kaltwasser oder vorgemischtem Wasser
- für Wandmontage
- Gehäuse und Betätigungselement aus Messing, verchromt
- ohne Mischung
- einstellbare Durchflussmenge
- hygienischer Strahlregler
- Rosette Ø 48 mm
- zwei Kunststoffclips: Kunststoffclip rot und blau für Anzeige Kalt- oder Mischwasser

Betriebsdruck:	1,0–5,0 bar
Durchflussmenge:	0,05 l/s (0,05–0,25 l/s einstellbar, 3 bar Fließdruck)
Wassertemperatur (max.):	50 °C (kurzzeitig, zur thermischen Desinfektion, 70 °C)
Strahlregler:	hygienischer Strahlregler
Anschluss:	G 1/2 B
Wasserlaufzeit ca.:	7 s nach DIN EN 816
Ausladung:	110 mm
Norm:	Geräuschklasse I

Bezeichnung	Ausladung	Farbe	Bestellnummer
CONWASH Wand-Selbstschlussventil	110 mm	Chrom	**CONM4664100000**

CONTI Sanitärarmaturen GmbH | Hauptstraße 98 | 35435 Wettenberg | Deutschland | Tel. +49 641 98221 0 | Fax +49 641 98221 50 | info@conti.plus

CONMED Waschtisch-Armhebelbatterie, DN15



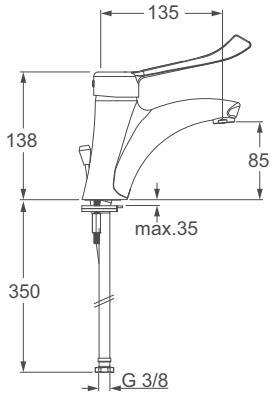

CONMED Waschtisch-Armhebelbatterie für den medizinischen Bereich, DN15

- Zum Anschluss an Kaltwasser und Warmwasser
- mit festem Auslauf und langem Hebel
- für den medizinischen Bereich
- Gehäuse aus massivem Messing, verchromt
- mit verstärkter Befestigung durch zwei Edelstahlbolzen und Kontermuttern
- Keramikkartusche mit Temperaturanschlag (Maximaltemperatur voreingestellt)
- integrierter Durchflussmengenregler 5 l/min
- mit hygienischem Strahlregler und flexiblen PEX-Anschlussschläuchen, mit Edelstahlumflechtung 350 mm
- Schmutzfangsiebe
- mit Ablaufgarnitur 1 1/4" und Zugstange aus Messing, verchromt

Betriebsdruck:	0,5–8,0 bar
Durchflussmenge:	0,08 l/s
Wassertemperatur (max.):	70 °C (thermische Desinfektion möglich)
Strahlregler:	hygienischer Strahlregler
Druckschläuche:	flexible PEX-Anschlussschläuche mit Edelstahlumflechtung 350 mm
Anschluss:	G 3/8
Auslaufhöhe:	85 mm
Ausladung:	135 mm
Hebellänge:	150 mm

Bezeichnung	Ausladung	Farbe	Bestellnummer
CONMED Waschtisch-Armhebelbatterie	135 mm	Chrom	**CONM3367100000**

CONMED Wand-Armhebelbatterie



Wand-Armhebelbatterie für den medizinischen Bereich, DN15

- Für Aufputzwandmontage
- zum Anschluss an Kaltwasser und Warmwasser
- mit schwenkbarem Auslauf und langem Hebel
- für den medizinischen Bereich
- Gehäuse aus massivem Messing mit S-Anschlüssen
- Keramikkartusche mit Temperaturanschlag (Maximaltemperatur voreingestellt) und einstellbarem Durchfluss
- schwenkbarer, selbstentleerender, innen glatt gestalteter Auslauf: Ø 22 mm
- mit hygienischem Strahlregler zur Verminderung der Bakterienbildung
- Gehäuse: Messing, verchromt

Betriebsdruck:	6,0 bar
Durchflussmenge:	0,15 l/s
Wassertemperatur (max.):	70 °C (thermische Desinfektion möglich)
Strahlregler:	hygienischer Strahlregler
Druckschläuche:	flexible PEX-Anschlussschläuche mit Edelstahlumflechtung 350 mm
Anschluss:	G 1/2 B
Ausladung:	200 mm
Hebellänge:	150 mm

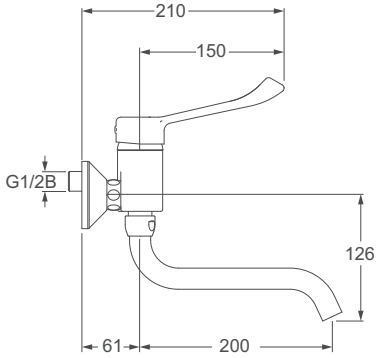

Bezeichnung	Ausladung	Farbe	Bestellnummer
CONMED Wand-Armhebelbatterie	200 mm	Chrom	**CONM4667100000**

CONTI Sanitärarmaturen GmbH | Hauptstraße 98 | 35435 Wettenberg | Deutschland | Tel. +49 641 98221 0 | Fax +49 641 98221 50 | info@conti.plus

Untertisch-Thermostat





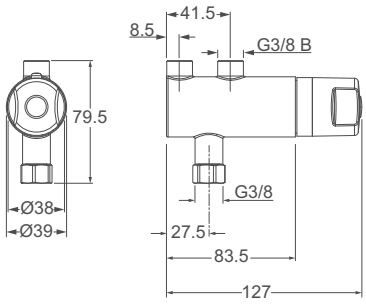

Untertisch-Thermostat

- Für Untertischmontage
- zum Anschluss an Kaltwasser und Warmwasser
- eigensicher
- mit Verbrühschutz
- Sicherheitsanschlag und „Legionellengriff" zur leichten manuellen thermischen Desinfektion
- Gehäuse und Tempertaureinstellgriff aus Messing, verchromt
- mit integrierten Rückflussverhinderern

Untertisch-Thermostatbatterie mit Anschlussset, bestehend aus:
- 1 Thermostatbatterie
- 1 Anschlussset zur Montage auf vorhandenen Eckventilen

Untertisch-Thermostatbatterie ohne Anschlussset, bestehend aus:
- 1 Thermostatbatterie

Betriebsdruck:	5,0 bar
Durchflussmenge:	0,2 l/s (1 bar Fließdruck)
Wassertemperatur (max.):	75 °C
Temperatureinstellbereich:	30–70 °C
Anschluss Zugang:	G 3/8 B
Anschluss Abgang:	G 3/8

Bezeichnung	Ausführung	Bestellnummer
Untertisch-Thermostat	mit Anschlussset	**CONM91640000000**
	ohne Anschlussset	**CONM91640001000**

Strahlregler



Strahlregler AG M24x1, diebstahlsicher

- Diebstahlsicher, verchromt

In Kombination mit:
CONM3364200000 CONWASH Waschtisch-Selbstschlussarmatur

Anschluss:	AG M24x1
Durchflussmenge:	0,12 l/s (3 bar)
Wassertemperatur (max.):	90 °C

Bezeichnung	Ausführung	Bestellnummer
Strahlregler AG M24x1	diebstahlsicher	**CONO810000**





Zubehör Waschtischarmaturen

Einzel- / Mehrfachinstallation 380
Netzteile 381
Batteriewechselsets 382
Verteiler für Mehrfachinstallation 383
Installationskabel 384
CNX Converter 385
BLE Converter 385
Umbausets 386
S-Anschlüsse 386
Strahlregler 386
Reinigungsprodukte 387
Montageset 387



CONTI+ MODULAR
in Zubehör und Ersatzteilen





CONTI+ Ersatzteilepreislisten

Unsere CONTI+ Ersatzteilpreislisten für den Dusch- oder Waschraum bietet Ihnen Informationen zu:

- Ersatzteilen
- Zubehör & Variationsmöglichkeiten
- Explosionszeichnungen zur besseren Übersicht

Download:
https://conti.plus/de/con857/preislisten?mnid=54

Installations- und Wartungsvideos:
https://www.youtube.com/channel/UCMd3Te3wmkiuhkgG8GPaLQQ

CONTI Sanitärarmaturen GmbH | Hauptstraße 98 | 35435 Wettenberg | Deutschland | Tel. +49 641 98221 0 | Fax +49 641 98221 50 | info@conti.plus

ANSCHLUSSMÖGLICHKEITEN
CONTI+ VARIOconnect



CONTI+ Waschtischarmaturen – Variationen

Eine CONTI+ Waschtischarmatur – fünf Anschlussmöglichkeiten: eine Vielzahl an Möglichkeiten, um Ihren Waschraum optimal, ressourcensparend, hygienisch, robust und sicher auszustatten.

Die integrierte Batterie (Batterielösung) im Armaturenkörper gehört zum Standardlieferumfang.
Neben dieser Variante kann der Anschluss um folgende VARIOconnect-Varianten erweitert werden:

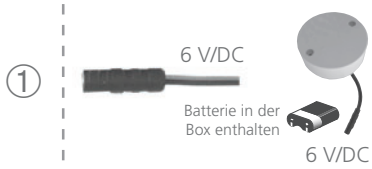

Einzelplatzoption Batterie 6 V | ①

Die nebenstehende Batterielösung (mit externer Batteriebox) kann genutzt werden, wenn mal eine elektrische Leitung trotz Planung nicht verlegt wurde.



Einzelplatzoption Netzbetrieb 230/6 V/DC | ②

Die klassische Spannungsversorgung über ein Steckernetzteil in Kombination mit einer 230 V-Steckdose.

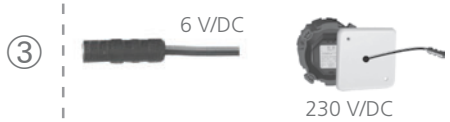

Einzelplatzoption Netzbetrieb (UP) 230/6 V/DC | ③

Die optimale Spannungsversorgung, wenn sowohl Optik als auch Sicherheit gleichermaßen im Vordergrund stehen.



Zentrale Netzversorgung (UP) 230/12/6 V/DC | ④

Bis zu 30 Armaturen lassen sich über ein Zentralnetzgerät UP versorgen. Die direkte Anbindung erfolgt über ein Verteilerset UP für Mehrfachinstallationen.



Zentrale Netzversorgung (CNX) 230/30 V/DC | ⑤

Bis zu 150 Armaturen lassen sich in Kombination mit den UP CNX Convertern an die Steuerzentrale des CONTI+ CNX Wassermanagement-Systems anbinden – mit allen Vorteilen der Bedienung und Überwachung.

Zentralnetzgeräte für Mehrfachinstallation



Zentralnetzgerät Unterputz, für bis zu 30 Armaturen

Geeignet für:
- alle Waschtischarmaturen mit VARIOconnect in Mehrfachinstallationen bis zu 30 Stück (ausgenommen lumino L10i und L10c)
- Urinalarmaturen mit VARIOconnect (U10, U18, U28)
- Bypass-Mehrfachinstallationen für lino Unterputzduschen bis zu 30 Stück
- zur ausschließlichen Verwendung mit den Verteilern Unterputz 550.042.00, 550.043.00 oder 550.044.00

Bestehend aus:
- UP-Netzgerät 230 V / 12 V mit Montagebox und weißer Abdeckplatte
- Installationskabel 3000 mm mit Steckverbindung für Armaturen

Bezeichnung	Anzahl Armaturen	Spannung	Bestellnummer
Zentralnetzgerät Unterputz mit Abgang Unterputz	für Mehrfachinstallation bis zu 30 Armaturen	230 V / 12 V	**550.041.00**



Zentralnetzgerät Unterputz, für bis zu 12 Armaturen

Geeignet für:
- alle Waschtischarmaturen mit VARIOconnect in Mehrfachinstallationen bis zu 12 Stück (ausgenommen lumino L10i und L10c)
- Duschpaneele CONPRIMUS, Waschtischarmatur lino PRIMUS Stand L40 (Einzeinstallation)
- Urinalarmaturen mit VARIOconnect (U10, U18, U28)
- Bypass-Mehrfachinstallationen für lino Unterputzduschen bis zu 12 Stück
- zur ausschließlichen Verwendung mit den Verteilern Unterputz 550.042.00, 550.043.00 oder 550.044.00

Bestehend aus:
- UP-Netzgerät 230 V / 12 V mit Montagebox und weißer Abdeckplatte
- Installationskabel 3000 mm mit Steckverbindung für Armaturen

Bezeichnung	Anzahl Armaturen	Spannung	Bestellnummer
Zentralnetzgerät Unterputz mit Abgang Unterputz	für Mehrfachinstallation bis zu 12 Armaturen	230 V / 12 V	**550.045.00**

Netzgerät Unterputz für Einzelinstallation



Netzgerät Unterputz für Einzelinstallation

- Für lino Duscharmatur Unterputz DV35 / DV30 und
- lino Wandarmaturen WV10 / WV20 / GW20 mit VARIOconnect

Geeignet für Bypass-Einzelinstallationen für lino Duscharmaturen DV35B / DV30B mit VARIOconnect.

Bestehend aus:
- UP-Netzgerät 230 V / 6 V
- mit Montagebox und weißer Abdeckung
- Installationskabel 3000 mm mit Steckverbindung für Armaturen

Bezeichnung	Anzahl Armaturen	Spannung	Bestellnummer
Netzgerät Unterputz mit Abgang Unterputz	für Einzelinstallation	230 V / 6 V	**550.026.00**

CONTI Sanitärarmaturen GmbH | Hauptstraße 98 | 35435 Wettenberg | Deutschland | Tel. +49 641 982210 | Fax +49 641 9822150 | info@conti.plus

Netzgeräte für Einzelinstallation zu Armaturen mit VARIOconnect



Netzgerät Unterputz für Einzelinstallation

Geeignet für alle Waschtischarmaturen mit VARIOconnect.

Bestehend aus:
- UP-Netzgerät 230 V / 6 V
- Unterputzdose für Mauerwerk
- Unterputzdose für Trockenbau
- mit weißer Abdeckung und wasserdichter Kabeldurchführung

Bezeichnung	Anzahl Armaturen	Spannung	Bestellnummer
Netzgerät Unterputz, mit Abgang Aufputz	für Einzelinstallation	230 V / 6 V	**550.030.01**

Doppelsteckernetzgerät



Doppelsteckernetzgerät

Netzgerät 230 V / 6 V mit Steckdose für zusätzliche elektrische Geräte mit max. 10 A
für alle Waschtischarmaturen (ausgenommen lumino L10i und L10c) mit VARIOconnect.

Bezeichnung	Spannung	Bestellnummer
Doppelsteckernetzgerät	230 V / 6 V	**550.031.00**

Einfachsteckernetzgerät



Einfachsteckernetzgerät 230 V/ 6 V

Geeignet für alle Waschtischarmaturen mit VARIOconnect.

Bezeichnung	Spannung	Bestellnummer
Einfachsteckernetzgerät	230 V / 6 V	**CONZ8955032**

Batteriewechselsets



Batteriewechselset 2CR5

Für die Modelle: A10, A20, A30, U20, U40, U50, U51.

Lieferumfang:
- Batterie (6 V Lithium 2CR5 bzw. DL 245)

Bezeichnung		Bestellnummer
Batteriewechselset 2CR5		**CONZ8955003**



Batteriewechselset CRP2

Für die Modelle: 2in1, A50, D10, G10, G20, G30, K10, K20, K30, L10, L20, L30, L15, L15P, L25, L25P, M10, M20, U10, U18, U28, U60, U55, W10, W30, W35, W45, WV10, WV20, H10.

Lieferumfang:
- Batterie (6 V Lithium CRP2 bzw. DL 223 A)

Bezeichnung		Bestellnummer
Batteriewechselset CRP2		**CONZ8955004**



Batteriewechselset CRP2, wasserdicht ummantelt

Für alle VARIOconnect-Modelle sowie D30, D35, DV30, DV35.

Lieferumfang:
- Batterie, wasserdicht ummantelt (6 V Lithium CRP2 bzw. DL 223 A)

Bezeichnung		Bestellnummer
Batteriewechselset, wasserdicht ummantelt		**550.000.05**

Batteriebox



Batteriebox inklusive Batterie, wasserdicht

Für alle VARIOconnect-Modelle sowie P10, P20, P30, P15, P25, P35 (M10, M20 bis 05/13), G10, G20.

NICHT verwendbar für ultra GS!

Bezeichnung		Bestellnummer
Batteriebox inklusive Batterien, wasserdicht		**CONZ8955006**

CONTI Sanitärarmaturen GmbH | Hauptstraße 98 | 35435 Wettenberg | Deutschland | Tel. +49 641 98221 0 | Fax +49 641 98221 50 | info@conti.plus

Verteiler für Mehrfachinstallation zu Armaturen mit VARIOconnect



Verteilerset Unterputz für Mehrfachinstallation mit Abgang Unterputz

- Zur ausschließlichen Verwendung mit den Zentralnetzgeräten für Mehrfachinstallation (550.041.00 oder 550.045.00), für Armaturen mit VARIOconnect
- nicht einsetzbar für lumino L10i und L10c
- pro angeschlossener Armatur wird jeweils ein Verteilerset benötigt

Bestehend aus:
- Unterputzdose mit weißer Abdeckung
- Verteiler für Spannungsbereich 12 V/AC / V/DC – 28 V/AC / V/DC
- drei Anschlussklemmen (1 x Eingang, 1 x Ausgang durchgeschleift, 1 x Abgang 6 V)
- Installationskabel 3000 mm, mit Steckverbindung für Armaturen

Bezeichnung	Anzahl Armaturen	Bestellnummer
Verteilerset Unterputz, mit Abgang Unterputz	für Mehrfachinstallation	**550.042.00**



Verteilerset Unterputz für Mehrfachinstallation mit Abgang Aufputz

- Zur ausschließlichen Verwendung mit den Zentralnetzgeräten für Mehrfachinstallation (550.041.00 oder 550.045.00)
- nicht einsetzbar für lumino L10i und L10c
- pro angeschlossener Armatur wird jeweils ein Verteiler benötigt

Bestehend aus:
- Unterputzdose mit weißer Abdeckung und Kabeldurchführung
- Verteiler für Spannungsbereich 12 V/AC / V/DC – 28 V/AC / V/DC
- drei Anschlussklemmen (1 x Eingang, 1 x Ausgang durchgeschleift, 1 x Abgang 6 V)
- Installationskabel 850 mm, durch den Deckel geführt, mit Steckverbindung für Armaturen

Bezeichnung	Anzahl Armaturen	Bestellnummer
Verteilerset Unterputz, mit Abgang Aufputz	für Mehrfachinstallation	**550.043.00**

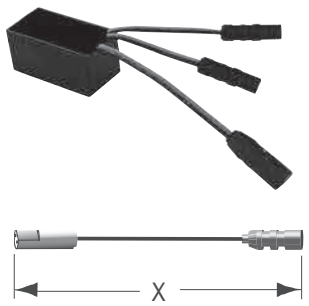

Verteilerset Unterputz für Mehrfachinstallationen

Geeignet für:
- alle lino Waschtischarmaturen (ausgenommen lumino L10i und L10c), Duscharmaturen Unterputz und Urinalarmaturen U10, U18, U28 mit VARIOconnect
- zur ausschließlichen Verwendung mit den Zentralnetzgeräten für Mehrfachinstallation (550.041.00 oder 550.045.00)
- pro angeschlossener Armatur wird jeweils ein Verteilerset benötigt

Bestehend aus:
- Verteiler für Spannungsbereich 12 V/AC / V/DC – 28 V/AC / V/DC
- drei Anschlussstecker (60 mm)
- Installationskabel mit Länge (x) und Steckverbindungen für Armaturen

Bezeichnung	Anzahl Armaturen	Länge (x)	Bestellnummer
Verteiler Unterputz	für Mehrfachinstallation	1200 mm	**550.044.12**
	für Mehrfachinstallation	3200 mm	**550.044.32**

Verteiler für Mehrfachinstallation zu Armaturen mit VARIOconnect

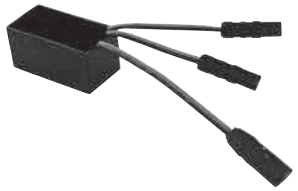

Verteiler Unterputz für Mehrfachinstallationen

Geeignet für:
- alle lino Waschtischarmaturen (ausgenommen lumino L10i und L10c) und Duscharmaturen Unterputz und Urinalarmaturen U10, U18, U28 mit VARIOconnect
- zur ausschließlichen Verwendung mit den Zentralnetzgeräten für Mehrfachinstallation (550.041.00 oder 550.045.00)
- pro angeschlossener Armatur wird jeweils ein Verteiler benötigt

Bestehend aus:
- Verteiler für Spannungsbereich 12 V/AC / V/DC – 28 V/AC / V/DC
- drei Anschlussstecker (60 mm)

Bezeichnung	Anzahl Armaturen	Bestellnummer
Verteiler Unterputz	für Mehrfachinstallation	**550.044.00**

Installationskabel für Mehrfachinstallation

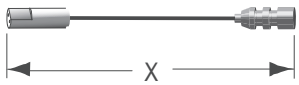

Installationskabel für Mehrfachinstallationen, 300 mm / 1200 mm / 3200 mm

Mit zusätzlicher Schutzisolierung ummantelt, bestehend aus:
- 1 x Stecker 8 mm, wasserdicht (female)
- 1 x Stecker 8 mm, wasserdicht (male)

Bezeichnung	Anzahl Armaturen	Länge (x)	Bestellnummer
Installationskabel	für Mehrfachinstallation	300 mm	**550.037.03**
	für Mehrfachinstallation	1200 mm	**550.037.12**
	für Mehrfachinstallation	3200 mm	**550.037.32**

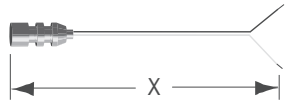

Installationskabel für Mehrfachinstallationen mit Litzen, 3000 mm

Mit zusätzlicher Schutzisolierung ummantelt, bestehend aus:
- 1 x Stecker 8 mm (female)
- 1 x Litzen verzinnt

Bezeichnung	Anzahl Armaturen	Länge (x)	Bestellnummer		
Installationskabel mit Litzen	für Mehrfachinstallation	3000 mm	**550.046.30**		

CONTI Sanitärarmaturen GmbH | Hauptstraße 98 | 35435 Wettenberg | Deutschland | Tel. +49 641 982210 | Fax +49 641 9822150 | info@conti.plus

CNX Converter



CNX Converter 6 V

Zur Einbindung von CONTI+ Armaturen (mit Ausnahme von CONPRIMUS und lino PRIMUS Standarmatur L40) in das CNX Wassermanagement-System mittels Schnellverbindern (nicht im Lieferumfang), Anschlussleitung, Stecker; Wandlung des Eingangssignals von 30 V auf 6 V.

Technische Daten:
Betriebsspannung: 30 V/DC
Leistungsaufnahme (ca.): 1,7 mA
Schutzart: IP68

Bezeichnung	Material	Bestellnummer
CNX Converter 6 V	Kunststoff	**CONO210000**
CNX Converter 6 V mit Unterputzdose	Kunststoff	**CONO214641**



CNX Converter 12 V

Zur Einbindung von CONTI+ Armaturen CONPRIMUS und lino PRIMUS Standarmatur L40 in das CNX Wassermanagement-System mittels wasserdichten Schnellverbindern (nicht im Lieferumfang), Anschlussleitung, Stecker; Wandlung des Eingangssignals von 24 V auf 12 V.

Technische Daten:
Betriebsspannung: 12 V/DC
Leistungsaufnahme (ca.): 1,7 mA
Schutzart: IP68

Bezeichnung	Material	Bestellnummer
CNX Converter 12 V	Kunststoff	**CONO210012**
CNX Converter 12 V mit Unterputzdose	Kunststoff	**CONO211012**

BLE Converter für Service APP

NEU



BLE Converter für Service APP

Zur Herstellung der Bluetooth®-Verbindung zwischen CONTI+ Armaturen und einer mobilen Bedieneinheit wie Smartphone oder Tablet. Smarte Armaturenkommunikation über die CONTI+ Service APP.

Technische Daten:
Bluetooth® low energy
Betriebsspannung: 6 – 12 V/DC
Schutzart: IP68

Bezeichnung	Farbe	Bestellnummer
BLE Converter	Schwarz	**CONO260000**

Umbausets



Umbauset Temperaturgriff mit festem Temperaturanschlag bei 42 °C

Für das Modell W35:
- inkl. Anschlagring 42 °C

Bezeichnung	Farbe	Bestellnummer
Umbauset Temperaturgriff mit Fixanschlag 42 °C	Chrom	**550.069.11**



Umbauset Temperaturgriff mit festem Temperaturanschlag bei 42 °C

Für das Modell K30:
- inkl. Anschlagring 42 °C

Bezeichnung	Farbe	Bestellnummer
Umbauset Temperaturgriff mit Fixanschlag 42 °C	Chrom	**550.067.11**

S-Anschlüsse



S-Anschlüsse absperrbar, zu Wandarmatur Aufputz, chrom

- DN15, G 3/4 x G 1/2
- SW 2,5 /10 mm Exzenter
- komplett mit Rosette
- 2 Stück im Lieferumfang enthalten

Bezeichnung	Farbe	Bestellnummer
S-Anschluss absperrbar	Chrom	**550.016.11**

Strahlregler



flex Strahlregler mit Außengewinde M24x1

- Schwenkbarer Strahlregler

Verstellwinkel: ± 7°
Durchflussmenge: 6 l/min

Bezeichnung	Farbe	Bestellnummer
flex Strahlregler mit Außengewinde M24x1	Chrom	**550.005.11**

CONTI Sanitärarmaturen GmbH | Hauptstraße 98 | 35435 Wettenberg | Deutschland | Tel. +49 641 98221 0 | Fax +49 641 98221 50 | info@conti.plus

Reinigungsprodukte



Mikrofasertuch grau

Soft-Mikrofasertuch für den professionellen Einsatz, mit samtartiger Oberfläche für leicht strukturierte, glatte sowie empfindliche Oberflächen, sehr gut zur Reinigung von Edelstahl, Chrom, Alu, Armaturen und lackierten Oberflächen, bis 95 °C waschbar.

Bezeichnung	Abmessung	Bestellnummer
Mikrofasertuch grau	ca. 400x400 mm	**CONO690200**



Reiniger BR75

Schwimmbad- und Sanitärreiniger für alle öffentlichen und privaten Schwimmbäder, Toiletten, Urinale, Dusch- und Baderäume, säurefesten Fliesen und Sanitärporzellan, sowie zur Entfernung von Zementschleier.

Bezeichnung	Füllmenge	Bestellnummer
Reiniger BR75	1000 ml	**CONO690100**

Montageset



Montageset zur Wartung und Montage von CONTI+ Armaturen

Bestehend aus:

- 1 Hakenschlüssel 38 mm
- 1 Sechskantschlüssel SW 3x36x16,5
- 1 Stirnlochschlüssel verstellbar
- 1 Stirnloch-Schraubendreher mit Knebel
- 1 Sechskant-Schraubendreher SW 2x100
- 1 Sechskant-Schraubendreher SW 2,5x100
- 1 Sechskant-Schraubendreher SW 3x100
- 1 Sechskant-Schraubendreher SW 6x160
- 1 Innensechskantschlüssel SW 4x140x28
- 1 Mikrofasertuch
- 1 Werkzeug-Gürteltasche

Bezeichnung	Farbe	Bestellnummer
Montageset zur Wartung und Montage von CONTI+ Armaturen	Blau/Schwarz	**CONO690300**





Waschtischlösungen

Waschtische Mineralguss Gelcoat

Eckig, Weiß 392
Eckig, Anthrazit 393
Eckig, Weiß/Schiefer 394
Eckig, Anthrazit/Schiefer 395
Sonderoptionen 396

Waschtische StoneTec/StoneTec-PRO

Einzelwaschtische 398
Waschrinnen 404
Barrierefreie Waschtische 408
Ausführungsoptionen 414
Zubehör 416
Planung & Montage 420

Design- & Architekturlösung

Schalenbeckenset 430

Waschtische SteelTec/Edelstahlausstattung

siehe Kapitel Sanitärraumausstattung ..... ab 511



CONTI+ Waschtische

Eine Vielfalt an Möglichkeiten

CONTI+ Waschtische in verschiedensten Ausführungen, Basis- und RAL Classic-Farben sowie unterschiedlichen Texturen bieten viele Möglichkeiten, um dem Waschraum eine einzigartige Note zu verleihen. Durch Flexibilität in Form und Passgenauigkeit bieten wir eine große Auswahl an Waschtischen. In Kombination mit unseren CONTI+ Waschtischarmaturen und Sanitärraumausstattungen ein echter Blickfang in jedem öffentlichen, halböffentlichen und gewerblichen Waschraum.

CONTI+ Waschtische werden im Standard mit Hahnloch und aus hygienischen Gründen ohne Überlauf gefertigt und angeboten. Durch die bei einigen Ausführungen aufgebrachte porenfreie Gelcoat-Beschichtung – somit ohne Anhaftstellen für Verunreinigungen und Keime – stellen die CONTI+ Waschtische einen weiteren Baustein im CONTI+ Hygienekonzept dar.

CONTI+ Waschtischlösungen SteelTec aus Edelstahl sind in verschiedenen Design-Ausführungen als Einzelwaschtische, Waschrinnen, Ausguss- und Laborbecken – je nach Modell – für die Wandmontage und den Tischeinbau erhältlich. Mit einer Edelstahl-Materialstärke von 1,5 mm gewährleisten sie die notwendige Robustheit und Verarbeitungsqualität für stark frequentierte Sanitärräume.

CONTI+ Waschtischlösungen erfüllen die Anforderungen an Waschtische im öffentlichen Bereich nach VDI 3818.

Oberfläche mit Gelcoat-Beschichtung

Die Gelcoat-Waschtischlösungen bieten unterschiedliche Frontseiten, Formen, Oberflächen und Farben – somit bietet das gesamte Sortiment optimale Lösungen für Ihren Waschraum: Schieferstruktur oder glatt, mit geraden oder gerundeten Beckenkanten, zentriertem oder versetztem Becken sowie mit integriertem Handtuchhalter. Erhältlich in Weiß matt, Anthrazit, Glanzweiß oder RAL Classic-Farben. Unsere CONTI+ Waschtische können jedem Kundenwunsch angepasst werden.

CONTI+ Waschtische aus Mineralguss (weiß glänzend oder weiß matt) vermitteln bei Kontakt mit der bloßen Haut eine angenehm warme Haptik. Waschtische aus Mineralgusswerkstoff werden in einem Stück gegossen und nach Kundenwunsch individuell gefertigt (auf Wunsch auch mit Schrägschnitten, Ausklinkungen, Bohrungen etc.).

Oberfläche ohne Gelcoat-Beschichtung

CONTI+ Waschtische aus Mineralwerkstoff haben keine Oberflächenschicht. Das homogenes Material mit matter Oberfläche vermittelt bei Kontakt mit der bloßen Haut eine angenehm warme Haptik. Die Waschtische werden in einem Stück gegossen und nach Kundenwunsch individuell gefertigt (auch mit Schrägschnitten, Ausklinkungen, Bohrungen etc.).



Reinigung und Pflege

Mit Gelcoat-Beschichtung
Die glänzende, porenfreie Oberfläche wird mit handelsüblichen, NICHT scheuernden Flüssigreinigern und einem weichen Tuch gereinigt. Flecken von Zigarettenglut oder Nagellack lassen sich bei der glänzenden Oberfläche mit Polierpaste bzw. mit Nagellackentferner beseitigen.

Ohne Gelcoat-Beschichtung
Die matte Oberfläche wird mit handelsüblichen Scheuermitteln gereinigt (Reinigungsmilch, gelb-grüner Schwamm, Mikrofasertuch etc.). Flecken von Zigarettenglut oder Nagellack lassen sich mit Nassschleifpapier entfernen; Reinigung mit Reinigungskissen oder gleichwertigem Produkt.

Edelstahl-Produkte
Viele der SteelTec-Produkte sind teilweise oder komplett mit einer Plastikfolie überzogen. Diese Folie schützt während des Transportes, muss aber vor Gebrauch des Produktes entfernt werden. Um die ursprüngliche Qualität der SteelTec-Produkte in AISI 304 Edelstahl zu erhalten, sind diese regelmäßig zu reinigen. Hierzu sind nach Gebrauch Reinigungsmittel und klares Wasser zu verwenden. Mit klarem Wasser nachspülen und trockenreiben. Auch alle losen Teile wie das Ablaufgitter sind zu säubern. Lassen Sie Wasser nicht auf dem Produkt trocknen.

Auch wenn Edelstahl sehr widerstandsfähig ist, können scharfe Gegenstände die Oberfläche verkratzen. Diese Kratzer sind auf einem neuen Produkt sehr deutlich zu sehen. Im Laufe der Zeit werden sie schwächer, ohne dass das Produkt seinen Glanz verliert.

Niemals Scheuerpulver oder Stahlwolle zur Reinigung der Oberfläche verwenden. Abgesehen von Kratzern besteht Rostgefahr. Chlorhaltige Lösungsmittel sind zu vermeiden. Silberputzmittel kann sehr hartnäckige Flecken hinterlassen. Lebensmittel, die Säure o.ä. enthalten, müssen schnellstmöglich entfernt werden. Verfärbungen und hartnäckige Flecken entstehen oft durch verunreinigtes Wasser oder andere Substanzen. Diese können mit einem speziellen Edelstahl-Poliermittel entfernt werden. Matte Stellen bekommen wieder Glanz durch Verreiben von Kreide mit einem weichen Tuch.

Allgemein:
- Schutzfolie erst vor der Endreinigung entfernen.
- Die Temperatur des Gebrauchswassers darf 55 °C (kurzzeitig 80 °C) nicht überschreiten.
- Haarfärbemittel müssen bei Kontakt mit den Oberflächen innerhalb weniger Sekunden entfernt werden, um Fleckenbildung zu vermeiden.

Waschtisch Mineralguss Gelcoat, eckig, Weiß matt, Breite 500–1600 mm

NEU



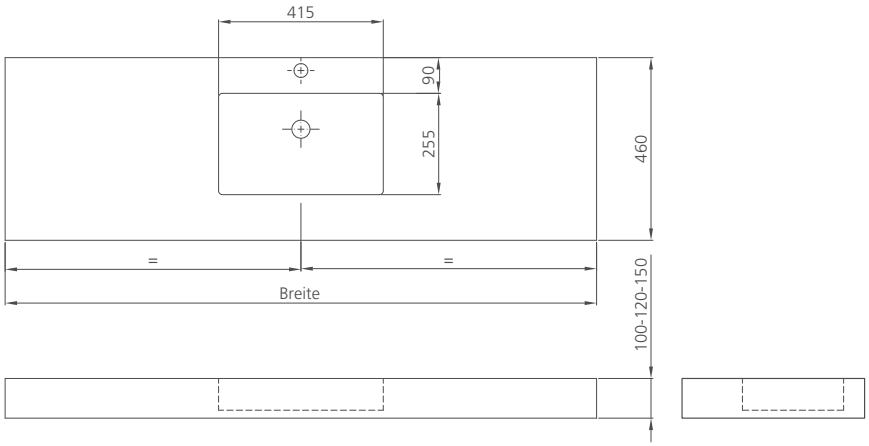

Zwei verschiedene Waschtischhöhen:
Standard: 100 mm; mit langem Waschbecken: 120 mm





2 Stück Montagewinkel sind bereits im Lieferumfang enthalten.

Waschtisch Mineralguss Gelcoat, eckig, Weiß matt

- Eckiges Becken
- mit Gelcoat-Beschichtung
- Farbe: Weiß matt
- Schürze Front und Seitenabschlüsse
- ohne Überlauf
- mit Hahnloch
- mit 2 Stück Montagewinkel

Abmessungen
Waschtisch (BxHxT): 500–1600x100x460 mm
Becken (BxHxT): 415x80x255 mm
Hahnloch: Ø 35 mm

Gewicht pro 10 cm Waschtischplatte ca 3,5 kg

Hinweis:
Überlauf ohne Mehrpreis erhältlich.

Bezeichnung	Farbe	Breite	Bestellnummer
Waschtisch Mineralguss Gelcoat, eckig	Weiß matt	500 mm	**CONW2111110500**
Waschtisch Mineralguss Gelcoat, eckig	Weiß matt	700 mm	**CONW2111110700**
Waschtisch Mineralguss Gelcoat, eckig	Weiß matt	800 mm	**CONW2111110800**
Waschtisch Mineralguss Gelcoat, eckig	Weiß matt	900 mm	**CONW2111110900**
Waschtisch Mineralguss Gelcoat, eckig	Weiß matt	1000 mm	**CONW2111111000**
Waschtisch Mineralguss Gelcoat, eckig	Weiß matt	1100 mm	**CONW2111111100**
Waschtisch Mineralguss Gelcoat, eckig	Weiß matt	1200 mm	**CONW2111111200**
Waschtisch Mineralguss Gelcoat, eckig	Weiß matt	1400 mm	**CONW2111111400**
Waschtisch Mineralguss Gelcoat, eckig	Weiß matt	1600 mm	**CONW2111111600**

CONTI Sanitärarmaturen GmbH | Hauptstraße 98 | 35435 Wettenberg | Deutschland | Tel. +49 641 982210 | Fax +49 641 9822150 | info@conti.plus

Waschtisch Mineralguss Gelcoat, eckig, Anthrazit matt, Breite 500–1600 mm

NEU



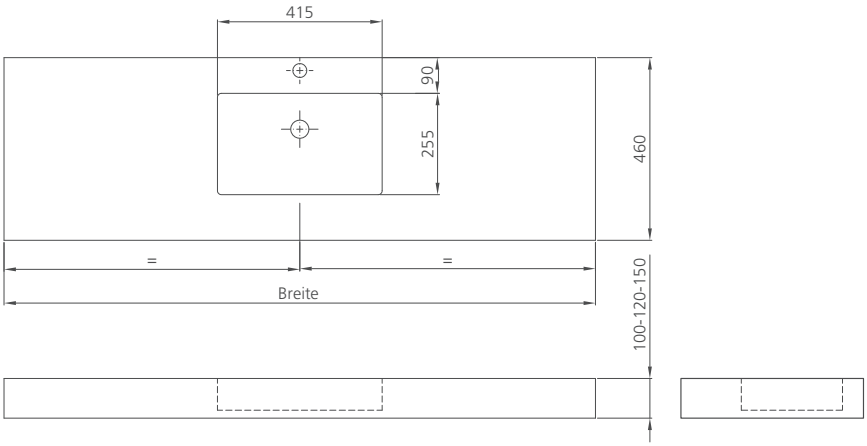

Zwei verschiedene Waschtischhöhen:
Standard: 100 mm; mit langem Waschbecken: 120 mm





2 Stück Montagewinkel sind bereits im Lieferumfang enthalten.

Waschtisch Mineralguss Gelcoat, eckig, Anthrazit matt

- Eckiges Becken
- mit Gelcoat-Beschichtung
- Farbe: Anthrazit matt
- Schürze Front und Seitenabschlüsse
- ohne Überlauf
- mit Hahnloch
- mit 2 Stück Montagewinkel

Abmessungen
Waschtisch (BxHxT): 500–1600x100x460 mm
Becken (BxHxT): 415x80x255 mm
Hahnloch: Ø 35 mm

Gewicht pro 10 cm Waschtischplatte ca 3,5 kg

Hinweis:
Überlauf ohne Mehrpreis erhältlich.

Bezeichnung	Farbe	Breite	Bestellnummer
Waschtisch Mineralguss Gelcoat, eckig	Anthrazit matt	500 mm	**CONW2111210500**
Waschtisch Mineralguss Gelcoat, eckig	Anthrazit matt	700 mm	**CONW2111210700**
Waschtisch Mineralguss Gelcoat, eckig	Anthrazit matt	800 mm	**CONW2111210800**
Waschtisch Mineralguss Gelcoat, eckig	Anthrazit matt	900 mm	**CONW2111210900**
Waschtisch Mineralguss Gelcoat, eckig	Anthrazit matt	1000 mm	**CONW2111211000**
Waschtisch Mineralguss Gelcoat, eckig	Anthrazit matt	1100 mm	**CONW2111211100**
Waschtisch Mineralguss Gelcoat, eckig	Anthrazit matt	1200 mm	**CONW2111211200**
Waschtisch Mineralguss Gelcoat, eckig	Anthrazit matt	1400 mm	**CONW2111211400**
Waschtisch Mineralguss Gelcoat, eckig	Anthrazit matt	1600 mm	**CONW2111211600**

Waschtisch Mineralguss Gelcoat, eckig, Weiß/Schiefer, Breite 500–1600 mm

NEU



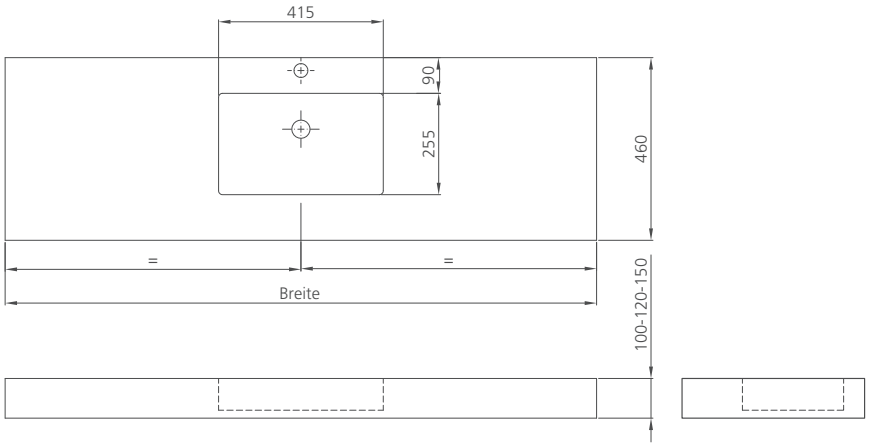

Zwei verschiedene Waschtischhöhen:
Standard: 100 mm; mit langem Waschbecken: 120 mm





2 Stück Montagewinkel sind bereits im Lieferumfang enthalten.

Waschtisch Mineralguss Gelcoat, eckig, Weiß/Schiefer

- Eckiges Becken
- mit Gelcoat-Beschichtung
- Farbe: Weiß/Schiefer
- Schürze Front und Seitenabschlüsse
- ohne Überlauf
- mit Hahnloch
- mit 2 Stück Montagewinkel

Abmessungen
Waschtisch (BxHxT): 500–1600x100x460 mm
Becken (BxHxT): 415x80x255 mm
Hahnloch: Ø 35 mm

Gewicht pro 10 cm Waschtischplatte ca 3,5 kg

Hinweis:
Überlauf ohne Mehrpreis erhältlich.

Weiß mit Schieferstruktur

Bezeichnung	Farbe	Breite	Bestellnummer
Waschtisch Mineralguss Gelcoat, eckig	Weiß/Schiefer	500 mm	**CONW2111120500**
Waschtisch Mineralguss Gelcoat, eckig	Weiß/Schiefer	700 mm	**CONW2111120700**
Waschtisch Mineralguss Gelcoat, eckig	Weiß/Schiefer	800 mm	**CONW2111120800**
Waschtisch Mineralguss Gelcoat, eckig	Weiß/Schiefer	900 mm	**CONW2111120900**
Waschtisch Mineralguss Gelcoat, eckig	Weiß/Schiefer	1000 mm	**CONW2111121000**
Waschtisch Mineralguss Gelcoat, eckig	Weiß/Schiefer	1100 mm	**CONW2111121100**
Waschtisch Mineralguss Gelcoat, eckig	Weiß/Schiefer	1200 mm	**CONW2111121200**
Waschtisch Mineralguss Gelcoat, eckig	Weiß/Schiefer	1400 mm	**CONW2111121400**
Waschtisch Mineralguss Gelcoat, eckig	Weiß/Schiefer	1600 mm	**CONW2111121600**

CONTI Sanitärarmaturen GmbH | Hauptstraße 98 | 35435 Wettenberg | Deutschland | Tel. +49 641 98221 0 | Fax +49 641 98221 50 | info@conti.plus

Waschtisch Mineralguss Gelcoat, eckig, Anthrazit/Schiefer, Breite 500–1600 mm

NEU



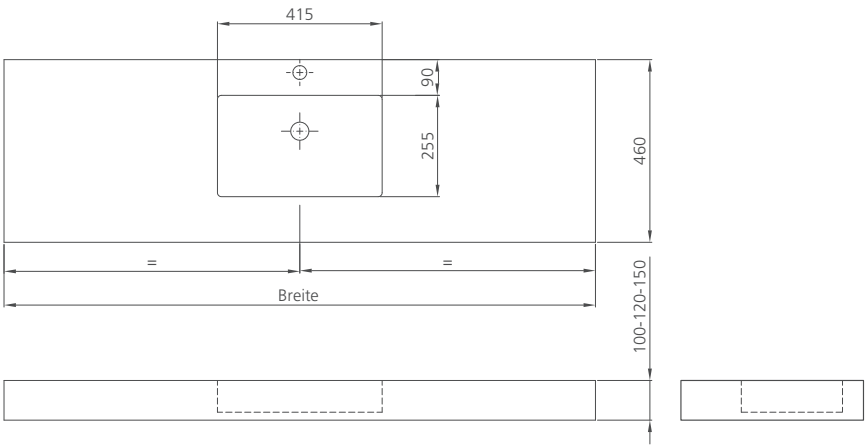

Zwei verschiedene Waschtischhöhen:
Standard: 100 mm; mit langem Waschbecken: 120 mm





2 Stück Montagewinkel sind bereits im Lieferumfang enthalten.

Waschtisch Mineralguss Gelcoat, eckig, Anthrazit/Schiefer

- Eckiges Becken
- mit Gelcoat-Beschichtung
- Farbe: Anthrazit/Schiefer
- Schürze Front und Seitenabschlüsse
- ohne Überlauf
- mit Hahnloch
- mit 2 Stück Montagewinkel

Abmessungen
Waschtisch (BxHxT): 500–1600x100x460 mm
Becken (BxHxT): 415x80x255 mm
Hahnloch: Ø 35 mm

Gewicht pro 10 cm Waschtischplatte ca 3,5 kg

Hinweis:
Überlauf ohne Mehrpreis erhältlich.

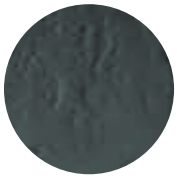

Anthrazit mit Schieferstruktur

Bezeichnung	Farbe	Breite	Bestellnummer
Waschtisch Mineralguss Gelcoat, eckig	Anthrazit/Schiefer	500 mm	**CONW2111220500**
Waschtisch Mineralguss Gelcoat, eckig	Anthrazit/Schiefer	700 mm	**CONW2111220700**
Waschtisch Mineralguss Gelcoat, eckig	Anthrazit/Schiefer	800 mm	**CONW2111220800**
Waschtisch Mineralguss Gelcoat, eckig	Anthrazit/Schiefer	900 mm	**CONW2111220900**
Waschtisch Mineralguss Gelcoat, eckig	Anthrazit/Schiefer	1000 mm	**CONW2111221000**
Waschtisch Mineralguss Gelcoat, eckig	Anthrazit/Schiefer	1100 mm	**CONW2111221100**
Waschtisch Mineralguss Gelcoat, eckig	Anthrazit/Schiefer	1200 mm	**CONW2111221200**
Waschtisch Mineralguss Gelcoat, eckig	Anthrazit/Schiefer	1400 mm	**CONW2111221400**
Waschtisch Mineralguss Gelcoat, eckig	Anthrazit/Schiefer	1600 mm	**CONW2111221600**

Aufpreise für Sonderoptionen

NEU

CONO875000
zweites Becken



CONO873000
Becken außerzentrisch



CONO876000
Weiß glänzend



CONO872000
RAL Classic (nur matt)

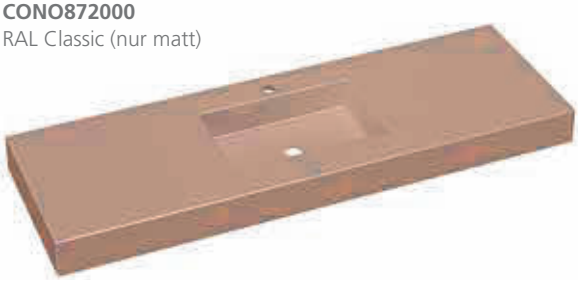

CONO871000
abgerundete Beckenform



CONO871400
breites Becken



Bezeichnung	Bestellnummer
Aufpreis für zweites Becken; Mindestbreite Waschtisch: 1200 mm	**CONO875000**
Aufpreis für Becken außerzentrisch platziert	**CONO873000**
Aufpreis für Farbe Weiß glänzend	**CONO876000**
Aufpreis für RAL-Farbe nach RAL-Karte ab 1 Stück Waschtisch (nur matt)	**CONO872000**
Aufpreis abgerundete Beckenform 420x300 mm, Mindesttiefe Waschtisch: 460 mm	**CONO871000**
Aufpreis für extra breites Becken: mind. 1000 mm Beckengrößen (BxHxT): 600x100x300 mm oder 800x100x300 mm	**CONO871400**

CONTI Sanitärarmaturen GmbH | Hauptstraße 98 | 35435 Wettenberg | Deutschland | Tel. +49 641 98221 0 | Fax +49 641 98221 50 | info@conti.plus

Aufpreise für Sonderoptionen

NEU

CONO874000
Handtuchhalter integriert



CONO877000
Handtuchhalter Chrom



CONO871200
Hygienekante



CONO871300
Sonderbreite bzw. Sondertiefe



CONO870010
10 cm Mehrbreite



CONO870001
Montagewinkel zusätzlich



Bezeichnung	Bestellnummer
Aufpreis für integrierten Handtuchhalter, Abmessungen: 400x40 mm	**CONO874000**
Aufpreis für eingesetzten Handtuchhalter, Chrom, Länge: 350 mm	**CONO877000**
Aufpreis pro lfd. Meter für Hygienekante, Abmessungen (HxT): 50x19 mm	**CONO871200**
Aufpreis für Sonderbreite bzw. Aufpreis für Sondertiefe, je mind. 400 mm	**CONO871300**
Aufpreis je 10 cm Mehrbreite auf nächstgrößere Breite in 10-cm-Schritten	**CONO870010**
Aufpreis Montagewinkel pro Stück; Hinweis: 2 Stück Montagewinkel bereits im Lieferumfang Waschtisch Mineralguss Gelcoat enthalten. Bei Sonderabmessungen sind ggf. zusätzliche Montagewinkel notwendig. Empfohlener Mindestabstand 1000 mm.	**CONO870001**

Futura F60 Einzelwaschtisch



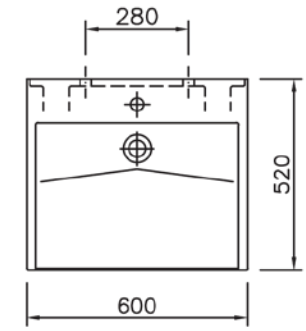

Waschtisch ohne Überlauf
für Permanentablaufventil

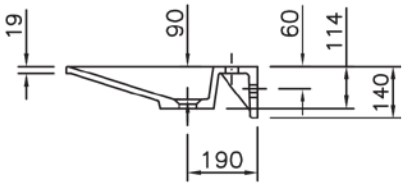

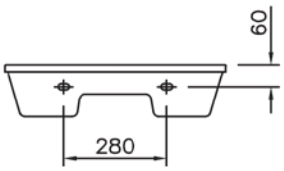

Futura F60 Einzelwaschtisch

- In einem Stück gegossen
- mit 1 Becken
- unterfahrbar
- mit Hahnloch
- ohne Überlauf
- kunstharzgebundener Mineralguss/ Mineralwerkstoff

Breite:	600 mm
Tiefe:	520 mm
Beckenmaße (BxT):	550x395 mm
Beckentiefe:	90 mm
Schürze:	19 mm
Hahnloch:	Ø 35 mm
Gewicht (ca.):	16 kg

Notwendiges Befestigungsmaterial:
- Befestigung mit Montageschürze für Stockschraubenbefestigung

Bezeichnung	Farbe	Breite	Bestellnummer
Futura F60 Einzelwaschtisch StoneTec	Weiß glänzend	600 mm	**CONW1007100**
Futura F60 Einzelwaschtisch StoneTec-PRO	Weiß matt	600 mm	**CONW1007101**

CONTI Sanitärarmaturen GmbH | Hauptstraße 98 | 35435 Wettenberg | Deutschland | Tel. +49 641 982210 | Fax +49 641 9822150 | info@conti.plus

Futura 650/700/750/800/850/900 Einzelwaschtisch



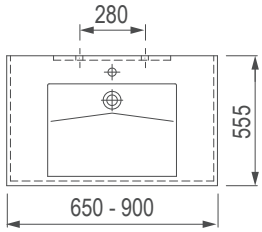

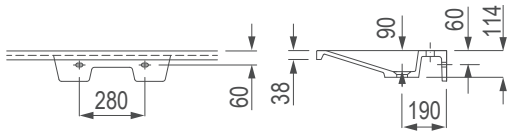

Futura Einzelwaschtisch

- In einem Stück gegossen
- mit 1 Becken
- unterfahrbar
- mit Hahnloch
- ohne Überlauf
- kunstharzgebundener Mineralguss/ Mineralwerkstoff

Breiten:	650/700/750/800/ 850/900 mm
Tiefe:	555 mm
Beckenmaße (BxT):	550x395 mm
Beckentiefe:	90 mm
Schürze:	38 mm
Hahnloch:	Ø 35 mm
Gewicht (ca.):	Futura 650 = 23 kg Futura 700 = 24 kg Futura 750 = 25 kg Futura 800 = 26 kg Futura 850 = 27 kg Futura 900 = 28 kg

Notwendiges Befestigungsmaterial:
- Befestigung mit Montageschürze für Stockschraubenbefestigung

Bezeichnung	Farbe	Breite	Bestellnummer
Futura 650 Einzel-WT StoneTec	Weiß glänzend	650 mm	**CONW1020000**
Futura 650 Einzel-WT StoneTec-PRO	Weiß matt	650 mm	**CONW1020001**
Futura 700 Einzel-WT StoneTec	Weiß glänzend	700 mm	**CONW1020100**
Futura 700 Einzel-WT StoneTec-PRO	Weiß matt	700 mm	**CONW1020101**
Futura 750 Einzel-WT StoneTec	Weiß glänzend	750 mm	**CONW1020200**
Futura 750 Einzel-WT StoneTec-PRO	Weiß matt	750 mm	**CONW1020201**
Futura 800 Einzel-WT StoneTec	Weiß glänzend	800 mm	**CONW1020300**
Futura 800 Einzel-WT StoneTec-PRO	Weiß matt	800 mm	**CONW1020301**
Futura 850 Einzel-WT StoneTec	Weiß glänzend	850 mm	**CONW1020400**
Futura 850 Einzel-WT StoneTec-PRO	Weiß matt	850 mm	**CONW1020401**
Futura 900 Einzel-WT StoneTec	Weiß glänzend	900 mm	**CONW1020500**
Futura 900 Einzel-WT StoneTec-PRO	Weiß matt	900 mm	**CONW1020501**

Futura 1000 Einzelwaschtisch



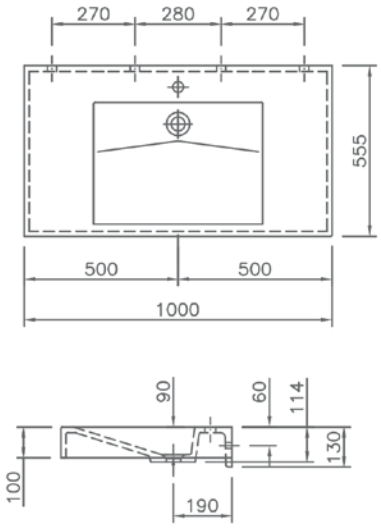

Montageschürze

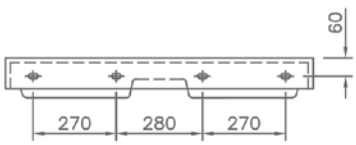

Futura 1000 Einzelwaschtisch

- In einem Stück gegossen
- mit 1 Becken
- mit Hahnloch
- ohne Überlauf
- kunstharzgebundener Mineralguss/ Mineralwerkstoff

Breite:	1000 mm
Tiefe:	555 mm
Beckenmaße (BxT):	550x395 mm
Beckentiefe:	90 mm
Schürze:	100 mm
Hahnloch:	Ø 35 mm
Gewicht:	ca. 31 kg

Notwendiges Befestigungsmaterial:
- Befestigung mit Montageschürze für Stockschraubenbefestigung

Bezeichnung	Farbe	Breite	Bestellnummer
Futura 1000 Einzelwaschtisch StoneTec	Weiß glänzend	1000 mm	**CONW1020600**
Futura 1000 Einzelwaschtisch StoneTec-PRO	Weiß matt	1000 mm	**CONW1020601**

CONTI Sanitärarmaturen GmbH | Hauptstraße 98 | 35435 Wettenberg | Deutschland | Tel. +49 641 982210 | Fax +49 641 9822150 | info@conti.plus

Futura K 1000 Einzelwaschtisch



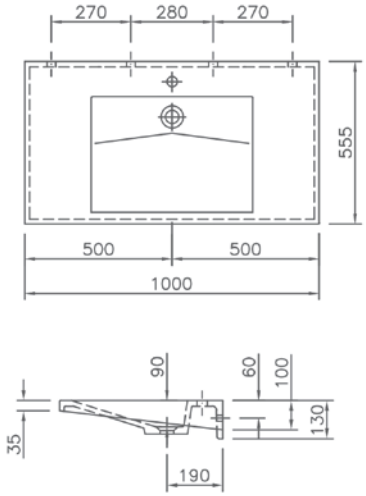

Montageschürze

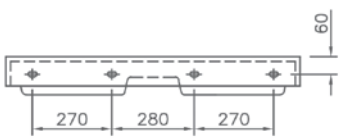

Futura K 1000 Einzelwaschtisch

- In einem Stück gegossen
- mit 1 Becken
- mit Hahnloch
- ohne Überlauf
- kunstharzgebundener Mineralguss/ Mineralwerkstoff

Breite:	1000 mm
Tiefe:	555 mm
Beckenmaße (BxT):	550x395 mm
Beckentiefe:	90 mm
Schürze:	35 mm
Hahnloch:	Ø 35 mm
Gewicht (ca.):	29 kg

Notwendiges Befestigungsmaterial:
- Befestigung mit Montageschürze für Stockschraubenbefestigung

Bezeichnung	Farbe	Breite	Bestellnummer
Futura K 1000 Einzelwaschtisch StoneTec	Weiß glänzend	1000 mm	**CONW1020700**
Futura K 1000 Einzelwaschtisch StoneTec-PRO	Weiß matt	1000 mm	**CONW1020701**

Berlin 990 I Einzelwaschtisch



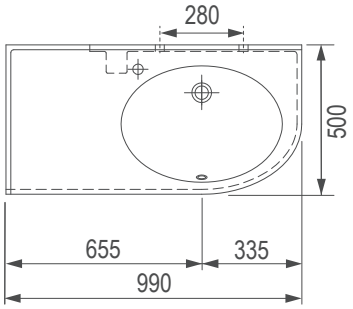

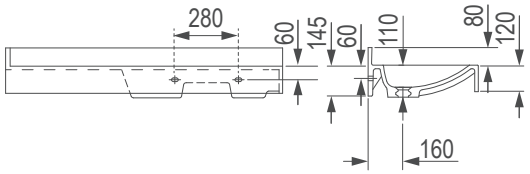

Berlin 990 I Einzelwaschtisch

- In einem Stück gegossen
- mit 1 Becken
- mit Hahnloch links
- mit Überlauf
- Ablage links
- kunstharzgebundener Mineralguss/ Mineralwerkstoff

Breite:	990 mm
Tiefe:	500 mm
Beckenmaße (BxT):	540x390 mm
Beckentiefe:	100 mm
Schürze:	120 mm
Hygienekante (H):	80 mm
Hahnloch:	Ø 35 mm
Gewicht (ca.):	28 kg

Notwendiges Befestigungsmaterial:

- CONO90004 Auflagewinkel, weiß
- CONO90014 Winkelkonsole links, weiß, CONO90008 Winkelkonsole rechts, weiß, sind bei einem Seitenanschluss anstelle des Auflagewinkels zu verwenden

Bezeichnung	Farbe	Breite	Bestellnummer
Berlin 990 I Einzelwaschtisch StoneTec	Weiß glänzend	990 mm	**CONW1005300**
Berlin 990 I Einzelwaschtisch StoneTec-PRO	Weiß matt	990 mm	**CONW1005301**

CONTI Sanitärarmaturen GmbH | Hauptstraße 98 | 35435 Wettenberg | Deutschland | Tel. +49 641 98221 0 | Fax +49 641 98221 50 | info@conti.plus

Berlin 990 II Einzelwaschtisch



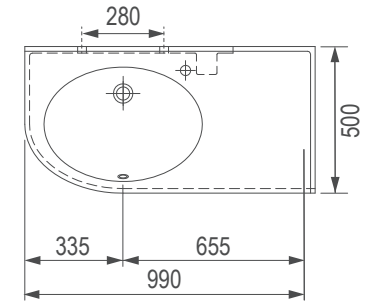

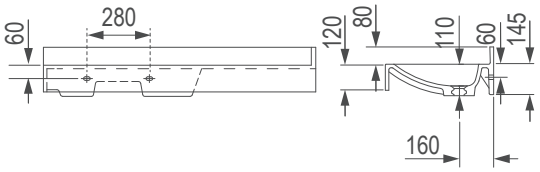

Berlin 990 II Einzelwaschtisch

- In einem Stück gegossen
- mit 1 Becken
- mit Hahnloch rechts
- mit Überlauf
- Ablage rechts
- kunstharzgebundener Mineralguss/ Mineralwerkstoff

Breite:	990 mm
Tiefe:	500 mm
Beckenmaße (BxT):	540x390 mm
Beckentiefe:	100 mm
Schürze:	120 mm
Hygienekante (H):	80 mm
Hahnloch:	Ø 35 mm
Gewicht (ca.):	28 kg

Notwendiges Befestigungsmaterial:
- CONO90004 Auflagewinkel, weiß
- CONO90014 Winkelkonsole links, weiß, CONO90008 Winkelkonsole rechts, weiß, sind bei einem Seitenanschluss anstelle des Auflagewinkels zu verwenden

Bezeichnung	Farbe	Breite	Bestellnummer
Berlin 990 II Einzelwaschtisch StoneTec	Weiß glänzend	990 mm	**CONW1005200**
Berlin 990 II Einzelwaschtisch StoneTec-PRO	Weiß matt	990 mm	**CONW1005201**

Futura K 1100 Waschrinne



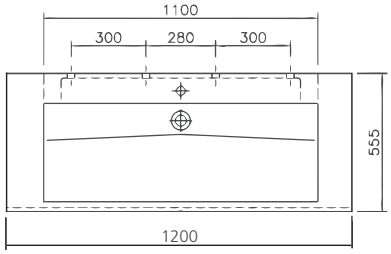

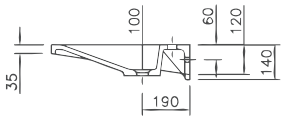

Montageschürze

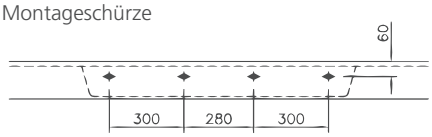

Futura K 1100 Waschrinne

- In einem Stück gegossen
- mit 1 Becken
- mit Hahnloch
- ohne Überlauf
- kunstharzgebundener Mineralguss/ Mineralwerkstoff

Breite:	1200 mm
Tiefe:	555 mm
Beckenmaße (BxT):	1100x395 mm
Beckentiefe:	100 mm
Schürze:	35 mm
Hahnloch:	Ø 35 mm
Gewicht (ca.):	29 kg bei einer Gesamtbreite von 1200 mm
Gewicht:	pro 100 mm Ablage ca. 2,4 kg

Optionen:
- Ausführung ohne Armaturenloch möglich
- Ausführung mit 1 oder 2 Armaturenlöchern möglich

Notwendiges Befestigungsmaterial:
- Befestigung mit Montageschürze für Stockschraubenbefestigung
- CONO90024 Winkelkonsole links, weiß, CONO90025 Winkelkonsole rechts, weiß, sind beim Achsmaß größer als 950 mm im Ablagebereich vorzusehen

Bezeichnung	Farbe	Breite	Bestellnummer
Futura K 1100 Waschrinne StoneTec	Weiß glänzend	1200 mm	**CONW1104410**
Futura K 1100 Waschrinne StoneTec-PRO	Weiß matt	1200 mm	**CONW1104411**

CONTI Sanitärarmaturen GmbH | Hauptstraße 98 | 35435 Wettenberg | Deutschland | Tel. +49 641 982210 | Fax +49 641 9822150 | info@conti.plus

Futura 1100 Waschrinne

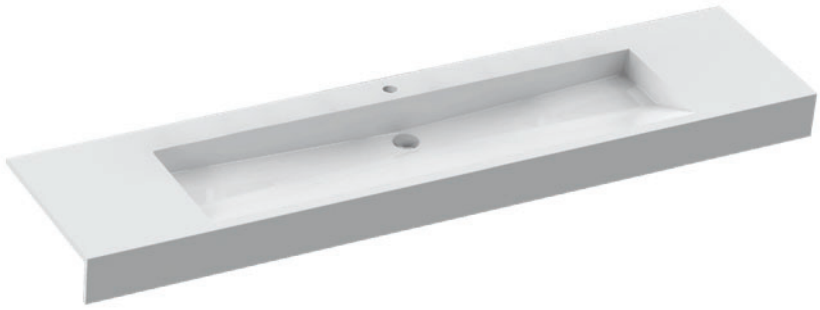

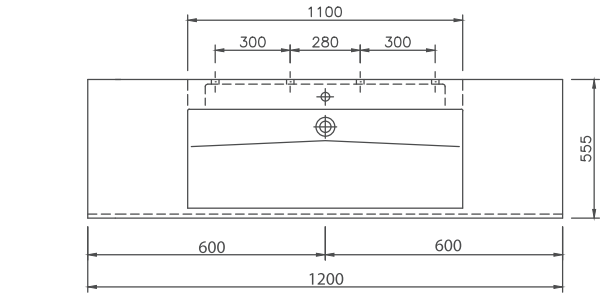

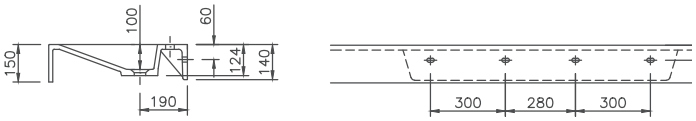

Futura 1100 Waschrinne

- In einem Stück gegossen
- mit 1 Becken
- mit Hahnloch
- ohne Überlauf
- kunstharzgebundener Mineralguss/ Mineralwerkstoff

Breite:	1200 mm
Tiefe:	555 mm
Beckenmaße (BxT):	1100x395 mm
Beckentiefe:	100 mm
Schürze:	150 mm
Hahnloch:	Ø 35 mm
Gewicht (ca.):	66 kg bei einer Gesamtbreite von 1200 mm

Optionen:
- Ausführung ohne Armaturenloch möglich
- Ausführung mit 1 oder 2 Armaturenlöchern möglich

Notwendiges Befestigungsmaterial:
- Befestigung mit Montageschürze für Stockschraubenbefestigung
- CONO90024 Winkelkonsole links, weiß, CONO90025 Winkelkonsole rechts, weiß, sind beim Achsmaß größer als 950 mm im Ablagebereich vorzusehen

Bezeichnung	Farbe	Breite	Bestellnummer
Futura 1100 Waschrinne StoneTec	Weiß glänzend	1200 mm	**CONW1104210**
Futura 1100 Waschrinne StoneTec-PRO	Weiß matt	1200 mm	**CONW1104211**

Futura K 1600 Waschrinne



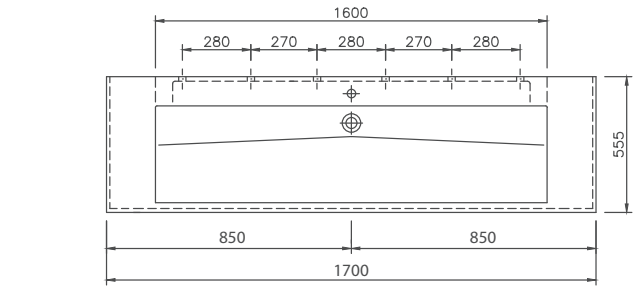

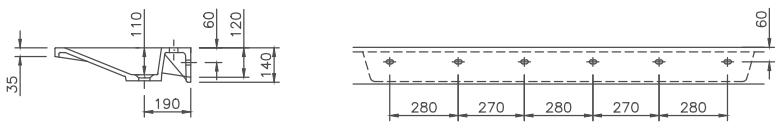

Futura K 1600 Waschrinne

- In einem Stück gegossen
- mit 1 Becken
- mit Hahnloch
- ohne Überlauf
- kunstharzgebundener Mineralguss/ Mineralwerkstoff

Breite:	1700
Tiefe:	555 mm
Beckenmaße (BxT):	1600x395 mm
Beckentiefe:	110 mm
Schürze:	35 mm
Hahnloch:	Ø 35 mm
Gewicht (ca.):	39 kg bei einer Gesamtbreite von 1700 mm

Optionen:

- Ausführung ohne Armaturenloch möglich
- Ausführung mit 1, 2 oder 3 Armaturenlöchern möglich

Notwendiges Befestigungsmaterial:

- Befestigung mit Montageschürze für Stockschraubenbefestigung
- CONO90024 Winkelkonsole links, weiß, CONO90025 Winkelkonsole rechts, weiß, sind beim Achsmaß größer als 950 mm im Ablagebereich vorzusehen

Bezeichnung	Farbe	Breite	Bestellnummer
Futura K 1600 Waschrinne StoneTec	Weiß glänzend	1700 mm	**CONW1104510**
Futura K 1600 Waschrinne StoneTec-PRO	Weiß matt	1700 mm	**CONW1104511**

CONTI Sanitärarmaturen GmbH | Hauptstraße 98 | 35435 Wettenberg | Deutschland | Tel. +49 641 982210 | Fax +49 641 9822150 | info@conti.plus

Futura 1600 Waschrinne



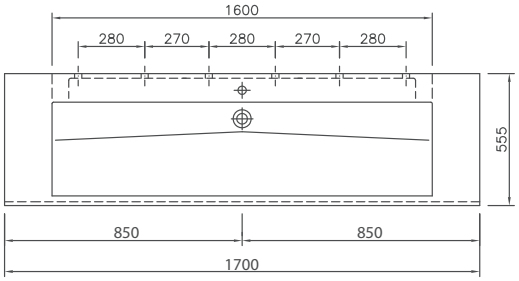

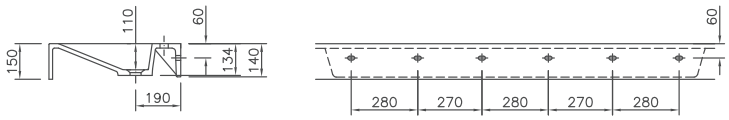

Futura 1600 Waschrinne

- In einem Stück gegossen
- mit 1 Becken
- mit Hahnloch
- ohne Überlauf
- kunstharzgebundener Mineralguss/ Mineralwerkstoff

Breite:	1700 mm
Tiefe:	555 mm
Beckenmaße (BxT):	1600x395 mm
Beckentiefe:	110 mm
Schürze:	150 mm
Hahnloch:	Ø 35 mm
Gewicht (ca.):	39 kg bei einer Gesamtbreite von 1700 mm

Optionen:
- Ausführung ohne Armaturenloch möglich
- Ausführung mit 1, 2 oder 3 Armaturenlöchern möglich

Notwendiges Befestigungsmaterial:
- Befestigung mit Montageschürze für Stockschraubenbefestigung
- CONO90004 Auflagewinkel, weiß, zur zusätzlichen Befestigung links + rechts

Hinweis: Bei einem Seitenabschluss ist anstelle des Auflagewinkels eine Winkelkonsole zu verwenden:
CONO90024 Winkelkonsole links, weiß
CONO90025 Winkelkonsole rechts, weiß

Bezeichnung	Farbe	Breite	Bestellnummer
Futura 1600 Waschrinne StoneTec	Weiß glänzend	1700 mm	**CONW1104310**
Futura 1600 Waschrinne StoneTec-PRO	Weiß matt	1700 mm	**CONW1104311**

E 550 Einzelwaschtisch



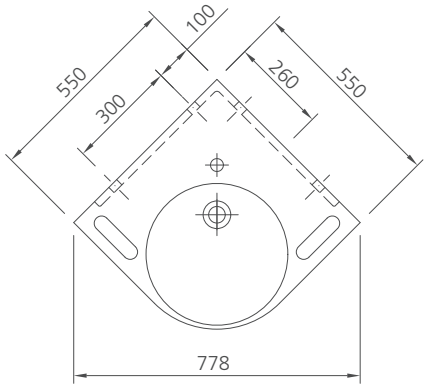

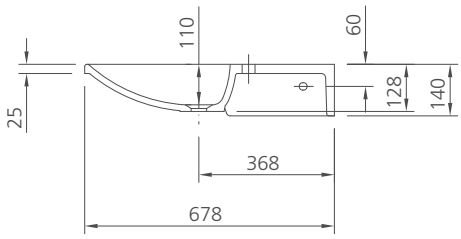

E 550 Einzelwaschtisch

- In einem Stück gegossen
- mit 1 Becken
- integrierte Haltegriffe rechts und links mit Hahnloch
- ohne Überlauf
- kunstharzgebundener Mineralguss/ Mineralwerkstoff

Breite:	550 mm
Tiefe:	550 mm
Beckenmaß:	Ø 385 mm
Beckentiefe:	110 mm
Plattenstärke:	25 mm
Hahnloch:	Ø 35 mm
Gewicht (ca.):	17 kg

Notwendiges Befestigungsmaterial:
- Befestigung mit Montageschürze für Stockschraubenbefestigung

Bezeichnung	Farbe	Breite	Bestellnummer
E 550 Einzelwaschtisch StoneTec	Weiß glänzend	550 mm	**CONW1006900**
E 550 Einzelwaschtisch StoneTec-PRO	Weiß matt	550 mm	**CONW1006901**

CONTI Sanitärarmaturen GmbH | Hauptstraße 98 | 35435 Wettenberg | Deutschland | Tel. +49 641 982210 | Fax +49 641 9822150 | info@conti.plus

Care R60 Einzelwaschtisch



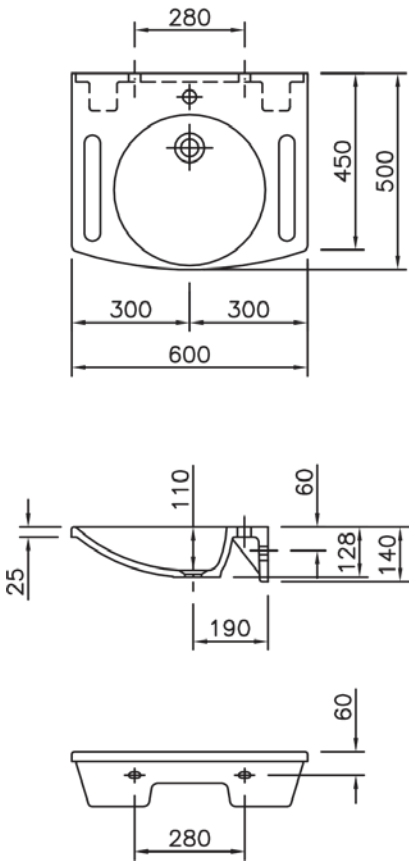

Care R60 Einzelwaschtisch

- In einem Stück gegossen
- mit 1 Becken
- integrierte Handtuchhalter, Haltegriffe rechts und links
- unterfahrbar
- mit Hahnloch
- ohne Überlauf
- kunstharzgebundener Mineralguss/ Mineralwerkstoff

Breite:	600 mm
Tiefe:	500 mm
Beckenmaß:	Ø 385 mm
Beckentiefe:	110 mm
Schürze:	25 mm
Hahnloch:	Ø 35 mm
Gewicht (ca.):	15 kg

Notwendiges Befestigungsmaterial:
- Befestigung mit Montageschürze für Stockschraubenbefestigung

Bezeichnung	Farbe	Breite	Bestellnummer
Care R60 Einzelwaschtisch StoneTec	Weiß glänzend	600 mm	**CONW1007200**
Care R60 Einzelwaschtisch StoneTec-PRO	Weiß matt	600 mm	**CONW1007201**

Care 750 Einzelwaschtisch



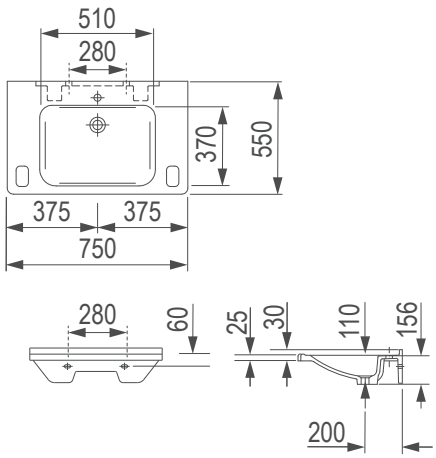

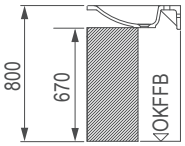

Unterfahrbarkeit:
Der Einzelwaschtisch Care 750 erfüllt die DIN 18040-1 und 18040-2. Der Einzelwaschtisch gewährleistet eine bequeme Unterfahrbarkeit mit dem Rollstuhl. Bei einer Montagehöhe von 80 cm ist die geforderte Beinfreiheit von 67 cm Höhe gegeben.

Care 750 Einzelwaschtisch

- In einem Stück gegossen
- mit 1 Becken
- integrierte Haltegriffe rechts und links
- mit Hahnloch
- ohne Überlauf
- unterfahrbar
- kunstharzgebundener Mineralguss/ Mineralwerkstoff

Breite:	750 mm
Tiefe:	550 mm
Beckenmaße (BxT):	510x370 mm
Beckentiefe:	110 mm
Plattenstärke:	25 mm
Hahnloch:	Ø 35 mm
Gewicht (ca.):	21 kg

Notwendiges Befestigungsmaterial:
- Befestigung mit Montageschürze für Stockschraubenbefestigung

Bezeichnung	Farbe	Breite	Bestellnummer
Care 750 Einzelwaschtisch StoneTec	Weiß glänzend	750 mm	**CONW1011900**
Care 750 Einzelwaschtisch StoneTec-PRO	Weiß matt	750 mm	**CONW1011901**

CONTI Sanitärarmaturen GmbH | Hauptstraße 98 | 35435 Wettenberg | Deutschland | Tel. +49 641 982210 | Fax +49 641 9822150 | info@conti.plus

Care 880 Einzelwaschtisch



Care 880 Einzelwaschtisch

- In einem Stück gegossen
- mit 1 Becken
- integrierte Haltegriffe vorne
- mit Hahnloch
- ohne Überlauf
- unterfahrbar
- kunstharzgebundener Mineralguss/ Mineralwerkstoff

Breite:	880 mm
Tiefe:	550 mm
Beckenmaße (BxT):	510x370 mm
Beckentiefe:	110 mm
Plattenstärke:	25 mm
Hahnloch:	Ø 35 mm
Gewicht (ca.):	25 kg

Notwendiges Befestigungsmaterial:
- Befestigung mit Montageschürze für Stockschraubenbefestigung

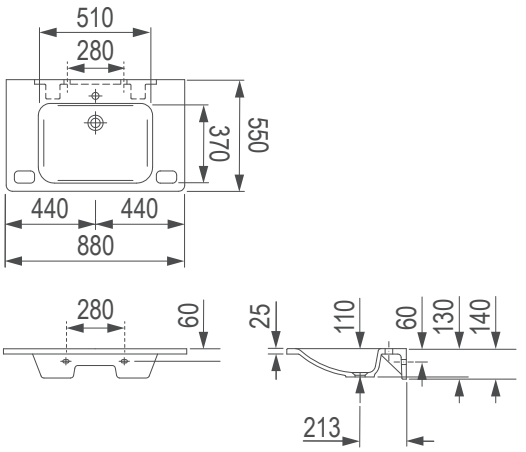

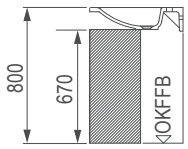

Unterfahrbarkeit:
Der Einzelwaschtisch Care 880 erfüllt die DIN 18040-1 und 18040-2. Der Einzelwaschtisch gewährleistet eine bequeme Unterfahrbarkeit mit dem Rollstuhl. Bei einer Montagehöhe von 80 cm ist die geforderte Beinfreiheit von 67 cm Höhe gegeben.

Bezeichnung	Farbe	Breite	Bestellnummer
Care 880 Einzelwaschtisch StoneTec	Weiß glänzend	880 mm	**CONW1011800**
Care 880 Einzelwaschtisch StoneTec-PRO	Weiß matt	880 mm	**CONW1011801**

Lago 650 Einzelwaschtisch



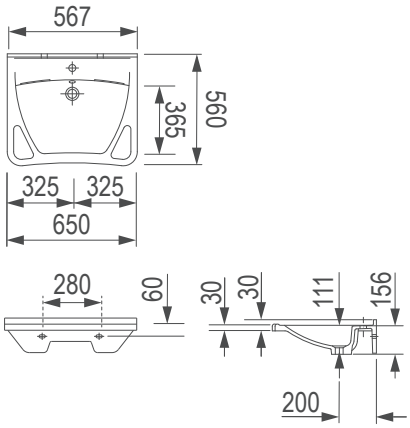

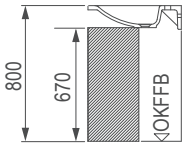

Unterfahrbarkeit:
Der Einzelwaschtisch Lago 650 erfüllt die DIN 18040-1 und 18040-2. Der Einzelwaschtisch gewährleistet eine bequeme Unterfahrbarkeit mit dem Rollstuhl. Bei einer Montagehöhe von 80 cm ist die geforderte Beinfreiheit von 67 cm Höhe gegeben.

Lago 650 Einzelwaschtisch

- In einem Stück gegossen
- mit 1 Becken
- Funktionsfelder links und rechts der Armatur
- integrierte Handtuchhalter, Haltegriffe
- mit Hahnloch
- ohne Überlauf
- unterfahrbar
- kunstharzgebundener Mineralguss/ Mineralwerkstoff

Breite:	650 mm
Tiefe:	545/560 mm
Beckenmaße (BxT):	567x365 mm
Beckentiefe:	111 mm
Schürze:	30 mm
Hygienekante (H):	30 mm
Hahnloch:	Ø 35 mm
Gewicht (ca.):	20 kg

Notwendiges Befestigungsmaterial:
- Befestigung mit Montageschürze für Stockschraubenbefestigung

Bezeichnung	Farbe	Breite	Bestellnummer
Lago 650 Einzelwaschtisch StoneTec	Weiß glänzend	650 mm	**CONW1022700**
Lago 650 Einzelwaschtisch StoneTec-PRO	Weiß matt	650 mm	**CONW1022701**

CONTI Sanitärarmaturen GmbH | Hauptstraße 98 | 35435 Wettenberg | Deutschland | Tel. +49 641 98221 0 | Fax +49 641 98221 50 | info@conti.plus

Lago 850 Einzelwaschtisch



Lago 850 Einzelwaschtisch

- In einem Stück gegossen
- mit 1 Becken
- Funktionsfelder links und rechts der Armatur
- integrierte Handtuchhalter, Haltegriffe
- mit Hahnloch
- mit Überlauf
- unterfahrbar
- kunstharzgebundener Mineralguss/ Mineralwerkstoff

Breite:	850 mm
Tiefe:	560/600 mm
Beckenmaße (BxT):	520x360 mm
Beckentiefe:	111 mm
Schürze:	40 mm
Hygienekante (H):	50 mm
Hahnloch:	Ø 35 mm
Gewicht (ca.):	29 kg

Notwendiges Befestigungsmaterial:
- Befestigung mit Montageschürze für Stockschraubenbefestigung

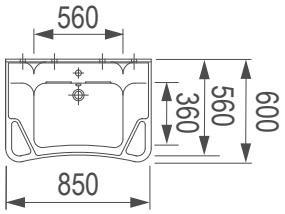

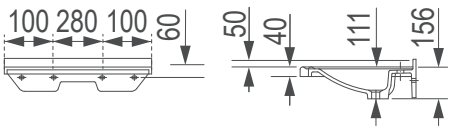

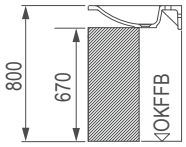

Unterfahrbarkeit:
Der Einzelwaschtisch Lago 850 erfüllt die DIN 18040-1 und 18040-2. Der Einzelwaschtisch gewährleistet eine bequeme Unterfahrbarkeit mit dem Rollstuhl. Bei einer Montagehöhe von 80 cm ist die geforderte Beinfreiheit von 67 cm Höhe gegeben.

Bezeichnung	Farbe	Breite	Bestellnummer
Lago 850 Einzelwaschtisch StoneTec	Weiß glänzend	850 mm	**CONW1022600**
Lago 850 Einzelwaschtisch StoneTec-PRO	Weiß matt	850 mm	**CONW1022601**

Sonderoptionen StoneTec / StoneTec Pro

Ausführungs- und Erweiterungsoptionen der Waschtischlösungen

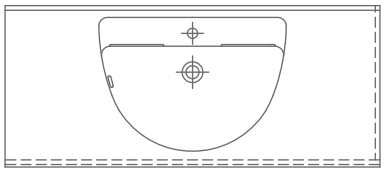

Seitenabschluss gerade je Seite

Ausführungsoption	Bestellnummer
Seitenabschluss gerade	**CONO91091**

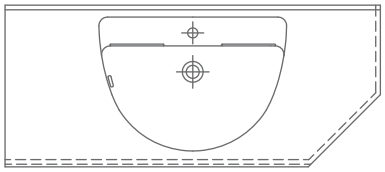

Seitenabschluss abgeschrägte Ecke

Ausführungsoption	Bestellnummer
Seitenabschluss abgeschrägte Ecke	**CONO91092**

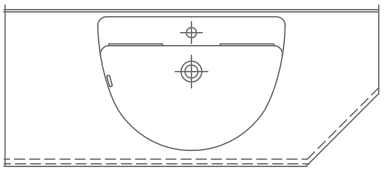

Seitenabschluss abgeschrägte Ecke, nur Schräge geschlossen

Ausführungsoption	Bestellnummer
Seitenabschluss abgeschrägte Ecke, Schräge geschlossen	**CONO91093**

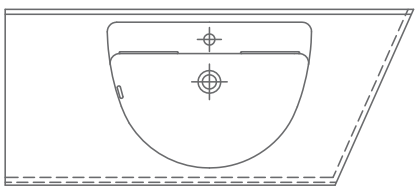

Seitenabschluss mit Schrägschnitt, Schräge geschlossen

Ausführungsoption	Bestellnummer
Seitenabschluss mit Schrägschnitt, Schräge geschlossen	**CONO91094**

CONTI Sanitärarmaturen GmbH | Hauptstraße 98 | 35435 Wettenberg | Deutschland | Tel. +49 641 98221 0 | Fax +49 641 98221 50 | info@conti.plus

www.conti.plus | CONVKF1010DE | Preise ohne MwSt. | gültig ab 01/2021 | Druckfehler und Irrtümer sowie technische und maßliche Änderungen vorbehalten

	Seitenabschluss für Futura K (je Seite)

Ausführungsoption	Bestellnummer
Seitenabschluss für Futura K (je Seite)	**CONO91097**

Auflagekonsolen und -winkel

Ausführungsoption	Zeichnungen	Bestellnummer
Winkelkonsole rechts, 420 mm, weiß	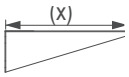	**CONO90000**
Winkelkonsole links, 420 mm, weiß		**CONO90012**
Winkelkonsole rechts, 500 mm, weiß		**CONO90024**
Winkelkonsole links, 500 mm, weiß		**CONO90025**
Auflagewinkel, 420 mm, weiß		**CONO90004**
Stützkonsole rechts, 240 mm, weiß	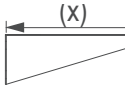	**CONO90029**
Stützkonsole links, 240 mm, weiß		**CONO90030**

Hygienekanten

Ausführungsoption		Bestellnummer
Hygienekante lang, links (Hygienekante umfasst Schürze)	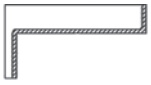	**CONO82050**
Hygienekante lang, rechts (Hygienekante umfasst Schürze)		**CONO82051**
Hygienekante kurz, links	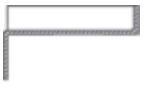	**CONO82052**
Hygienekante kurz, rechts		**CONO82053**

Zubehör StoneTec / StoneTec-PRO

Abwürfe



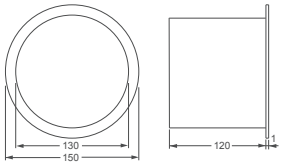

Abwurfring

- Rund
- zum Einbau in die Waschtischplatte

Innendurchmesser: 130 mm
Außendurchmesser: 150 mm
Höhe: 120 mm

Bezeichnung	Material	Bestellnummer
Abwurfring	Edelstahl matt gebürstet	**CONT24207030150**



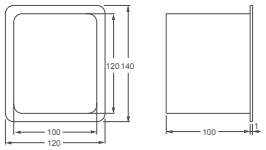

Abwurf

- Rechteckig
- zum Einbau in die Waschtischplatte

Innenkantenabmessungen: 100x120 mm
Außenkantenabmessungen: 120x140 mm
Höhe: 100 mm

Bezeichnung	Material	Bestellnummer
Abwurf, rechteckig	Edelstahl matt gebürstet	**CONT24208030130**

Ablaufventile

Ausführungsoption		Bestellnummer
Universal-Ablaufventil 1 1/4", verchromt	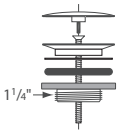	**CONO880000**
Universal-Ablaufventil 1 1/4", Edelstahl matt gebürstet		**CONO880001**
Universal-Ablaufventil 1 1/4", Edelstahl poliert		**CONO880002**

CONTI Sanitärarmaturen GmbH | Hauptstraße 98 | 35435 Wettenberg | Deutschland | Tel. +49 641 98221 0 | Fax +49 641 98221 50 | info@conti.plus

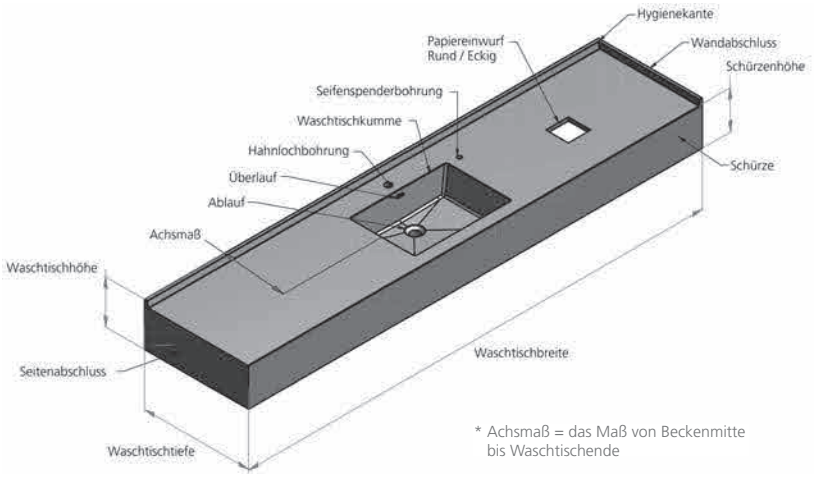

Zusatzoptionen

Ausführungsoption	Bestellnummer
Schrägschnitt	**CONO91112**
Kürzen der Schürze	**CONO91113**
Schürzenausschnitt	**CONO91114**
Ausnehmung in Montageschürze für Unterputzsiphon	**CONO91115**
Bohrung für Steckdose	**CONO91119**
Ausschnitt ohne Sichtkante	**CONO91121**
Bohrung für Seifenspender	**CONO91123**
Bohrung für 3-Loch-Armatur	**CONO91124**
ohne Armaturenloch	**CONO91125**
ohne Überlauf	**CONO91126**
Kürzen der rückwärtigen Blende ohne Sichtkante	**CONO91131**
Kürzen der rückwärtigen Blende mit Sichtkante	**CONO91132**
Kürzen der Waschtischtiefe	**CONO91133**
Aufpreis für Zusammenkleben	**CONO91134**
Papiereinwurf, rund, Ø 155 mm	**CONO91118**
Papiereinwurf, eckig, 150x150 mm	**CONO91120**

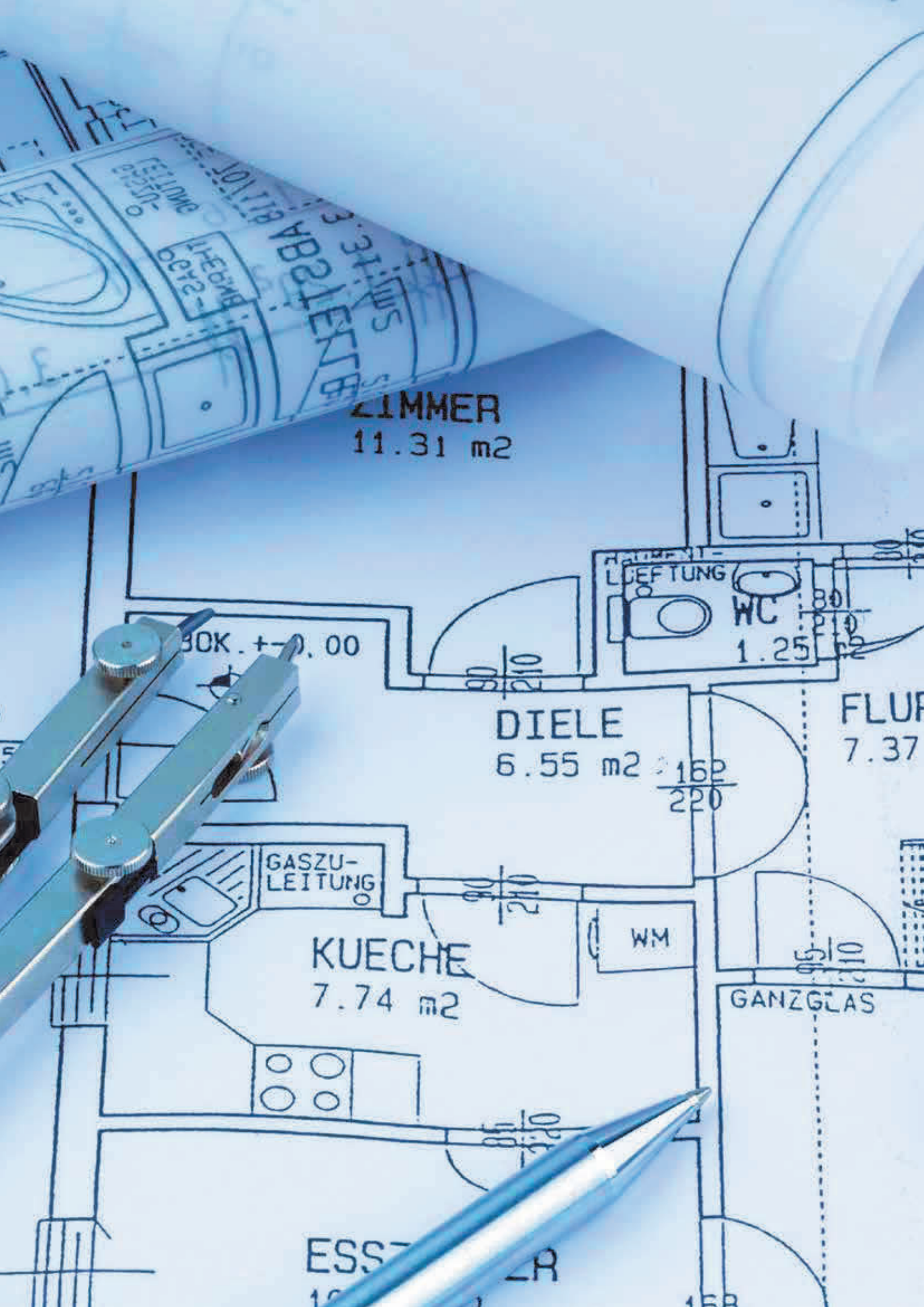
ZIMMER
11.31 m2
LEITUNG
WC
1.25
DIELE
6.55 m2
FLUR
7.37
GASZU-
LEITUNG
KUECHE
7.74 m2
WM
GANZGLAS

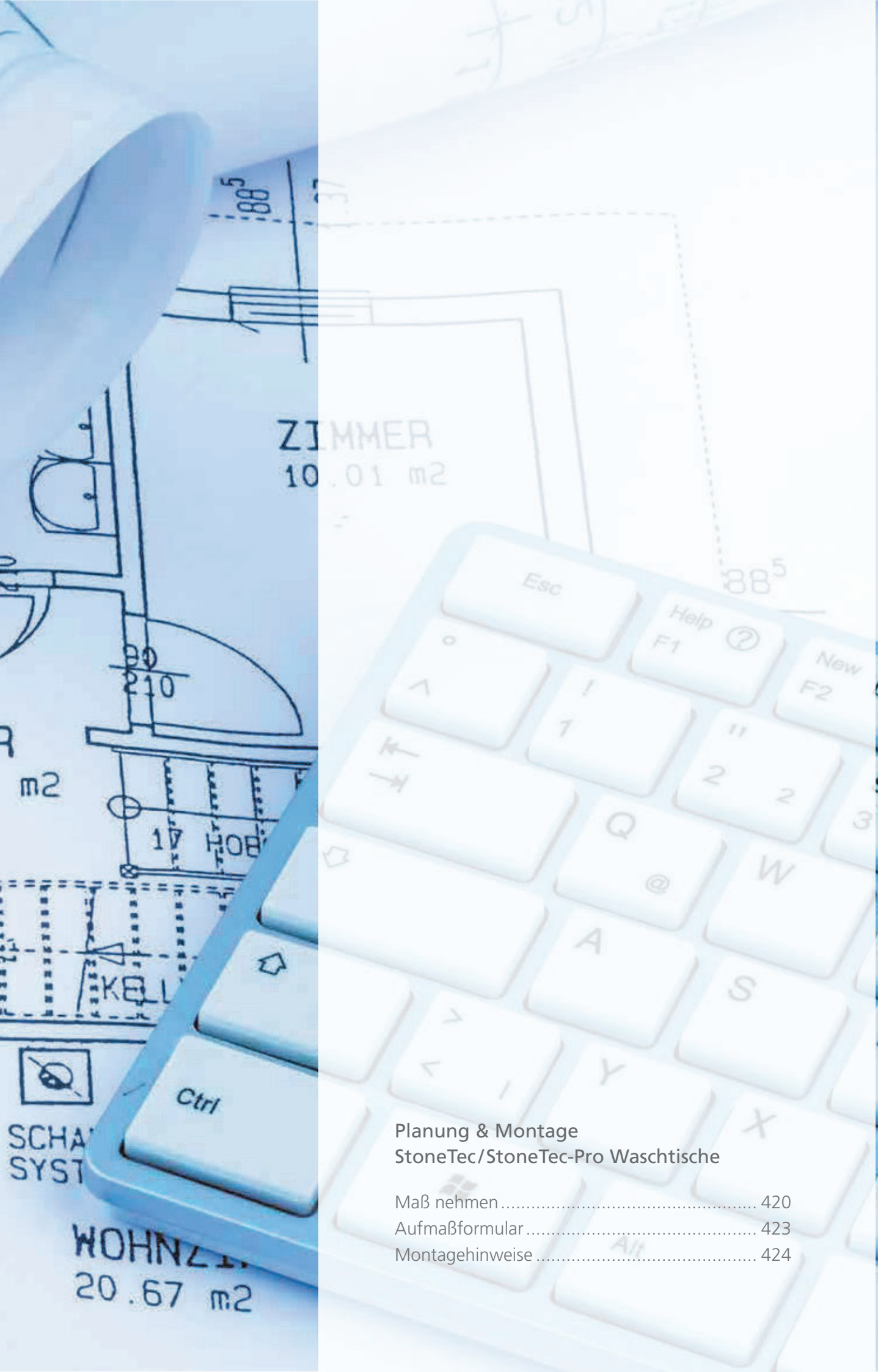

Planung & Montage
StoneTec/StoneTec-Pro Waschtische

Maß nehmen 420
Aufmaßformular 423
Montagehinweise 424

Maß nehmen

Naturmaße nehmen an Wänden inklusive Fliesen

Einbausituation:

erste Seite Wandanschluss, zweite Seite Seitenabschluss

- Waschtischbreite festlegen
- Maß A oder B definieren
- Kontrolle, ob die Wände im rechten Winkel zueinander stehen
- Maß C: Seitenabschluss

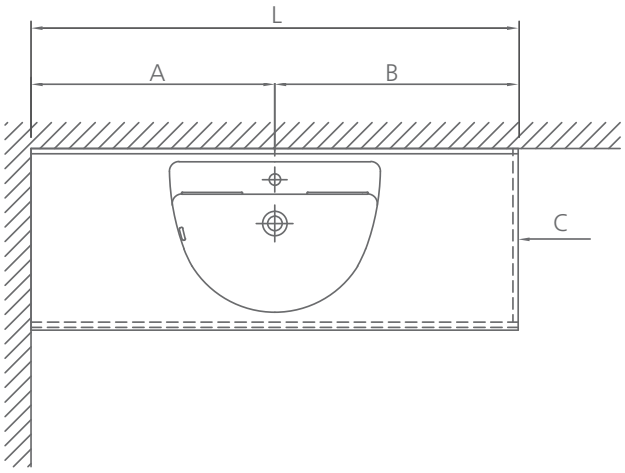

Einbausituation: Einbau in eine Nische

Exaktes Ausmessen erforderlich!

- Nischenmaß an der rückwärtigen Wand an der Vorderkante und kleinsten Wandabstand messen (möglichst waagerecht und in Höhe von 85 cm über dem fertigen Fußboden)
- Waschtischlänge L hinten = Nischenmaß minus 5 mm (für links + rechts je 3 mm Silikonfuge)
- Maß A oder B festlegen
- Kontrolle, ob die Wände im rechten Winkel zueinander stehen

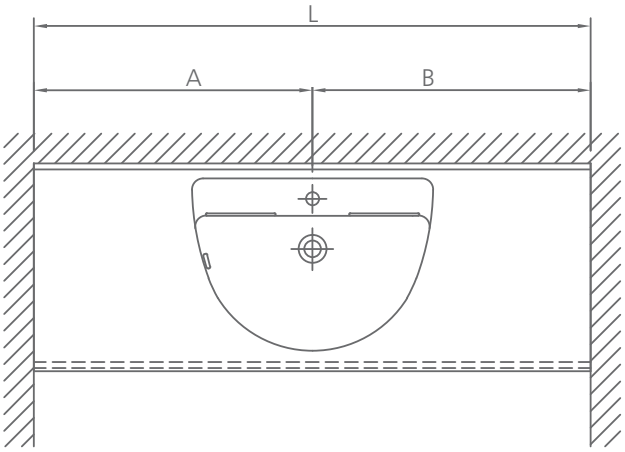

CONTI Sanitärarmaturen GmbH | Hauptstraße 98 | 35435 Wettenberg | Deutschland | Tel. +49 641 98221 0 | Fax +49 641 98221 50 | info@conti.plus

www.conti.plus | CONVKF1010DE | Preise ohne MwSt. | gültig ab 01/2021 | Druckfehler und Irrtümer sowie technische und maßliche Änderungen vorbehalten

Einbausituation: Wand nicht im rechten Winkel

Exaktes Ausmessen erforderlich!

Durch Anhalten eines möglichst langschenkeligen Winkels das Maß X ermitteln (dabei Waschtischtiefe berücksichtigen!). Skizze erstellen und Zusatzinformation angeben:

- Waschtischlänge hinten = … mm
- Maß A = … mm
- Waschtisch links (oder rechts) vorne um … mm länger

Wenn X = 0 bis 2 mm:
Distanz kann durch eine Silikonfuge aufgenommen werden.
Wenn X größer als 2 mm:
Maß bitte bei der Bestellung, wie zuvor angeführt, bekannt geben.

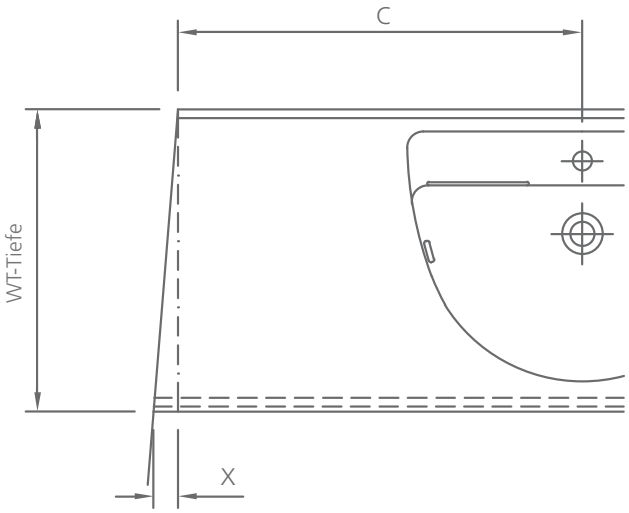

Einbausituation: Nische und Türstock

Wenn sich die Türstockverkleidung nicht vorübergehend abnehmen lässt, dann folgende Vorgehensweise:

- Maß X – 2 mm Waschtischmaß. Die verbleibenden Freiräume zwischen Waschtisch und Wand werden mit Hygienekanten abgedeckt.
- Zur Montage Konsolen anstelle seitlicher Auflagewinkel verwenden.

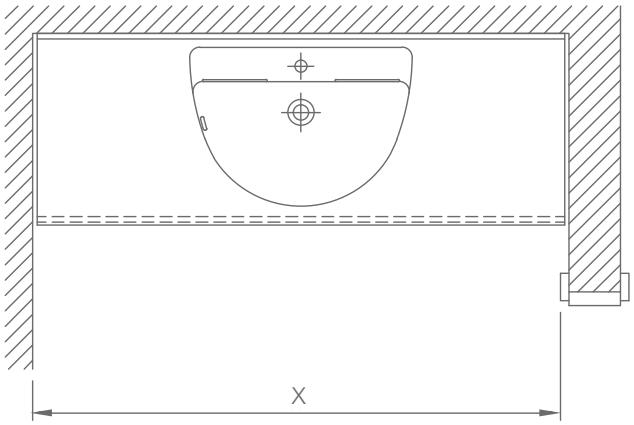

Maß nehmen

Naturmaße nehmen an Wänden inklusive Fliesen

Einbausituation: Nische hinten länger als vorne

- Vorne an der längsten Stelle Maß X nehmen.
- X – 2 mm = Waschtischlänge hinten
- Waschtisch-Schrägschnitt ausmessen.

Die verbleibenden Freiräume zwischen Waschtisch und Wand werden mit Hygienekanten abgedeckt. Zur Montage Konsolen anstelle seitlicher Auflagewinkel verwenden.
Die Hygienekanten decken eine Differenz, Nischenweite hinten – Nischenweite vorne, von maximal 25 mm ab.

Bei problematischen Situationen ist es meistens hilfreich, eine Kartonschablone vom Waschtisch herzustellen und der Bestellung beizufügen.

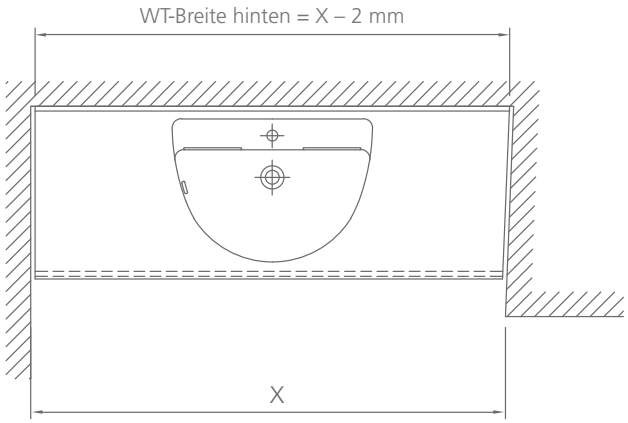

Planung & Montage

Vom Plan zum perfekten Waschtisch

Flexibel in der Gestaltung, grenzenlos in der Montage – die Möglichkeit, mehrere Waschtische aneinanderzukleben, zeichnet die Waschtische aus Mineralguss/Mineralwerkstoff aus. Richtig Maß zu nehmen, ist allerdings die Voraussetzung für ein perfektes Ergebnis. Mit Anleitungen für jede mögliche Einbausituation und Montagehinweisen stehen wir Ihnen gerne zur Seite.

Unser Aufmaßformular zur Bestellung soll eine sorgenfreie Lieferung der Produkte gewährleisten. Dieses steht auch unter www.conti.plus/download/Aufmassformular.pdf zum Download bereit und soll Sie beim Bestellvorgang bestens unterstützen.

www.conti.plus/download/Aufmassformular.pdf

CONTI Sanitärarmaturen GmbH | Hauptstraße 98 | 35435 Wettenberg | Deutschland | Tel. +49 641 98221 0 | Fax +49 641 98221 50 | info@conti.plus

Aufmaßformular

Waschtische

Firma: _____ Datum: _____

Ansprechpartner: _____ Tel.: _____

Baustelle: _____ Fax: _____

Zimmer-Nr.	Modell	Breite [mm]	Achsmaß [mm]	Sichtkante [mm]	Seitenab-schluss [mm]	Bemerkung

Montagehinweise

Bitte beachten Sie bei der Bemaßung folgende Hinweise:

Einzel- und Doppelwaschtische, auch unterfahrbar

(keine Möbelwaschtische)

- Die Montagehöhe liegt normalerweise bei 850 mm und ist als Höhe Oberfläche Waschtisch über Fertigfußboden zu verstehen.
- Die Wände müssen den durch die Montage bzw. die Benutzung auftretenden Flächenpressungen standhalten.
- Für die Belastbarkeit der Waschtische ist bauseits für eine ausreichende Tragfähigkeit der Montagewände zu sorgen.
- Gipsbaustoffe erfüllen diese Voraussetzungen in manchen Fällen nicht. Abhilfe durch geeignete bauseitige Unterkonstruktionen siehe Skizze.

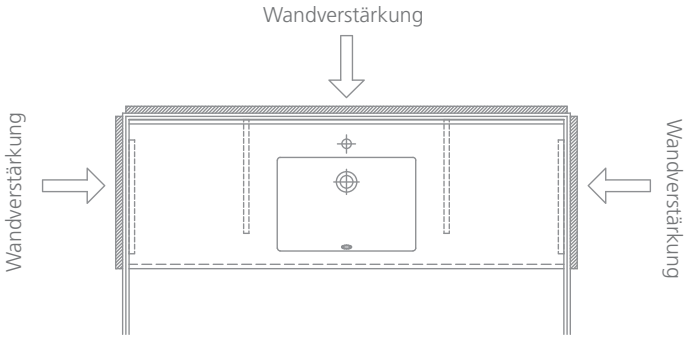

Waschtische mit rückwärtiger Montageschürze

- Bei diesen Waschtischen sind die Befestigungslöcher vorbereitet. Befestigung erfolgt mittels handelsüblicher Steinschrauben und Dübeln.
- Anzahl und Anordnung der Befestigungslöcher sind aus den Maßskizzen ersichtlich.

Waschtische ohne rückwärtige Montageschürze

- Für die Montage werden Winkelkonsolen und Auflagewinkel benötigt. Art, Stückzahl und Anordnung der Befestigungen ist abhängig von der jeweiligen Einbausituation.
- Den Waschtisch probeweise auf die Konsolen legen und mit der Wasserwaage kontrollieren.
- Verbindung Waschtisch – Konsolen
  Der Waschtisch muss durch Verkleben gegen Verschieben gesichert werden.
- Geeignete Konstruktionskleber (z.B. Sikaflex 252) auf Konsolen und Waschtischrückwand aufbringen und Waschtisch auflegen. Die Klebestellen müssen staub- und fettfrei sein und sind je nach Herstellervorschrift vorzubehandeln (Primer, Aktivator bei Sikaflex 252).

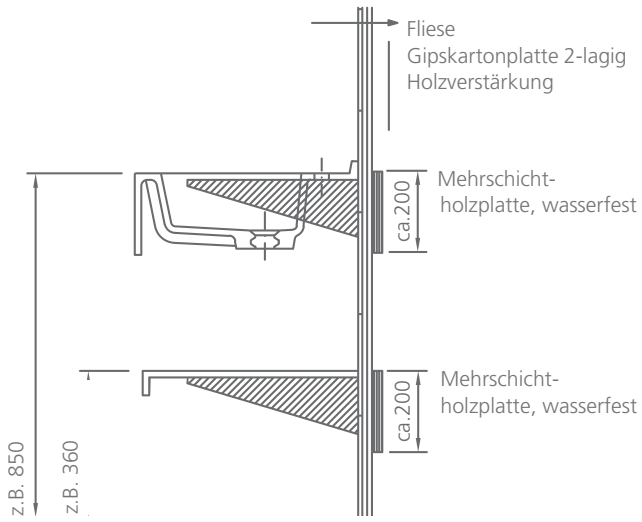

CONTI Sanitärarmaturen GmbH | Hauptstraße 98 | 35435 Wettenberg | Deutschland | Tel. +49 641 982210 | Fax +49 641 9822150 | info@conti.plus
www.conti.plus | CONVKF1010DE | Preise ohne MwSt. | gültig ab 01/2021 | Druckfehler und Irrtümer sowie technische und maßliche Änderungen vorbehalten

Einbausituation: links und rechts Wandanschluss

- Links und rechts ein Auflagewinkel, wenn die Waschtischlänge kleiner als 1300 mm ist.
- Bei größeren Waschtischlängen sind je nach Einbausituation ein bis zwei Winkelkonsolen zusätzlich neben dem Becken anzuordnen.

Breite kleiner als 1300 mm

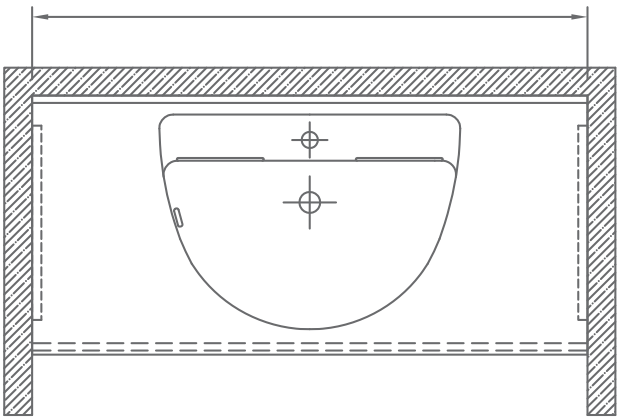

Einbausituation: links Wandanschluss

- Es genügt links ein Auflagewinkel und rechts eine Winkelkonsole, wenn die Waschtischlänge kleiner als 1300 mm ist.
- Bei größeren Waschtischlängen ist zusätzlich links vom Becken eine Winkelkonsole anzuordnen.

Breite kleiner als 1300 mm

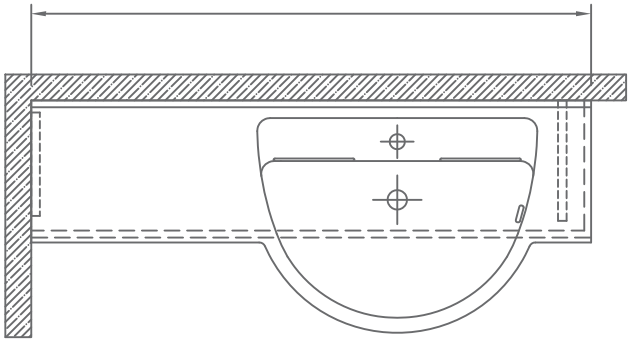

Einbausituation: links Wandanschluss

- Links ein Auflagewinkel und rechts eine Winkelkonsole.
- Je nach Einbausituation ein bis zwei Winkelkonsolen neben dem Becken.

Breite größer als 1300 mm

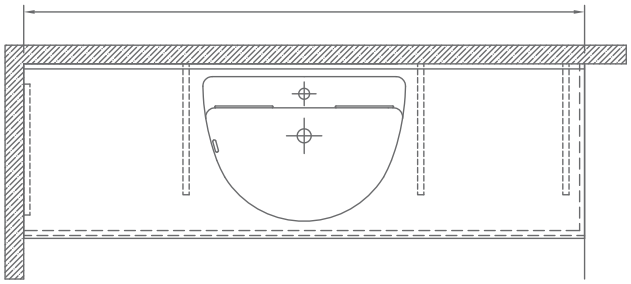

Montagehinweise

Bitte beachten Sie bei der Bemaßung folgende Hinweise:

Einbausituation: links Wandanschluss

- Links ein Auflagewinkel und rechts und mittig zwischen den Becken eine Winkelkonsole.
- Bei Doppelwaschtischen ist grundsätzlich zwischen den Becken eine Konsole anzuordnen.

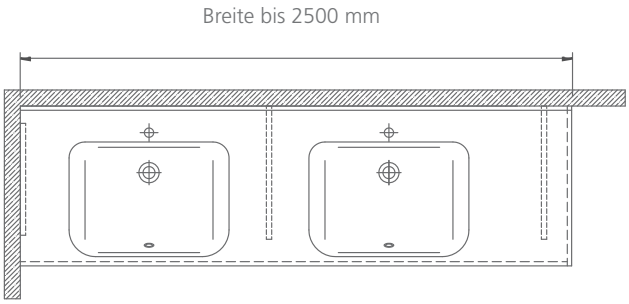

CONTI Sanitärarmaturen GmbH | Hauptstraße 98 | 35435 Wettenberg | Deutschland | Tel. +49 641 98221 0 | Fax +49 641 98221 50 | info@conti.plus
www.conti.plus | CONVKF1010DE | Preise ohne MwSt. | gültig ab 01/2021 | Druckfehler und Irrtümer sowie technische und maßliche Änderungen vorbehalten

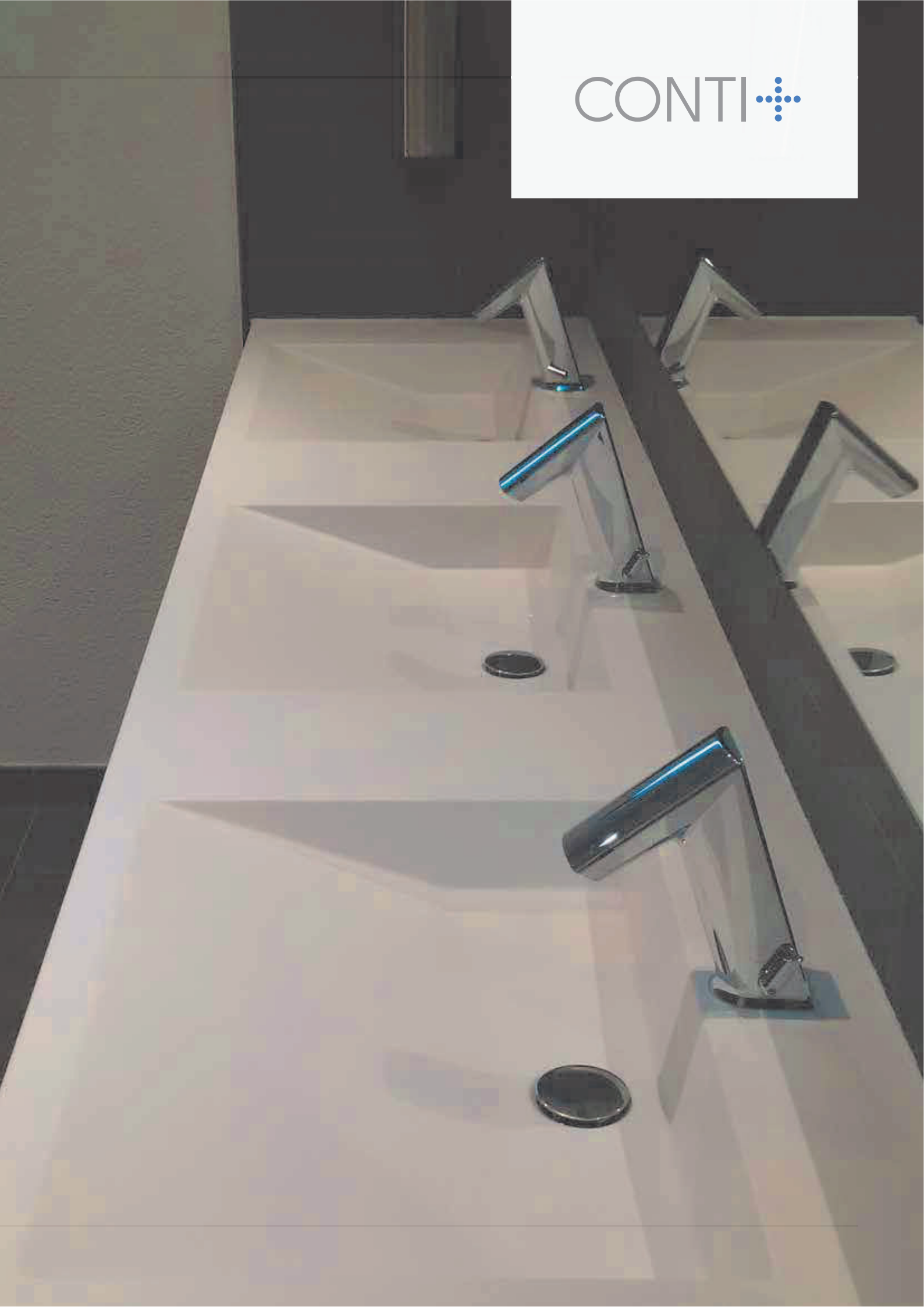
CONTI



Design- & Architekturlösung

Schalenbeckenset 430

Schalenbeckenset mit freitragendem Siphon



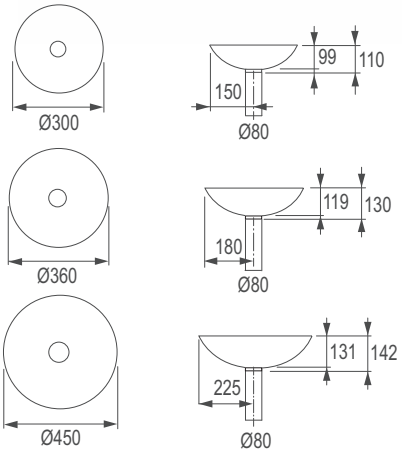

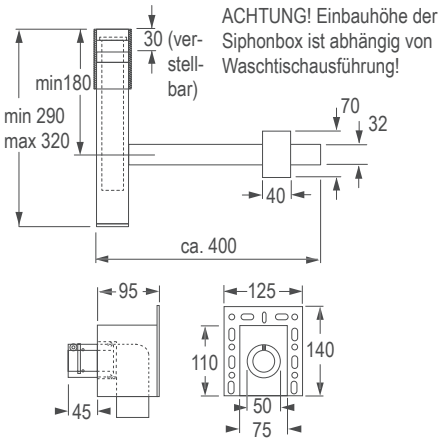

Schalenbecken weiß, mit freitragendem Siphon

Ø 300 mm
Abmessungen (ØxT): 300x100 mm
Nettogewicht: 2,30 kg
Armaturenhinweis*: optimaler Auftreffbereich ca. 80 – 110 mm ab Beckenhinterkante

Ø 360 mm
Abmessungen (ØxT): 360x120 mm
Nettogewicht: 3,30 kg
Armaturenhinweis*: optimaler Auftreffbereich ca. 80 – 110 mm ab Beckenhinterkante

Ø 450 mm
Abmessungen (ØxT): 450x130 mm
Nettogewicht: 4,50 kg
Armaturenhinweis*: optimaler Auftreffbereich ca. 130 – 180 mm ab Beckenhinterkante

Material: glasierter Stahl
Farbe Schalenbecken: Weiß, Oberfläche pflegeleicht
Farbe Siphon: Edelstahl matt oder Chrom
Serienausführung: ohne Hahnloch, ohne Überlauf

Bezeichnung	Durchmesser	Farbe Siphon	Bestellnummer
Schalenbecken weiß, mit freitragendem Siphon	Ø 300 mm	Chrom	**CONW6003500**
Schalenbecken weiß, mit freitragendem Siphon	Ø 300 mm	Edelstahl matt	**CONW2003500**
Schalenbecken weiß, mit freitragendem Siphon	Ø 360 mm	Chrom	**CONW6003501**
Schalenbecken weiß, mit freitragendem Siphon	Ø 360 mm	Edelstahl matt	**CONW2003501**
Schalenbecken weiß, mit freitragendem Siphon	Ø 450 mm	Chrom	**CONW6003502**
Schalenbecken weiß, mit freitragendem Siphon	Ø 450 mm	Edelstahl matt	**CONW2003502**

*Optimales Auftreffen auf der Beckenmulde bei Armaturen mit senkrechtem Auslauf (Auftreffwinkel 90°) und mit eingebautem Perlator

CONTI Sanitärarmaturen GmbH | Hauptstraße 98 | 35435 Wettenberg | Deutschland | Tel. +49 641 982210 | Fax +49 641 9822150 | info@conti.plus

Freitragender Siphon



Freitragender Siphon

Freitragender Siphon mit Wandeinbaukasten und Spezial-Ablauf ohne Staufunktion, Höhe und Breite verstellbar, Lieferung ohne Becken.

Belastbar bis 150 kg!

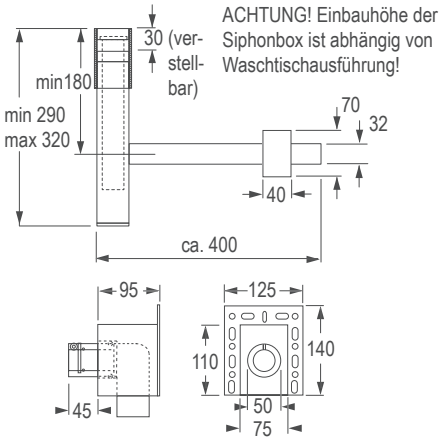

Bezeichnung	Material / Farbe	Bestellnummer
Freitragender Siphon	Messing verchromt	**CONT09300010000**
	Edelstahl matt gebürstet	**CONT09200010000**





Urinalarmaturen

Funktionsmöglichkeiten 434

Unterputz

ultra 436
iQ 438
lino 439
Siphonsteuerung 441

Aufputz

lino 442

Zubehör Urinalarmaturen

Netzteile 444
Batteriewechselsets 445
Verteiler für Mehrfachinstallation 446
Reinigungsprodukte 447
Montageset 447

Umrüstsets

Umrüstsets Urinalarmaturen 448

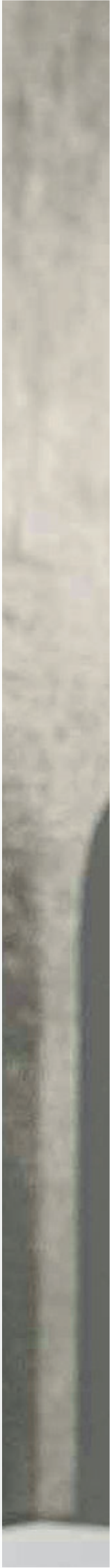

Funktionsmöglichkeiten Urinalarmaturen

Urinallösungen im Überblick (nicht alle Funktionen kombinierbar)





Urinalarmaturen	FUNKTIONSMERKMALE		
	Wasserfluss-Auslösefunktion		Ressourcensparfunktionen
	Selbstschluss-funktion, elektronisch	IR-Sensor	einstellbare Wasserlaufzeit
WANDARMATUREN UNTERPUTZ			
ultra	•	•	•
iQ	•	•	•
lino	•	•	•
WANDARMATUREN AUFPUTZ			
lino	•	•	•
SIPHON INSTALLIERT			
S10	•	•	•

CONTI Sanitärarmaturen GmbH | Hauptstraße 98 | 35435 Wettenberg | Deutschland | Tel. +49 641 98221 0 | Fax +49 641 98221 50 | info@conti.plus

FUNKTIONSMERKMALE												
Servicefunktion									Sicherheits- und Hygienefunktionen			
Kurz-Aus – Reinigungsstopp	Kurz-Ein – Nachspülmodus	Stadionmodus – 1 Spülung pro Minute	Überlaufschutz	Sensorempfindlichkeit selbsteinmessend	Funktionstaste Click	Funktionstaste Touch	VARIOconnect	Service APP	berührungslose Bedienung	Zwangsspülung	Service APP	CNX Wassermanagement-System
•	•	•		•		•	•	•	•	•	•	•
•	•	•		•		•	•	•	•	•	•	•
•	•	•		•		•	•	•	•	•	•	•
•	•	•		•	•				•	•	✧	
			•						•	•		

●: Standardfunktion | ✧: Service APP, nur in Verbindung mit BLE Converter möglich

ultra Urinalarmatur Unterputz U18





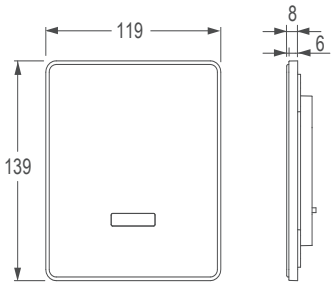

ultra Urinalarmatur Unterputz U18, mit IR-Sensor – Fertigmontageset

Berührungslose, elektronisch gesteuerte Urinalarmatur für Unterputzmontage:

- Frontplatte: gehärtetes Glas, weiß
- Halterahmen: Messing verchromt
- Doppel-Infrarot-Sensorik (vollautomatische Einstellung!), Mikroprozessor-Elektronik
- funktionssicheres Magnetventil ROBUST (druckstoßarm)
- dynamischer Sensor: optimiert laufend die bestmögliche Reichweite
- Kurz-Aus (Reinigung) und Kurz-Ein (Nachspülen) (mit Touch auslösbar)
- Spüldauer und Sensorempfindlichkeit (mit Touch einstellbar)
- 24- oder 48-Stunden-Zwangsspülung und Vorspülung (mit Touch aktivierbar)
- variable Installation durch Kombination mit Rohmontageset (U2L, U3L) (nicht im Lieferumfang enthalten)
- Einbindung in CNX Wassermanagement-System möglich
- Service APP kompatibel: Kontrolle der gespeicherten Betriebsdaten, Einstellungen und Steuerung der Funktionen

Batterie:	6 V Lithium CRP2 – handelsüblich; Lebensdauer bis zu 4 Jahren
Netzbetrieb:	Netzgerät 230 V/6 V
VARIOconnect:	für Einzel- und Mehrfachstromversorgung und Datenverbindung
Rohmontageset:	220.022.00
Betriebsdruck:	0,3–10 bar
Durchflussmenge (ca.):	20 l/min (3 bar)
Schmutzsieb:	0,5 mm Maschenweite
Sensorempfindlichkeit:	permanent automatisch selbsteinmessend
Spüldauer (ca.):	7 s voreingestellt (mit Touch 2 – 30 s veränderbar)
Kurz-Aus (ca.):	2 min (fixiert)
Verweilzeit (ca.):	10 s (fixiert)
Normen:	DIN EN 200; CE
Abmessungen (BxHxT):	119x139x6 mm

Hinweis: Bei Einbindung in das CNX Wassermanagement-System ist der CNX Converter separat zu bestellen.

Bei Anbindung über Service APP ist der BLE Converter separat zu bestellen.

Stromversorgung	Material / Farbe	Bestellnummer
Batterie	Frontplatte: Glas weiß Rahmen: Messing verchromt	**260.000.31**
Unterputz-Netzgerät	Frontplatte: Glas weiß Rahmen: Messing verchromt	**260.010.31**
VARIOconnect	Frontplatte: Glas weiß Rahmen: Messing verchromt	**260.016.31**

CONTI Sanitärarmaturen GmbH | Hauptstraße 98 | 35435 Wettenberg | Deutschland | Tel. +49 641 982210 | Fax +49 641 9822150 | info@conti.plus

ultra Urinalarmatur Unterputz U18





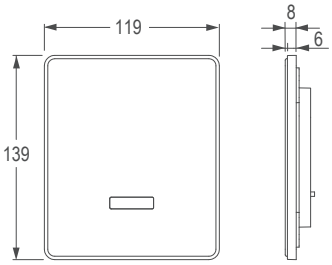

ultra Urinalarmatur Unterputz U18, mit IR-Sensor – Fertigmontageset

Berührungslose, elektronisch gesteuerte Urinalarmatur für Unterputzmontage:

- Frontplatte: gehärtetes Glas, schwarz
- Halterahmen: Messing verchromt
- Doppel-Infrarot-Sensorik (vollautomatische Einstellung!), Mikroprozessor-Elektronik
- funktionssicheres Magnetventil ROBUST (druckstoßarm)
- dynamischer Sensor: optimiert laufend die bestmögliche Reichweite
- Kurz-Aus (Reinigung) und Kurz-Ein (Nachspülen) (mit Touch auslösbar)
- Spüldauer und Sensorempfindlichkeit (mit Touch einstellbar)
- 24- oder 48-Stunden-Zwangsspülung und Vorspülung (mit Touch aktivierbar)
- variable Installation durch Kombination mit Rohmontageset (U2L, U3L) (nicht im Lieferumfang enthalten)
- Einbindung in CNX Wassermanagement-System möglich
- Service APP kompatibel: Kontrolle der gespeicherten Betriebsdaten, Einstellungen und Steuerung der Funktionen

Batterie:	6 V Lithium CRP2 – handelsüblich; Lebensdauer bis zu 4 Jahren
Netzbetrieb:	Netzgerät 230 V/6 V
VARIOconnect:	für Einzel- und Mehrfachstromversorgung und Datenverbindung
Rohmontageset:	220.022.00
Betriebsdruck:	0,3–10 bar
Durchflussmenge (ca.):	20 l/min (3 bar)
Schmutzsieb:	0,5 mm Maschenweite
Sensorempfindlichkeit:	permanent automatisch selbsteinmessend
Spüldauer (ca.):	7 s voreingestellt (mit Touch 2 – 30 s veränderbar)
Kurz-Aus (ca.):	2 min (fixiert)
Verweilzeit (ca.):	10 s (fixiert)
Normen:	DIN EN 200; CE
Abmessungen (BxHxT):	119x139x6 mm

Hinweis: Bei Einbindung in das CNX Wassermanagement-System ist der CNX Converter separat zu bestellen.

Bei Anbindung über Service APP ist der BLE Converter separat zu bestellen.

Stromversorgung	Material / Farbe	Bestellnummer
Batterie	Frontplatte: Glas schwarz Rahmen: Messing verchromt	**260.000.71**
Unterputz-Netzgeräte	Frontplatte: Glas schwarz Rahmen: Messing verchromt	**260.010.71**
VARIOconnect	Frontplatte: Glas schwarz Rahmen: Messing verchromt	**260.016.71**

iQ Urinalarmatur Unterputz U28





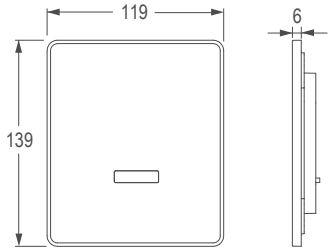

iQ Urinalarmatur Unterputz U28, mit IR-Sensor – Fertigmontageset

Berührungslose, elektronisch gesteuerte Urinalarmatur für Unterputzmontage ohne Elektroverkabelung:

- stabile Frontplatte: Edelstahl gebürstet
- Halterahmen: Messing verchromt
- Doppel-Infrarot-Sensorik (vollautomatische Einstellung!), Mikroprozessor-Elektronik
- funktionssicheres Magnetventil ROBUST (druckstoßarm)
- dynamischer Sensor: optimiert laufend die bestmögliche Reichweite
- Kurz-Aus (Reinigung) und Kurz-Ein (Nachspülen) (mit Touch auslösbar)
- Spüldauer und Sensorempfindlichkeit (mit Touch einstellbar)
- 24- oder 48-Stunden-Zwangsspülung und Vorspülung (mit Touch aktivierbar)
- variable Installation durch Kombination mit Rohmontageset (U2L, U3L) (nicht im Lieferumfang enthalten)
- Einbindung in CNX Wassermanagement-System möglich
- Service APP kompatibel: Kontrolle der gespeicherten Betriebsdaten, Einstellungen und Steuerung der Funktionen

Batterie:	6 V Lithium CRP2 – handelsüblich; Lebensdauer bis zu 4 Jahren
Netzbetrieb:	Netzgerät 230 V/6 V
VARIOconnect:	für Einzel- und Mehrfachstromversorgung und Datenverbindung
Rohmontageset:	220.022.00
Betriebsdruck:	0,3–10 bar
Durchflussmenge (ca.):	20 l/min (3 bar)
Schmutzsieb:	0,5 mm Maschenweite
Sensorempfindlichkeit:	permanent automatisch selbsteinmessend
Spüldauer (ca.):	7 s voreingestellt (mit Touch 2 – 30 s veränderbar)
Kurz-Aus (ca.):	2 min (fixiert)
Verweilzeit (ca.):	10 s (fixiert)
Normen:	DIN EN 200; CE
Abmessungen (BxHxT):	119x139x6 mm

Hinweis: Bei Einbindung in das CNX Wassermanagement-System ist der CNX Converter separat zu bestellen.

Bei Anbindung über Service APP ist der BLE Converter separat zu bestellen.

Stromversorgung	Material / Farbe	Bestellnummer
Batterie	Frontplatte: Edelstahl gebürstet Rahmen: Messing verchromt	**201.000.01**
Unterputz-Netzgeräte	Frontplatte: Edelstahl gebürstet Rahmen: Messing verchromt	**201.010.01**
VARIOconnect	Frontplatte: Edelstahl gebürstet Rahmen: Messing verchromt	**201.016.01**

CONTI Sanitärarmaturen GmbH | Hauptstraße 98 | 35435 Wettenberg | Deutschland | Tel. +49 641 982210 | Fax +49 641 9822150 | info@conti.plus

lino Urinalarmatur Unterputz U10





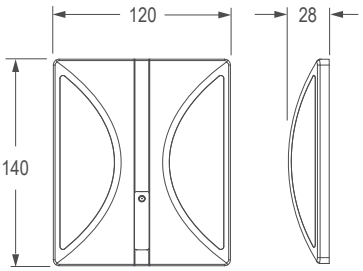

lino Urinalarmatur Unterputz U10, mit IR-Sensor – Fertigmontageset

Berührungslose, elektronisch gesteuerte Urinalarmatur für Unterputzmontage:

- robuste Armatur; Frontplatte: Metall
- Infrarot-Sensorik (vollautomatische Einstellung!), Mikroprozessor-Elektronik
- funktionssicheres Kartuschen-Magnetventil ROBUST (druckstoßarm)
- dynamischer Sensor: optimiert laufend die bestmögliche Reichweite
- bei Ausführung mit Solarbetrieb: Batteriehaltbarkeit bis zu 10 Jahren
- Kurz-Aus (Reinigung) und Kurz-Ein (Nachspülen) (mit Click auslösbar)
- Spüldauer und Sensorempfindlichkeit (mit Click einstellbar)
- 24- oder 48-Stunden-Zwangsspülung und Vorspülung (mit Click aktivierbar)
- variable Installation durch Kombination mit Rohmontageset (U2L, U3L) (nicht im Lieferumfang enthalten)
- Absperrung und Schmutzsieb im Unterputzkasten
- Einbindung in CNX Wassermanagement-System möglich
- Service APP kompatibel: Kontrolle der gespeicherten Betriebsdaten, Einstellungen und Steuerung der Funktionen

Batterie:	6 V Lithium CRP2 – handelsüblich; Lebensdauer bis zu 4 Jahren
Netzbetrieb:	UP Netzgerät 230 V/6 V
VARIOconnect:	für Einzel- und Mehrfachstromversorgung und Datenverbindung
Rohmontageset:	220.022.00
Betriebsdruck:	0,3 – 10 bar
Durchflussmenge (ca.):	20 l/min (3 bar)
Schmutzsieb:	0,5 mm Maschenweite
Sensorempfindlichkeit:	permanent automatisch selbsteinmessend
Spüldauer (ca.):	7 s voreingestellt (mit Touch 2 – 30 s veränderbar)
Kurz-Aus (ca.):	2 min (fixiert)
Verweilzeit (ca.):	10 s (fixiert)
Normen:	DIN EN 200; CE
Abmessungen (BxHxT):	120x140x28 mm

Hinweis: Bei Einbindung in das CNX Wassermanagement-System ist der CNX Converter separat zu bestellen.

Bei Anbindung über Service APP ist der BLE Converter separat zu bestellen.

Stromversorgung	Material / Farbe	Bestellnummer
Batterie	Platte: Mattchrom / Fenster: Weiß	**220.000.43**
	Platte: Weiß / Fenster: Weiß	**220.000.33**
Unterputz-Netzgerät	Platte: Mattchrom / Fenster: Weiß	**220.010.43**
	Platte: Weiß / Fenster: Weiß	**220.010.33**
VARIOconnect	Platte: Mattchrom / Fenster: Weiß	**220.016.43**
	Platte: Weiß / Fenster: Weiß	**220.016.33**

Zubehör für Urinalsteuerung Unterputz U18, U28, U10



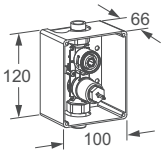

Urinal Rohmontageset U3L

Rohmontageset zur konventionellen Vormontage für Urinalarmaturen Unterputz U18, U28, U10 – Fertigmontageset.

- Unterputzgehäuse, Ventilkörper mit Absperrventil und Spülstopfen

Bezeichnung	Beschreibung	Bestellnummer
Urinal Rohmontageset U3L	Urinalbauset mit integriertem Absperrventil und Spülstopfen	**220.022.00**

Zubehör für Siphon-Urinalsteuerung S10



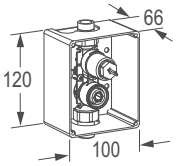

Urinal Rohmontageset U3S

Rohmontageset zur konventionellen Vormontage für Siphonsteuerung S10 – Fertigmontageset:

- Unterputzgehäuse, Ventilkörper mit Absperrventil und Spülstopfen

Betriebsdruck:	0,3 – 10 bar
Durchflussmenge:	ca. 20 l/min (3 bar)
Schmutzsieb:	0,5 mm Maschenweite
Normen:	DIN EN 200; CE

Bezeichnung	Beschreibung	Bestellnummer
Urinal Rohmontageset U3S	Urinal Rohmontageset mit integrierter Absperrung und Schmutzsieb, Spülstopfen	**230.022.00**

CONTI Sanitärarmaturen GmbH | Hauptstraße 98 | 35435 Wettenberg | Deutschland | Tel. +49 641 982210 | Fax +49 641 9822150 | info@conti.plus

Urinalsteuerung S10, Siphonsteuerung



Urinalsteuerung S10, Siphonsteuerung – Fertigmontageset

Berührungslos, unsichtbar und unerreichbar elektronisch gesteuerte Urinalsteuerung für Montage hinter der Urinalkeramik (nicht im Lieferumfang enthalten).

Bestehend aus Elektronik und Siphon:
- Siphon mit Abgang DN50 für Spülmenge (Urinal): 2 – 8 l/min
- unsichtbar hinter dem Urinal installiert
- Messung auf dem Siphon, kein Verschmutzen der Sensoren
- automatische Anpassung der Empfindlichkeit an Vorortbedingungen
- alle Funktionen werkseitig voreingestellt
- Spüldauer direkt am Elektronikmodul einstellbar
- Zwangsspülung: 24 Stunden nach letzter Benutzung
- Überlaufschutz: bei vollständiger und teilweiser Verstopfung
- Stadionbetrieb: häufige Benutzung löst 1 Spülung pro Minute aus
- Normalbetrieb: Spülung ca. 10 Sekunden nach Ende der Benutzung
- Absperrung, Schmutzsieb im Rohbauset U3S vorinstalliert
- 1 x Magnetventilkartusche 6 V/DC (im Lieferumfang enthalten)
- variable Installation durch Kombination mit Vormontagesets (U3S, U2S) (nicht im Lieferumfang enthalten)
- keine Verwendung bei Edelstahlbecken!

Netzbetrieb:	230 V (Transformator in Elektronikeinheit integriert)
Auslösezeit (ca.):	10 s nach Benutzung
Spüldauer (ca.):	7 s voreingestellt (einstellbar 1 – 14 s)
Betriebsdruck:	0,3 – 10 bar
Durchflussmenge (ca.):	20 l/min (3 bar)
Normen:	DIN EN 200; CE

Dieses Bild zeigt:
Urinal mit Urinalsteuerung S10



Bezeichnung		Ausführung	Bestellnummer
Netzbetrieb		S10 Siphonsteuerung mit Siphon (2 – 8 l)	**230.010.00**

lino Urinalarmatur Aufputz U60, mit IR-Sensor





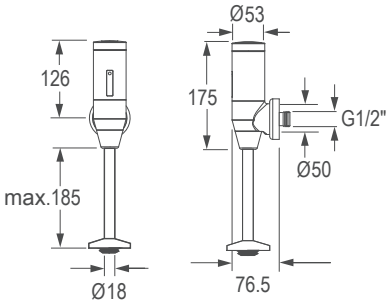

lino Urinalarmatur Aufputz U60, mit IR-Sensor

Berührungslose, elektronische Urinalarmatur für einfache Aufputzmontage ohne Elektroverkabelung:

- robustes Messinggehäuse, poliert
- digitale Mikroelektronik mit Prozessor (wasserdicht vergossen)
- dynamischer IR-Sensor: optimiert laufend die bestmögliche Reichweite
- funktionssicheres Magnetventil ROBUST (druckstoßarm)
- Kurz-Aus (Reinigung) und Kurz-Ein (Nachspülen), mit Click auslösbar
- Spüldauer und Sensorempfindlichkeit, mit Click einstellbar
- 24-Stunden-Zwangsspülung und Vorspülung, mit Click aktivierbar
- Absperrventil mit Schmutzfilter und Rosette
- Spülrohr und Abdeckrosette (185 mm) mit Urinalverbinder

Batterie:	6 V Lithium CRP2 – handelsüblich; Lebensdauer bis zu 4 Jahren
Betriebsdruck:	0,3 – 10 bar
Durchflussmenge (ca.):	25 l/min (3 bar)
Schmutzsieb:	0,5 mm Maschenweite
Spülrohr:	Durchmesser 18 mm
Sensorempfindlichkeit:	permanent automatisch selbsteinmessend
Verweilzeit:	ca. 10 s (fixiert)
Spüldauer:	voreingestellt ca. 7 s (veränderbar von 2 – 30 s)
Kurz-Aus (ca.):	2 min (fixiert)
Verweilzeit (ca.):	10 s (fixiert)
Normen:	DIN EN 200; CE

Stromversorgung	Farbe	Bestellnummer
Batterie	Messing poliert	**220.100.11**
Solar	Messing poliert	**220.108.11**

CONTI Sanitärarmaturen GmbH | Hauptstraße 98 | 35435 Wettenberg | Deutschland | Tel. +49 641 982210 | Fax +49 641 9822150 | info@conti.plus

Zubehör für lino Urinalarmatur Aufputz U60



Gekröpftes Einlaufrohr für lino Urinalarmatur Aufputz U60

- Als Ersatz für gerades Einlaufrohr bei versetzten Anschlüssen
- Länge: ca. 300 mm

Bezeichnung	Versatz	Bestellnummer
Gekröpftes Einlaufrohr für lino Urinalarmatur Aufputz U60	1 cm	**550.011.11**
	2 cm	**550.012.11**
	3 cm	**550.013.11**
	4 cm	**550.014.11**
	5 cm	**550.015.11**



Einlaufrohr in Überlänge für lino Urinalarmatur Aufputz U60

- Länge: ca. 500 mm

Bezeichnung		Bestellnummer
Einlaufrohr in Überlänge		**550.020.11**

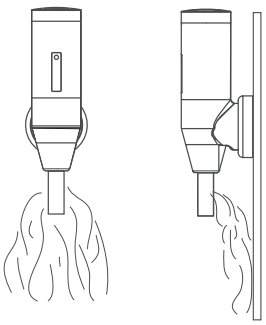

Sprühkopf für lino Urinalarmatur Aufputz U60

- Zur Spülung von Urinalwänden
- Länge: ca. 50 mm

Bezeichnung		Bestellnummer
Sprühkopf für Urinalarmatur Aufputz		**550.021.00**

Zentralnetzgeräte für Mehrfachinstallation



Zentralnetzgerät Unterputz, für bis zu 30 Armaturen

Geeignet für:
- alle Waschtischarmaturen mit VARIOconnect in Mehrfachinstallationen bis zu 30 Stück (ausgenommen lumino L10i und L10c)
- Urinalarmaturen mit VARIOconnect (U10, U18, U28)
- Bypass-Mehrfachinstallationen für lino Unterputzduschen bis zu 30 Stück
- zur ausschließlichen Verwendung mit den Verteilern Unterputz 550.042.00, 550.043.00 oder 550.044.00

Bestehend aus:
- UP-Netzgerät 230 V / 12 V mit Montagebox und weißer Abdeckplatte
- Installationskabel 3000 mm mit Steckverbindung für Armaturen

Bezeichnung	Anzahl Armaturen	Spannung	Bestellnummer
Zentralnetzgerät Unterputz mit Abgang Unterputz	für Mehrfachinstallation bis zu 30 Armaturen	230 V / 12 V	**550.041.00**



Zentralnetzgerät Unterputz, für bis zu 12 Armaturen

Geeignet für:
- alle Waschtischarmaturen mit VARIOconnect in Mehrfachinstallationen bis zu 12 Stück (ausgenommen lumino L10i und L10c)
- Duschpaneele CONPRIMUS, Waschtischarmatur lino PRIMUS Stand L40 (Einzeinstallation)
- Urinalarmaturen mit VARIOconnect (U10, U18, U28)
- Bypass-Mehrfachinstallationen für lino Unterputzduschen bis zu 12 Stück
- zur ausschließlichen Verwendung mit den Verteilern Unterputz 550.042.00, 550.043.00 oder 550.044.00

Bestehend aus:
- UP-Netzgerät 230 V / 12 V mit Montagebox und weißer Abdeckplatte
- Installationskabel 3000 mm mit Steckverbindung für Armaturen

Bezeichnung	Anzahl Armaturen	Spannung	Bestellnummer
Zentralnetzgerät Unterputz mit Abgang Unterputz	für Mehrfachinstallation bis zu 12 Armaturen	230 V / 12 V	**550.045.00**

CONTI Sanitärarmaturen GmbH | Hauptstraße 98 | 35435 Wettenberg | Deutschland | Tel. +49 641 982210 | Fax +49 641 9822150 | info@conti.plus

Batteriewechselsets



Batteriewechselset 2CR5

Für die Modelle: A10, A20, A30, U20, U40, U50, U51.

Lieferumfang:
- Batterie (6 V Lithium 2CR5 bzw. DL 245)

Bezeichnung		Bestellnummer
Batteriewechselset 2CR5		**CONZ8955003**



Batteriewechselset CRP2

Für die Modelle: 2in1, A50, D10, G10, G20, G30, K10, K20, K30, L10, L20, L30, L15, L15P, L25, L25P, M10, M20, U10, U18, U28, U60, U55, W10, W30, W35, W45, WV10, WV20, H10.

Lieferumfang:
- Batterie (6 V Lithium CRP2 bzw. DL 223 A)

Bezeichnung		Bestellnummer
Batteriewechselset CRP2		**CONZ8955004**

Installationskabel für Mehrfachinstallation

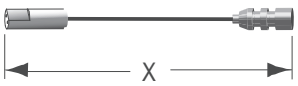

Installationskabel für Mehrfachinstallationen, 300 mm / 1200 mm / 3200 mm

Mit zusätzlicher Schutzisolierung ummantelt, bestehend aus:
- 1 x Stecker 8 mm, wasserdicht (female)
- 1 x Stecker 8 mm, wasserdicht (male)

Bezeichnung	Anzahl Armaturen	Länge (x)	Bestellnummer
Installationskabel	für Mehrfachinstallation	300 mm	**550.037.03**
	für Mehrfachinstallation	1200 mm	**550.037.12**
	für Mehrfachinstallation	3200 mm	**550.037.32**

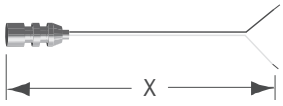

Installationskabel für Mehrfachinstallationen mit Litzen, 3000 mm

Mit zusätzlicher Schutzisolierung ummantelt, bestehend aus:
- 1 x Stecker 8 mm (female)
- 1 x Litzen verzinnt

Bezeichnung	Anzahl Armaturen	Länge (x)	Bestellnummer
Installationskabel mit Litzen	für Mehrfachinstallation	3000 mm	**550.046.30**

Verteiler für Mehrfachinstallation mit VARIOconnect

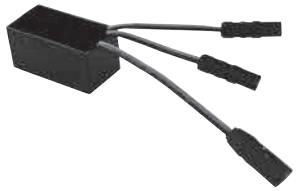

Verteiler Unterputz für Mehrfachinstallationen

Geeignet für:
- alle lino Waschtischarmaturen (ausgenommen lumino L10i und L10c), und Duscharmaturen Unterputz und Urinalarmaturen U10, U18, U28 mit VARIOconnect
- zur ausschließlichen Verwendung mit den Zentralnetzgeräten für Mehrfachinstallation (550.041.00 oder 550.045.00)
- pro angeschlossener Armatur wird jeweils ein Verteiler benötigt

Bestehend aus:
- Verteiler für Spannungsbereich 12 V/AC / V/DC – 28 V/AC / V/DC
- drei Anschlussstecker (60 mm)

Bezeichnung	Anzahl Armaturen	Bestellnummer
Verteilerset Unterputz	für Mehrfachinstallation	**550.044.00**

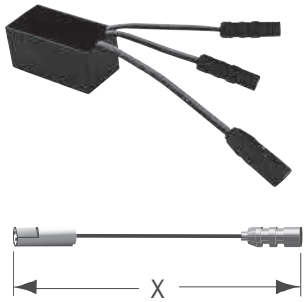

Verteilerset Unterputz für Mehrfachinstallationen

Geeignet für:
- alle lino Waschtischarmaturen (ausgenommen lumino L10i und L10c), Duscharmaturen Unterputz und Urinalarmatur U10, U18, U28 mit VARIOconnect
- zur ausschließlichen Verwendung mit den Zentralnetzgeräten für Mehrfachinstallation (550.041.00 oder 550.045.00)
- pro angeschlossener Armatur wird jeweils ein Verteilerset benötigt

Bestehend aus:
- Verteiler für Spannungsbereich 12 V/AC / V/DC – 28 V/AC / V/DC
- drei Anschlussstecker (60 mm)
- Installationskabel mit Länge (x) und Steckverbindungen für Armaturen

Bezeichnung	Anzahl Armaturen	Länge (x)	Bestellnummer
Verteiler Unterputz	für Mehrfachinstallation	1200 mm	**550.044.12**
	für Mehrfachinstallation	3200 mm	**550.044.32**

CONTI Sanitärarmaturen GmbH | Hauptstraße 98 | 35435 Wettenberg | Deutschland | Tel. +49 641 982210 | Fax +49 641 9822150 | info@conti.plus

Reinigungsprodukte



Mikrofasertuch grau

Soft-Mikrofasertuch für den professionellen Einsatz, mit samtartiger Oberfläche für leicht strukturierte, glatte sowie empfindliche Oberflächen, sehr gut zur Reinigung von Edelstahl, Chrom, Alu, Armaturen und lackierten Oberflächen, bis 95 °C waschbar.

Bezeichnung	Abmessung	Bestellnummer
Mikrofasertuch grau	ca. 400x400 mm	**CONO690200**



Reiniger BR75

Schwimmbad- und Sanitärreiniger für alle öffentlichen und privaten Schwimmbäder, Toiletten, Urinale, Dusch- und Baderäume, säurefesten Fliesen und Sanitärporzellan, sowie zur Entfernung von Zementschleier.

Bezeichnung	Füllmenge	Bestellnummer
Reiniger BR75	1000 ml	**CONO690100**

Montageset



Montageset zur Wartung und Montage von CONTI+ Armaturen

Bestehend aus:

- 1 Hakenschlüssel 38 mm
- 1 Sechskantschlüssel SW 3x36x16,5
- 1 Stirnlochschlüssel verstellbar
- 1 Stirnloch-Schraubendreher mit Knebel
- 1 Sechskant-Schraubendreher SW 2x100
- 1 Sechskant-Schraubendreher SW 2,5x100
- 1 Sechskant-Schraubendreher SW 3x100
- 1 Sechskant-Schraubendreher SW 6x160
- 1 Innensechskantschlüssel SW 4x140x28
- 1 Mikrofasertuch
- 1 Werkzeug-Gürteltasche

Bezeichnung	Farbe	Bestellnummer
Montageset zur Wartung und Montage von CONTI+ Armaturen	Blau/Schwarz	**CONO690300**

lino Urinalarmatur U55, Umrüstset





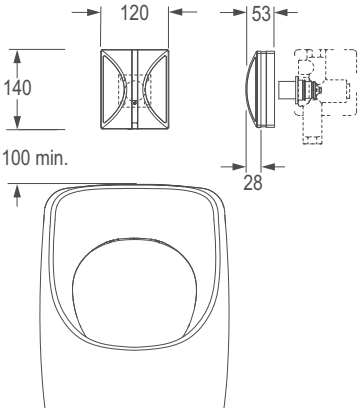

lino Urinalarmatur U55, mit IR-Sensor, Umrüstset für Unterputz-Druckspüler

Für UP-Druckspüler von Grohe / Dal Urinal Wandeinbauspüler 37017 (505) und 509.

Berührungslose, elektronische Urinalarmatur ohne Elektroverkabelung für die einfache Umrüstung manuell betätigter Unterputz-Druckspüler.

- Robuste Armatur, Frontplatte aus Metall
- Infrarot-Sensorik (vollautomatische Einstellung!), Mikroprozessor-Elektronik
- dynamischer Sensor: optimiert laufend die bestmögliche Reichweite
- Kurz-Aus (Reinigung) und Kurz-Ein (Nachspülen) (mit Click auslösbar)
- Spüldauer und Sensorempfindlichkeit (mit Click einstellbar)
- 24-Stunden-Zwangsspülung und Vorspülung (mit Click aktivierbar)
- geeignet für Grohe UP-Urinalspüler 37017 bis Bj. 2009 – Skate, Surf, Edelstahl und weitere Modelle (siehe Abbildung)

Batterie:	6 V Lithium CRP2 – handelsüblich; Lebensdauer bis zu 4 Jahren
Rohmontageset:	220.022.00
Betriebsdruck:	0,3–10 bar
Durchflussmenge (ca.):	20 l/min (3 bar)
Schmutzsieb:	0,5 mm Maschenweite
Sensorempfindlichkeit:	permanent automatisch selbsteinmessend
Spüldauer (ca.):	7 s voreingestellt (mit Click 2–30 s veränderbar)
Kurz-Aus (ca.):	2 min (fixiert)
Verweilzeit (ca.):	10 s (fixiert)
Normen:	DIN EN 200; CE

Geeignet für Grohe/DAL Ventilkörper bis Bj. 2009, z.B. Skate, Surf, Edelstahl, „historische“ Modelle.



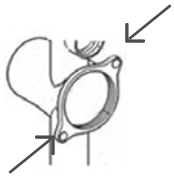

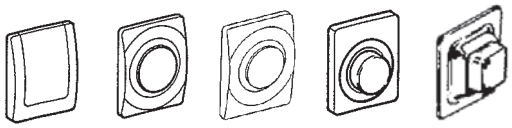

Bezeichnung	Stromversorgung	Farbe	Bestellnummer
lino Urinalarmatur U55, Umrüstset	Batteriebetrieb	Mattchrom, Weiß	**220.200.43**

CONTI Sanitärarmaturen GmbH | Hauptstraße 98 | 35435 Wettenberg | Deutschland | Tel. +49 641 982210 | Fax +49 641 9822150 | info@conti.plus

Umrüstset UP Urinalarmaturen Edelstahl





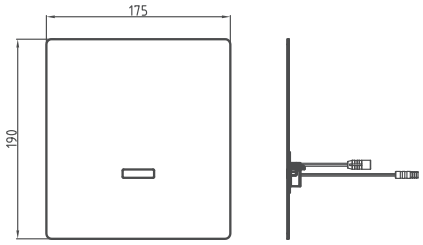

Umrüstset Unterputz Urinalarmaturen Edelstahl, universell, IR-Sensor

Universelle Umrüstung von Bestandsanlage auf elektronische, berührungslose IR-Sensor gesteuerte CONTI+ Urinalarmaturen.

- Universelle Abdeckplatte zur Weiterverwendung des vorhandenen Unterputzkörpers
- Abdeckplatte: Edelstahl 1.4404, Oberfläche: matt gebürstet
- Installation der Abdeckplatte mit Senkkopfschrauben (im Lieferumfang)
- Positionierung der Bohrlöcher bauseits

Bestehend aus:
- Abdeckplatte mit IR-Sensorelektronik
- Befestigungsschrauben

Abmessungen (BxHxT): 175x190x1,5 mm

Anschlüsse und Hydraulikkomponenten sind nicht im Lieferumfang enthalten. Objektspezifische Ausarbeitung notwendig.

Bezeichnung	Abmessungen	Material	Bestellnummer
Umrüstset Unterputz-Urinalarmaturen	175x190x1,5 mm	Edelstahl	**CONS13951410190**

Umrüstset UP Urinalarmaturen Edelstahl





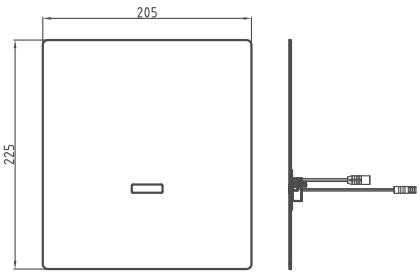

Umrüstset Unterputz Urinalarmaturen Edelstahl, universell, IR-Sensor

Universelle Umrüstung von Bestandsanlage auf elektronische, berührungslose IR-Sensor gesteuerte CONTI+ Urinalarmaturen.

- Universelle Abdeckplatte zur Weiterverwendung des vorhandenen Unterputzkörpers
- Abdeckplatte: Edelstahl 1.4404, Oberfläche: matt gebürstet
- Installation der Abdeckplatte mit Senkkopfschrauben (im Lieferumfang)
- Positionierung der Bohrlöcher bauseits

Bestehend aus:
- Abdeckplatte mit IR-Sensorelektronik
- Befestigungsschrauben

Abmessungen (BxHxT): 205x225x1,5 mm

Anschlüsse und Hydraulikkomponenten sind nicht im Lieferumfang enthalten. Objektspezifische Ausarbeitung notwendig.

Bezeichnung	Abmessungen	Material	Bestellnummer
Umrüstset Unterputz-Urinalarmaturen	205x225x1,5 mm	Edelstahl	**CONS13951410225**

CONTI Sanitärarmaturen GmbH | Hauptstraße 98 | 35435 Wettenberg | Deutschland | Tel. +49 641 982210 | Fax +49 641 9822150 | info@conti.plus

Umrüstset UP Urinalarmaturen Edelstahl





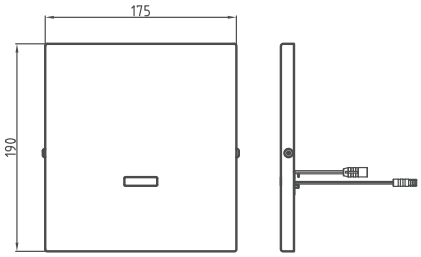

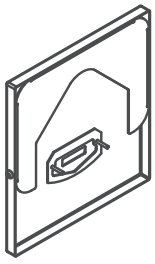

Umrüstset Unterputz Urinalarmaturen Edelstahl, universell, IR-Sensor

Universelle Umrüstung von Bestandsanlage auf elektronische, berührungslose IR-Sensor gesteuerte CONTI+ Urinalarmaturen.

- Universelle Abdeckplatte zur Weiterverwendung des vorhandenen Unterputzkörpers
- Abdeckplatte: Edelstahl 1.4404, Oberfläche: matt gebürstet
- Installation der Abdeckplatte mit Befestigung Winkelrahmen zum Schrauben oder Kleben

Bestehend aus:
- Abdeckplatte mit IR-Sensorelektronik
- Befestigungsrahmen

Abmessungen (BxHxT): 175x190x12 mm

Anschlüsse und Hydraulikkomponenten sind nicht im Lieferumfang enthalten.
Objektspezifische Ausarbeitung notwendig.

Bezeichnung	Abmessungen	Material	Bestellnummer
Umrüstset Unterputz-Urinalarmaturen	175x190x12 mm	Edelstahl	**CONS13951420190**

Umrüstset UP Urinalarmaturen Edelstahl





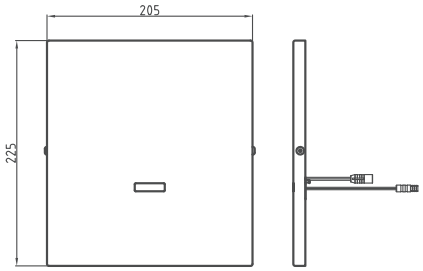

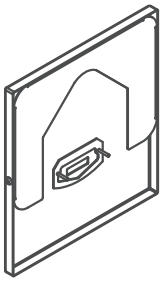

Umrüstset Unterputz Urinalarmaturen Edelstahl, universell, IR-Sensor

Universelle Umrüstung von Bestandsanlage auf elektronische, berührungslose IR-Sensor gesteuerte CONTI+ Urinalarmaturen.

- Universelle Abdeckplatte zur Weiterverwendung des vorhandenen Unterputzkörpers
- Abdeckplatte: Edelstahl 1.4404, Oberfläche: matt gebürstet
- Installation der Abdeckplatte mit Befestigung Winkelrahmen zum Schrauben oder Kleben

Bestehend aus:
- Abdeckplatte mit IR-Sensorelektronik
- Befestigungsrahmen

Abmessungen (BxHxT): 205x225x12 mm

Anschlüsse und Hydraulikkomponenten sind nicht im Lieferumfang enthalten.
Objektspezifische Ausarbeitung notwendig.

Bezeichnung	Abmessungen	Material	Bestellnummer
Umrüstset Unterputz-Urinalarmaturen	205x225x12 mm	Edelstahl	**CONS13951420225**

CONTI Sanitärarmaturen GmbH | Hauptstraße 98 | 35435 Wettenberg | Deutschland | Tel. +49 641 98221 0 | Fax +49 641 98221 50 | info@conti.plus

Umrüstset Urinalarmatur

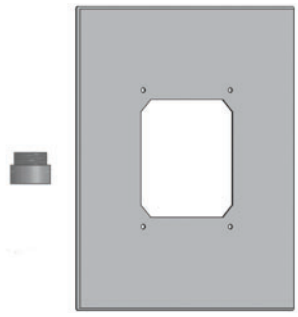



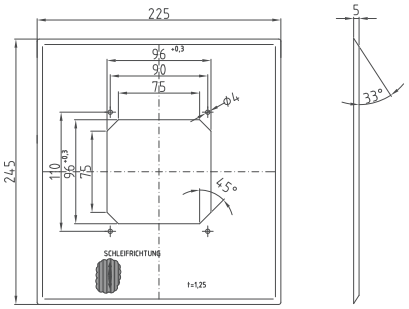

Umrüstset Urinalarmatur 55–68

Universelle Umrüstung auf elektronische, berührungslose CONTI+ Sensor-Urinalarmaturen U18 und U28 von mechanischen Druckspülern mit Wasserstreckenlängen 55 oder 68 mm.

- Universelle Abdeckplatte zur Weiterverwendung des vorhandenen Rohmontagesets für Wandeinbau.

Bestehend aus:
- Adapter: Messing, 23 mm, O-Ring-Dichtung, Wasserstrecke
- Abdeckplatte: Edelstahl 1.4301, Oberfläche: matt gebürstet

Abmessungen (BxHxT): 245x225x5 mm
mit Abdichtung, Befestigung bauseits

Bezeichnung	Material	Bestellnummer
Umrüstset Urinalarmatur 55–68	Edelstahl	**CONS11551000000**





Sanitärraumausstattungen

Designserie SteelTec
Händetrockner 456
Papierhandtuchspender 457
Spender für Seife | Desinfektionsmittel 458
Toilettenpapierhalter 459
Hygiene-/Abfallbehälter 462
Sicherheits-Wickeltisch 464
Papierrollenhalter 464

Designserie BJÖRK
Händetrockner 466
Papierhandtuchspender 467
Spender für Seife | Desinfektionsmittel 468
Toilettenpapierhalter 470
Hygiene-/Abfallbehälter 471
Wickeltisch 472
Papierspender 473

Designserie LOKI
Händetrockner 474
Papierhandtuchspender 475
Spender für Seife | Desinfektionsmittel 476
Abfallbehälter 478
Toilettenpapierhalter 479

Zubehör SteelTec | BJÖRK | LOKI
Boden- und Tischständer 480
Tropfschale 482
Transformatoren für Spendersysteme 483

Designserie TAP
Händetrockner 484
Spender für Seife | Desinfektionsmittel 485

Edelstahlausstattungen
Hände- & Haartrockner 486
Händetrockner 487
Haartrockner 490
Papier- und Hygieneabfallbehälter 491
Hygienebeutelspender 493
Papierhandtuchspender 494
Wickeltisch 495
Wand- und Tischseifenspender 496
Spender für Seife | Desinfektionsmittel 499
WC-Ausstattung 503
Wandspiegel 507
Zubehör 509
Waschbecken 511
Waschrinnen 516
Laborwaschbecken 519
Ausgussbecken 520
Urinal 524
Wand-WC 525

SteelTec Händetrockner DESIGN



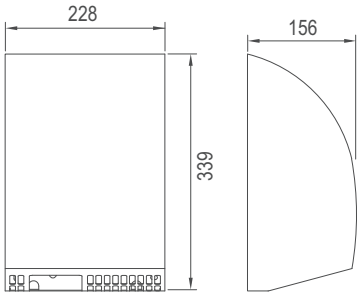

SteelTec Händetrockner MINI DESIGN

Berührungsfreier Händetrockner mit Gehäuse aus 1,5 mm gebürstetem Edelstahl, IR-Sensor und elektronischem Zeitschalter.

- Für Wandmontage
- Trocknungszeit: etwa 30 s
- nahezu wartungsfreie Maschine
- mit Induktionsmotor
- einstellbarer Aktivierungsabstand
- Verriegelung schützt gegen Vandalismus
- Luftgeschwindigkeit einstellbar
- zusätzlich in allen RAL Classic-Farben erhältlich

Nettogewicht:	6 kg
Abmessungen (BxHxT):	228x339x156 mm
Nennleistung:	1800 W
Geräuschpegel:	64 dBA
Luftaustritts-temperatur (max.):	55 °C
Schutzart:	IP21

Bezeichnung	Ausführung	Material / Farbe	Bestellnummer
SteelTec Händetrockner MINI DESIGN	mit IR-Sensor	Edelstahl matt	**CONT21200810281**



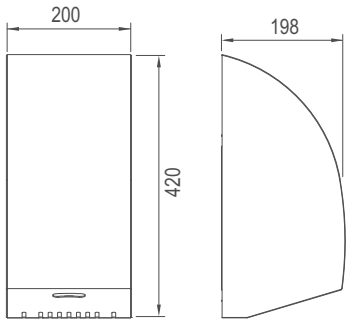

SteelTec Händetrockner TURBO DESIGN

Berührungsfreier Händetrockner mit Gehäuse aus 1,5 mm gebürstetem Edelstahl, IR-Sensor und elektronischem Zeitschalter.

- Für Wandmontage
- Trocknungszeit: etwa 10–15 s
- kraftvoller Kommutatormotor
- einstellbarer Aktivierungsabstand
- Verriegelung schützt gegen Vandalismus
- Luftgeschwindigkeit einstellbar
- zusätzlich in allen RAL Classic-Farben erhältlich

Nettogewicht:	6,9 kg
Abmessungen (BxHxT):	200x420x198 mm
Nennleistung:	1600 W
Geräuschpegel:	78 dBA
Luftaustritts-temperatur (max.):	60 °C
Schutzart:	IPX1

Bezeichnung	Ausführung	Material / Farbe	Bestellnummer
SteelTec Händetrockner TURBO DESIGN	mit IR-Sensor	Edelstahl matt	**CONT21200810288**

CONTI Sanitärarmaturen GmbH | Hauptstraße 98 | 35435 Wettenberg | Deutschland | Tel. +49 641 982210 | Fax +49 641 9822150 | info@conti.plus

SteelTec Händetrockner AE DESIGN



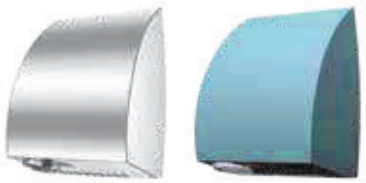

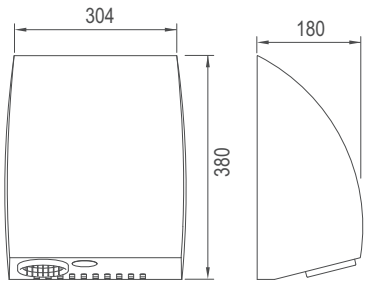

SteelTec Händetrockner AE DESIGN

Berührungsfreier Händetrockner mit Gehäuse aus 1,5 mm gebürstetem Edelstahl, IR-Sensor und elektronischem Zeitschalter.

- Für Wandmontage
- Trocknungszeit: etwa 20–25 s
- nahezu wartungsfreie Maschine
- mit Induktionsmotor
- 90 % recyclebar
- Luftgeschwindigkeit einstellbar
- in allen RAL Classic-Farben erhältlich

Nettogewicht:	7,65 kg
Abmessungen (BxHxT):	304x380x180 mm
Nennleistung:	2360 W
Geräuschpegel:	62 dBA
Luftaustritts-temperatur (max.):	65 °C
Schutzart:	IP23

***Hinweis:** Glanzgrad ist anzugeben

Bezeichnung	Ausführung	Material / Farbe	Bestellnummer
SteelTec Händetrockner AE DESIGN	mit IR-Sensor	Edelstahl matt	**CONT21200810280**
	mit IR-Sensor	Edelstahl poliert	**CONT21100810290**
	mit IR-Sensor	Edelstahl, RAL Farben*	**CONT21900810291**

SteelTec Papierhandtuchspender DESIGN



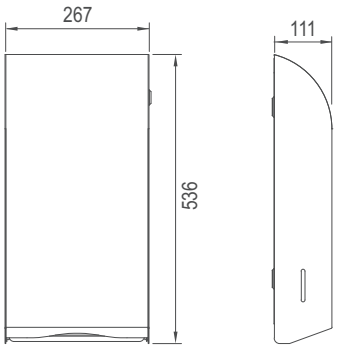

SteelTec Papierhandtuchspender DESIGN

Papierhandtuchspender aus 1,5 mm gebürstetem Edelstahl. 2-lagige Z/C-gefaltete Papierhandtücher (max. 95x250 mm).

- Für Wandmontage
- Verriegelung schützt gegen Vandalismus
- zusätzlich in allen RAL Classic-Farben erhältlich

Nettogewicht:	5 kg
Abmessungen (BxHxT):	267x536x111 mm
geöffnet (BxHxT):	536x267x460 mm
Füllmenge:	400 Stück

Bezeichnung	Füllmenge	Material / Farbe	Bestellnummer
SteelTec Papierhandtuchspender DESIGN	400 Stück	Edelstahl matt	**CONT16200710286**

SteelTec Spender DESIGN



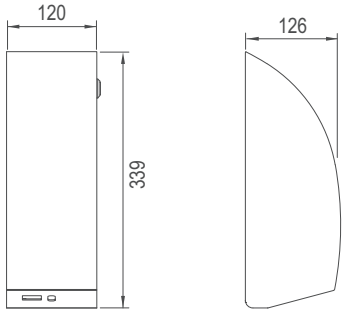

Hinweis: Desinfektionsmittelspender nur mit gebrauchsfertiger Desinfektionslösung, z.B. CONTI+ oXan® clean, betreiben; ggf. kann die Mischungsherstellung z.B. aus CONTI+ oXan® clean aus Konzentrat mit Trinkwasser bzw. destilliertem Wasser im Behälter erfolgen.

SteelTec Spender DESIGN

Berührungsfreier Spender für Flüssigseife/ Desinfektionsmittel oder Schaumseife aus 1,5 mm gebürstetem Edelstahl AISI 304.

- Für Wandmontage
- Nachfüllbehälter
- Batteriebetrieb (Batterien nicht im Lieferumfang); Stromanschluss möglich
- automatische Einstellung des Aktivierungsabstands
- mit LED-Licht für Betriebsanzeige
- Verriegelung schützt gegen Vandalismus
- zusätzlich in allen RAL Classic-Farben erhältlich

Nettogewicht:	2,5 kg
Abmessungen (BxHxT):	120x339x126 mm
geöffnet (BxHxT):	120x340x350 mm

Passende Tisch-und Bodenständer ab Seite 480.

Bezeichnung	Ausführung	Füllmenge	Bestellnummer
SteelTec Spender DESIGN	Flüssigseife und Desinfektionsmittel	950 ml	**CONT17200810282**
	Schaumseife	800 ml	**CONT17200810295**



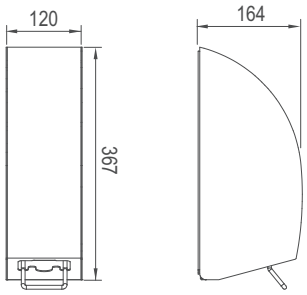

Hinweis: Desinfektionsmittelspender nur mit gebrauchsfertiger Desinfektionslösung, z.B. CONTI+ oXan® clean, betreiben; ggf. kann die Mischungsherstellung z.B. aus CONTI+ oXan® clean aus Konzentrat mit Trinkwasser bzw. destilliertem Wasser im Behälter erfolgen.

SteelTec Spender DESIGN

Manuell zu bedienender Spender für Flüssigseife, Schaumseife oder Desinfektionsmittel aus 1,5 mm gebürstetem Edelstahl, AISI 304.

- Für Wandmontage
- manuell bedienbarer Spender
- 1000–1200 Dosierungen
- Verriegelung schützt gegen Vandalismus
- zusätzlich in allen RAL Classic-Farben erhältlich

Nettogewicht:	2,75 kg
Abmessungen (BxHxT):	120x367x164 mm
geöffnet (BxHxT):	120x367x363 mm
Füllmenge:	1200 ml

Bezeichnung	Ausführung	Material / Farbe	Bestellnummer
SteelTec Spender DESIGN	Flüssigseife	Edelstahl matt	**CONT17200710296**
	Desinfektionsmittel	Edelstahl matt	**CONT17200710297**
	Schaumseife	Edelstahl matt	**CONT17200710298**

CONTI Sanitärarmaturen GmbH | Hauptstraße 98 | 35435 Wettenberg | Deutschland | Tel. +49 641 982210 | Fax +49 641 9822150 | info@conti.plus

SteelTec Toilettenpapierhalter DESIGN



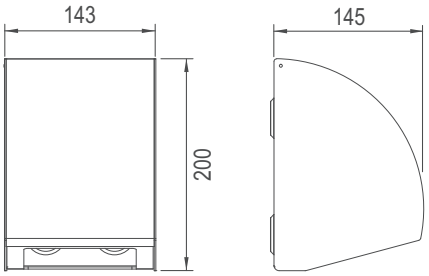

SteelTec Toilettenpapierhalter DESIGN, für 1 Standard-Papierrolle

Toilettenpapierhalter aus 1,5 mm gebürstetem Edelstahl AISI 304.

- Für Standard-Papierrolle
- für Wandmontage
- leichter Zugang beim Papierrollenaustausch
- zusätzlich in allen RAL Classic-Farben erhältlich

Nettogewicht:	2 kg
Abmessungen (BxHxT):	143x200x145 mm
geöffnet (BxHxT):	143x200x200 mm
Füllmenge:	1 Standard-Papierrolle

Bezeichnung	Füllmenge	Material / Farbe	Bestellnummer
SteelTec Toilettenpapierhalter DESIGN	1 Standard-Papierrolle	Edelstahl matt	**CONT13200710277**



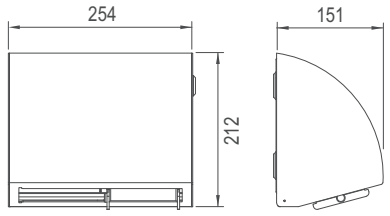

SteelTec Toilettenpapierhalter DESIGN, für 2 Standard-Papierrollen

Toilettenpapierhalter aus 1,5 mm gebürstetem Edelstahl AISI 304.

- Für 2 Standard-Papierrollen
- für Wandmontage
- leichter Zugang beim Papierrollenaustausch
- zusätzlich in allen RAL Classic-Farben erhältlich

Nettogewicht:	3,15 kg
Abmessungen (BxHxT):	254x212x151 mm
geöffnet (BxHxT):	254x212x220 mm
Füllmenge:	2 Standard-Papierrollen

Bezeichnung	Füllmenge	Material / Farbe	Bestellnummer
SteelTec Toilettenpapierhalter DESIGN	2 Standard-Papierrollen	Edelstahl matt	**CONT13200710278**

SteelTec Toilettenpapierhalter DESIGN



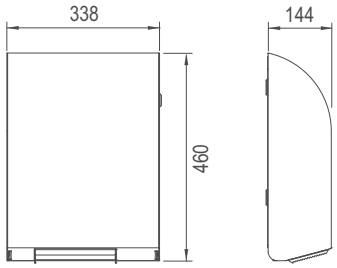

SteelTec Toilettenpapierhalter DESIGN, für 4 Standard-Papierrolle

Toilettenpapierhalter aus 1,5 mm gebürstetem Edelstahl AISI 304.

- Für 4 Standard-Papierrollen
- für Wandmontage
- Verriegelung schützt gegen Vandalismus
- leichter Zugang beim Papierrollenaustausch
- zusätzlich in allen RAL Classic-Farben erhältlich

Nettogewicht:	8 kg
Abmessungen (BxHxT):	338x460x144 mm
geöffnet (BxHxT):	338x460x435 mm
Füllmenge:	4 Standard-Papierrollen

Bezeichnung	Füllmenge	Material / Farbe	Bestellnummer
SteelTec Toilettenpapierhalter DESIGN	4 Standard-Papierrollen	Edelstahl matt	**CONT13200710285**



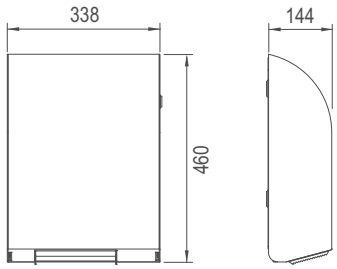

SteelTec Toilettenpapierhalter DESIGN, für 1 Maxi-Papierrolle

Toilettenpapierhalter aus 1,5 mm gebürstetem Edelstahl AISI 304.

- Für 1 Maxi-Papierrolle
- für Wandmontage
- Verriegelung schützt gegen Vandalismus
- leichter Zugang beim Papierrollenaustausch
- zusätzlich in allen RAL Classic-Farben erhältlich

Nettogewicht:	6,5 kg
Abmessungen (BxHxT):	338x460x144 mm
geöffnet (BxHxT):	338x460x435 mm
Füllmenge:	1 Maxi-Papierrolle

Bezeichnung	Füllmenge	Material / Farbe	Bestellnummer
SteelTec Toilettenpapierhalter DESIGN	1 Maxi-Papierrolle	Edelstahl matt	**CONT13200710287**

CONTI Sanitärarmaturen GmbH | Hauptstraße 98 | 35435 Wettenberg | Deutschland | Tel. +49 641 982210 | Fax +49 641 9822150 | info@conti.plus

SteelTec Toilettenpapierhalter DESIGN



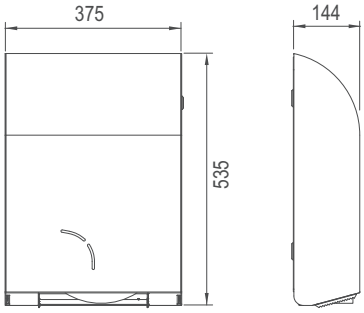

SteelTec Toilettenpapierhalter DESIGN, für 1 Standard- und 1 Maxi-Papierrolle

Toilettenpapierhalter aus 1,5 mm gebürstetem Edelstahl AISI 304.

- Für Wandmontage
- für 1 Standard- und 1 Maxi-Papierrolle
- wirtschaftliches Modell mit minimaler Papierverschwendung
- mit praktischem Schauloch für einfache Kontrolle der Papiermenge
- Verriegelung schützt gegen Vandalismus
- zusätzlich in allen RAL Classic-Farben erhältlich

Nettogewicht:	9,9 kg
Abmessungen (BxHxT):	375x535x144 mm
geöffnet (BxHxT):	375x35x506 mm
Füllmenge:	1 Standard- + 1 Maxi-Papierrolle

Bezeichnung	Füllmenge	Material / Farbe	Bestellnummer
SteelTec Toilettenpapierhalter DESIGN	1 Standard- + 1 Maxi-Papierrolle	Edelstahl matt	**CONT13200710289**

SteelTec Hygieneabfallbehälter DESIGN



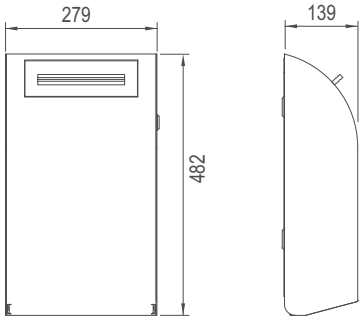

SteelTec Hygieneabfallbehälter DESIGN

Hygieneabfallbehälter aus 1,5 mm gebürstetem Edelstahl AISI 304.

- Für Wandmontage
- mit hygienischer Schleusen-Einwurfklappe
- vollverschweißter, rostfreier Inneneimer
- Verriegelung schützt gegen Vandalismus
- zusätzlich in allen RAL Classic-Farben erhältlich

Nettogewicht:	7 kg
Abmessungen (BxHxT):	279x482x139 mm
geöffnet (BxHxT):	279x482x350 mm
Fassungsvermögen:	7 l

Bezeichnung	Ausführung	Fassungsvermögen	Bestellnummer
SteelTec Hygieneabfallbehälter DESIGN	mit hygienischer Schleusen-Einwurfklappe	7 l	**CONT18270710283**

SteelTec Abfallbehälter DESIGN



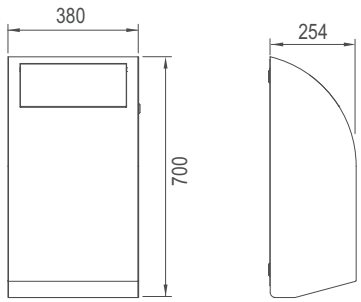

SteelTec Abfallbehälter DESIGN

Abfallbehälter aus 1,5 mm gebürstetem Edelstahl AISI 304.

- Für Wandmontage
- selbstschließender Schwingverschluss
- vollverschweißter, rostfreier Inneneimer
- einfaches Öffnen/Schließen mithilfe von 2 Stoßdämpfern
- Verriegelung schützt gegen Vandalismus
- zusätzlich in allen RAL Classic-Farben erhältlich

Nettogewicht:	17,2 kg
Abmessungen (BxHxT)	380x700x254 mm
geöffnet (BxHxT):	380x700x460 mm
Füllmenge:	30 l

Bezeichnung	Ausführung	Füllmenge	Bestellnummer
SteelTec Abfallbehälter DESIGN	mit selbstschließendem Schwingverschluss	30 l	**CONT18270710284**

CONTI Sanitärarmaturen GmbH | Hauptstraße 98 | 35435 Wettenberg | Deutschland | Tel. +49 641 98221 0 | Fax +49 641 98221 50 | info@conti.plus

SteelTec Abfallbehälter DESIGN



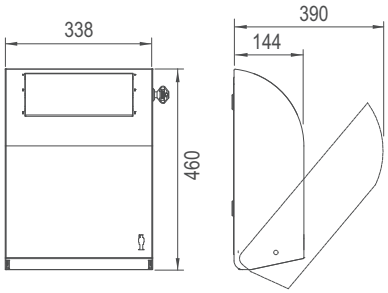

SteelTec Abfallbehälter DESIGN

Abfallbehälter und Hygienebox aus
1,5 mm gebürstetem Edelstahl AISI 304.

- Für Wandmontage
- mit Klappdeckel
- vollverschweißter, rostfreier Inneneimer
- Verriegelung schützt gegen Vandalismus
- zusätzlich in allen RAL Classic-Farben erhältlich

Nettogewicht:	8,1 kg
Abmessungen (BxHxT):	338x460x144 mm
geöffnet (BxHxT):	338x460x320 mm
Füllmenge:	11 l

Bezeichnung	Ausführung	Füllmenge	Bestellnummer
SteelTec Abfallbehälter DESIGN	mit Klappdeckel	11 l	**CONT18270710279**



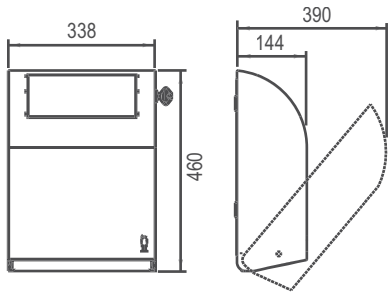

SteelTec Abfallbehälter DESIGN

Abfallbehälter und Hygienebox aus
1,5 mm gebürstetem Edelstahl AISI 304.

- Für Wandmontage
- selbstschließender Schwingverschluss
- vollverschweißter, rostfreier Inneneimer
- Verriegelung schützt gegen Vandalismus
- zusätzlich in allen RAL Classic-Farben erhältlich

Nettogewicht:	8,6 kg
Abmessungen (BxHxT):	338x460x144 mm
geöffnet (BxHxT):	338x460x320 mm
Füllmenge:	12 l

Bezeichnung	Ausführung	Füllmenge	Bestellnummer
SteelTec Abfallbehälter DESIGN	mit selbstschließendem Schwingverschluss	12 l	**CONT18270710294**

SteelTec Sicherheits-Wickeltisch



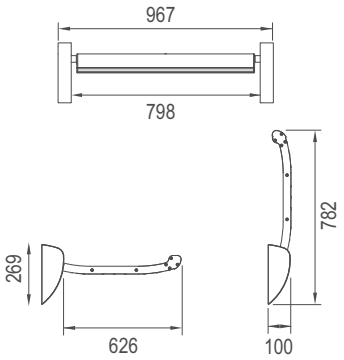

SteelTec Sicherheits-Wickeltisch

Wandmontierter Sicherheitswickeltisch mit Gurt. Wandmontagebeschläge und Endflanschen Edelstahl gebürstet.
Als Standard mit weißem Aluminiumprofil erhältlich. Zusätzlich lieferbar in allen RAL Classic-Farben.

- Für Wandmontage
- aus reinigungsfreundlichen Materialien
- hochklappbar
- Sicherheitsgurt und abgerundete Kanten
- in allen RAL Classic-Farben erhältlich
- auch in versch. Mustern und Motiven
- kombinierbar mit Papierrollenhalter
- ohne Befestigungsmaterial

Nettogewicht:	17,1 kg
Abmessungen (BxHxT):	967x782x100 mm
geöffnet (BxHxT):	967x782x626 mm
Wickelfläche (L):	526 mm
B (ohne Beschlag):	798 mm
B (inkl. Beschlag):	967 mm
Tragkraft:	bis zu 400 kg

Zur Kombination mit:
CONT13200710656 Papierrollenhalter
CONT13200710655 Papierrollenhalter

Bezeichnung	Ausführung	Material / Farbe	Bestellnummer
SteelTec Sicherheits-Wickeltisch	mit Gurt	Aluminiumprofil weiß	**CONT25578710659**
	ohne Gurt	Aluminiumprofil weiß	**CONT25578710660**

SteelTec Papierrollenhalter für Sicherheits-Wickeltisch



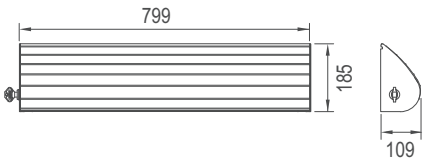

SteelTec Papierrollenhalter für Sicherheits-Wickeltisch

Papierrollenhalter für Sicherheitswickeltisch. Als Standard mit weißem Aluminiumprofil erhältlich. Zusätzlich lieferbar in allen RAL Classic-Farben.

- Für Wandmontage
- hygienische Lösung
- äußerst robuster Halter mit Verriegelung
- passend für 700x100 mm Papierrollen
- zusätzlich in allen RAL Classic-Farben erhältlich
- kombinierbar mit Wickeltisch

Nettogewicht:	3,5 kg
Abmessungen (BxHxT):	799x185x109 mm

Bezeichnung	Material / Farbe	Bestellnummer
SteelTec Papierrollenhalter für Sicherheits-Wickeltisch	Aluminiumprofil weiß	**CONT13200710655**

CONTI Sanitärarmaturen GmbH | Hauptstraße 98 | 35435 Wettenberg | Deutschland | Tel. +49 641 982210 | Fax +49 641 9822150 | info@conti.plus

SteelTec Papierrollenhalter für Sicherheits-Wickeltisch, beidseitiger Verschluss



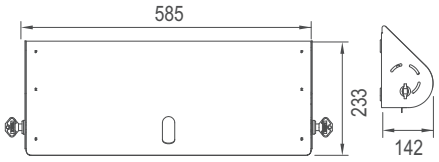

SteelTec Papierrollenhalter für Sicherheits-Wickeltisch, beidseitiger Verschluss

Papierrollenhalter aus Edelstahl. Passt zu den meisten Typen von Papierrollen.
Mit Verschluss an beiden Enden versehen.

- Für Wandmontage
- passt zu mehreren Typen von Papierrollen
- Schloss an beiden Enden
- Verriegelung schützt gegen Vandalismus
- Schaulöcher für Kontrolle des Papierstandes
- einfache Bedienung mittels Gasfeder
- in allen RAL Classic-Farben erhältlich
- kombinierbar mit Wickeltisch

Nettogewicht: 4 kg
Abmessungen (BxHxT): 585x233x142 mm

Bezeichnung	Ausführung	Material / Farbe	Bestellnummer
SteelTec Papierrollenhalter für Sicherheits-Wickeltisch	beidseitiger Verschluss	Edelstahl matt	**CONT13200710656**

SteelTec Papierrollen mit Hülse für Wickeltisch



SteelTec Papierrolle mit Hülse für Wickeltisch

Papierrolle mit Hülse für Papierrollenhalter, die in passenden Blättern für die Wickelfläche des wandmontierten Wickeltisches abgerissen werden können. Das Abreißen des Papiers erfolgt mit nur einer Hand, damit immer eine Hand für das Kind frei ist.

- Psraktische Lösung für eine immer saubere Wickelfläche
- optimale Hygiene beim Wickeln
- passend zu Papierrollenhalter für Sicherheitswickeltisch

Nettogewicht: 2,7 kg
Abmessungen (Länge x Ø): 700x100 mm (50 Stück)
700x100 mm (105 Stück)
500x100 mm (100 Stück)
Farbe: Weiß
Gewicht pro m²: 41 g / 40 g / 60 g
Verpackungseinheit: 2 Rollen

* Passend für SteelTec Papierrollenhalter CONT13200710656
** Passend für SteelTec Papierrollenhalter CONT13200710655

Bezeichnung	Stückzahl	Gewicht pro m²	Bestellnummer
Papierrolle mit Hülse für Papierrollenhalter	50 Stk./Rolle	60 g (700x100 mm)	**CONT41000000667****
	105 Stk./Rolle	41 g (700x100 mm)	**CONT41000000657****
	100 Stk./Rolle	40 g (500x100 mm)	**CONT41000000668***

BJÖRK Händetrockner, berührungsfrei







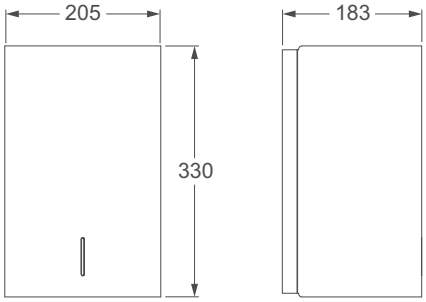

BJÖRK Händetrockner, berührungsfrei

Berührungsfreier Händetrockner mit pulverlackiertem Edelstahlgehäuse in Mattschwarz, Weiß oder RAL Classic. Ausgestattet mit Deckplatte, IR-Sensor und elektronischem Zeitschalter.

- Für Wandmontage
- Trocknungszeit: etwa 10 –15 s
- kraftvoller Kommutatormotor
- in allen RAL Classic-Farben erhältlich
- Deckplatte in sechs wahlfreien Standard-farben
- mit LED-Licht für Betriebsanzeige
- einstellbarer Aktivierungsabstand
- Luftgeschwindigkeit einstellbar

Nettogewicht:	6,5 kg
Abmessungen (BxHxT):	205x330x183 mm
Nennleistung:	1600 W
Geräuschpegel:	76 dBA
Luftaustritts-temperatur (max.):	60 °C
Schutzart:	IPX1

Passende Tisch-und Bodenständer ab Seite 480.

***Hinweis:**
Farbe Mattschwarz: Glanzgrad 10
Farbe Weiß: Glanzgrad 60
RAL Classic: Glanzgrad ist anzugeben

BJÖRK

reddot award 2015
winner

Deckplatte in sechs verschiedenen Farben:
Negro Ingo
Bianco Male
Birke
Eastwood Lava
Natur Beton
Schiefer

Farbe ist bei Bestellung mit anzugeben!

Bezeichnung	Ausführung	Farbe	Bestellnummer
BJÖRK Händetrockner	mit IR-Sensor	Mattschwarz*	**CONT21600813006**
	mit IR-Sensor	Weiß*	**CONT21500813000**
	mit IR-Sensor	RAL Classic*	**CONT21900813002**

CONTI Sanitärarmaturen GmbH | Hauptstraße 98 | 35435 Wettenberg | Deutschland | Tel. +49 641 98221 0 | Fax +49 641 98221 50 | info@conti.plus

BJÖRK Papierhandtuchspender Mittelzug





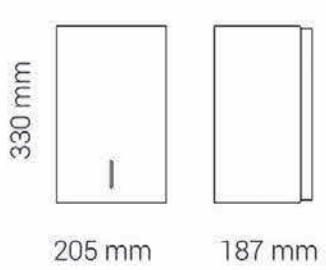

BJÖRK Papierhandtuchspender Mittelzug

Papierspender für Papierrollen mit Innenabwicklung. Pulverlackiertes Edelstahlgehäuse in Mattschwarz, Weiß oder RAL Classic. Ausgestattet mit Deckplatte.

- Für Wandmontage
- große Kapazität
- Verriegelung und Universalschlüssel
- einhändig bedienbar
- einfache Auswechselung der Papierrolle
- Verriegelungsschlüssel im Lieferumfang
- in allen RAL Classic-Farben erhältlich

Nettogewicht:	3,7 kg (ohne Papierrolle)
Abmessungen (BxHxT):	205x330x187 mm
Papierrolle ØxH (max.):	150x225 mm

***Hinweis:**
Farbe Mattschwarz: Glanzgrad 10
Farbe Weiß: Glanzgrad 60
RAL Classic: Glanzgrad ist anzugeben

Deckplatte in sechs verschiedenen Farben:
Negro Ingo
Bianco Male
Birke
Eastwood Lava
Natur Beton
Schiefer

Farbe ist bei Bestellung mit anzugeben!



Bezeichnung	Farbe	Bestellnummer
BJÖRK Papierhandtuchspender Mittelzug	Mattschwarz*	**CONT16670013275**
	Weiß*	**CONT16570013270**
	RAL Classic*	**CONT16970013280**

BJÖRK Spender, berührungsfrei, für Flüssigseife und Desinfektionsmittel







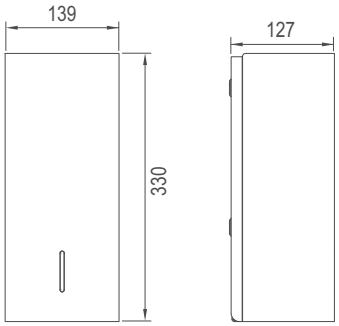

Hinweis: Desinfektionsmittelspender nur mit gebrauchsfertiger Desinfektionslösung, z.B. CONTI+ oXan® clean, betreiben; ggf. kann die Mischungsherstellung z.B. aus CONTI+ oXan® clean aus Konzentrat mit Trinkwasser bzw. destilliertem Wasser im Behälter erfolgen.

BJÖRK Spender, berührungsfrei

Berührungsfreier Spender für Flüssigseife und Desinfektionsmittel. Pulverlackiertes Edelstahlgehäuse in Mattschwarz, Weiß oder RAL Classic. Ausgestattet mit Deckplatte und IR-Sensor.

- Für Wandmontage
- Fassungsvermögen: ca. 9 dl
- Batteriebetrieb (Batterien nicht im Lieferumfang); Stromanschluss möglich
- Verriegelungsschlüssel im Lieferumfang
- in allen RAL Classic-Farben erhältlich
- Deckplatte in sechs wahlfreien Standardfarben
- mit LED-Licht für Betriebsanzeige
- automatische Einstellung des optimalen Aktivierungsabstands

Nettogewicht:	2,3 kg
Abmessungen (BxHxT)	139x330x127 mm
geöffnet (BxHxT):	139x330x330 mm
Inhalt:	950 ml

Passende Tisch-und Bodenständer ab Seite 480.

***Hinweis:**
Farbe Mattschwarz: Glanzgrad 10
Farbe Weiß: Glanzgrad 60
RAL Classic: Glanzgrad ist anzugeben

Deckplatte in sechs verschiedenen Farben:
Negro Ingo
Bianco Male
Birke
Eastwood Lava
Natur Beton
Schiefer

Farbe ist bei Bestellung mit anzugeben!

Bezeichnung	Ausführung	Farbe	Bestellnummer
BJÖRK Spender	mit IR-Sensor	Mattschwarz*	**CONT17600813056**
	mit IR-Sensor	Weiß*	**CONT17500813050**
	mit IR-Sensor	RAL Classic*	**CONT17900813052**

CONTI Sanitärarmaturen GmbH | Hauptstraße 98 | 35435 Wettenberg | Deutschland | Tel. +49 641 982210 | Fax +49 641 9822150 | info@conti.plus

BJÖRK Spender, manuell, für Flüssigseife, Schaumseife oder Desinfektionsmittel





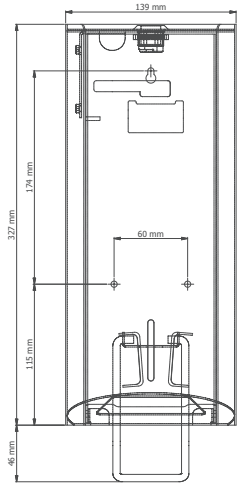

Hinweis: Desinfektionsmittelspender nur mit gebrauchsfertiger Desinfektionslösung, z.B. CONTI+ oXan® clean, betreiben; ggf. kann die Mischungsherstellung z.B. aus CONTI+ oXan® clean aus Konzentrat mit Trinkwasser bzw. destilliertem Wasser im Behälter erfolgen.

BJÖRK Spender, manuell

Manuell zu bedienender Spender für Flüssigseife, Schaumseife oder Desinfektionsmittel. Pulverlackiertes Edelstahlgehäuse in Mattschwarz, Weiß oder RAL Classic. Ausgestattet mit Deckplatte.

- Für Wandmontage
- manuelle Bedienung
- Verriegelung und Universalschlüssel
- Fassungsvermögen: ca. 1,2 l (= 1000–1200 Dosierungen)
- in allen RAL Classic-Farben erhältlich
- Verriegelungsschlüssel im Lieferumfang
- Deckplatte in sechs wahlfreien Standardfarben

Nettogewicht:	2,4 kg
Abmessungen (BxHxT)	128x373x139 mm
geöffnet (BxHxT):	128x373x330 mm
Inhalt:	1200 ml

***Hinweis:**
Farbe Mattschwarz: Glanzgrad 10
Farbe Weiß: Glanzgrad 60
RAL Classic: Glanzgrad ist anzugeben

Deckplatte in sechs verschiedenen Farben:
Negro Ingo
Bianco Male
Birke
Eastwood Lava
Natur Beton
Schiefer

Farbe ist bei Bestellung mit anzugeben!

Bezeichnung	Farbe	Bestellnummer
BJÖRK Spender für Flüssigseife	Mattschwarz*	**CONT17670013125**
	Weiß*	**CONT17570013120**
	RAL Classic*	**CONT17970013130**
BJÖRK Spender für Schaumseife	Mattschwarz*	**CONT17670013165**
	Weiß*	**CONT17570013160**
	RAL Classic*	**CONT17970013170**
BJÖRK Desinfektionsspender	Mattschwarz*	**CONT17670013145**
	Weiß*	**CONT17570013140**
	RAL Classic*	**CONT17970013150**

BJÖRK Toilettenpapierhalter





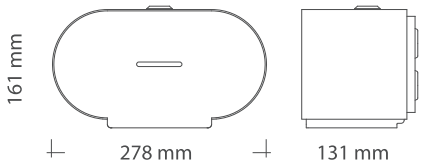

BJÖRK Toilettenpapierhalter, für 2 Standardrollen

Toilettenpapierhalter aus pulverbeschichtetem Edelstahl.

- Für Wandmontage
- für 2 Standardrollen
- Verriegelungsschlüssel im Lieferumfang
- in allen RAL Classic-Farben erhältlich

Nettogewicht: 3 kg
Abmessungen (BxHxT): 278x161x131 mm

***Hinweis:**
Farbe Mattschwarz: Glanzgrad 10
Farbe Weiß: Glanzgrad 60
RAL Classic: Glanzgrad ist anzugeben

Bezeichnung	Ausführung	Farbe	Bestellnummer
BJÖRK Toilettenpapierhalter	für 2 Standardrollen	Mattschwarz*	**CONT13600713375**
		Weiß*	**CONT13500713370**
		RAL Classic*	**CONT13900713380**





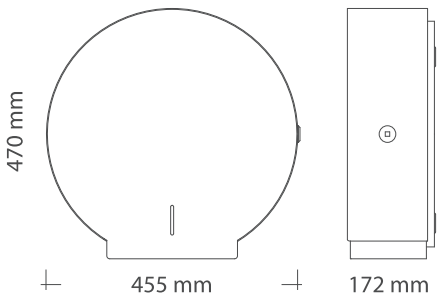

BJÖRK Toilettenpapierhalter, für 1 Jumbo- und 1 Standardrolle

Toilettenpapierhalter aus pulverbeschichtetem Edelstahl.

- Für Wandmontage
- für 1 Jumbo- und 1 Standardrolle
- Verriegelungsschlüssel im Lieferumfang
- in allen RAL Classic-Farben erhältlich

Nettogewicht: 8 kg
Abmessungen (BxHxT): 455x470x172 mm

***Hinweis:**
Farbe Mattschwarz: Glanzgrad 10
Farbe Weiß: Glanzgrad 60
RAL Classic: Glanzgrad ist anzugeben

Bezeichnung	Ausführung	Farbe	Bestellnummer
BJÖRK Toilettenpapierhalter	für 1 Jumbo- und 1 Standardrolle	Mattschwarz*	**CONT13600713355**
		Weiß*	**CONT13500713350**
		RAL Classic*	**CONT13900713360**

CONTI Sanitärarmaturen GmbH | Hauptstraße 98 | 35435 Wettenberg | Deutschland | Tel. +49 641 982210 | Fax +49 641 9822150 | info@conti.plus

BJÖRK Hygienebox 12 l



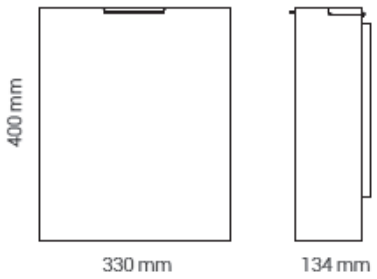

BJÖRK Hygienebox 12 l

Hygienebox mit pulverlackiertem Edelstahlgehäuse in Mattschwarz, Weiß oder RAL Classic.

- Für Wandmontage
- Kapazität: 12 l
- mit Klappdeckel
- in allen RAL Classic-Farben erhältlich
- innerer, federbelasteter Tütenhalter
- hygienische und einfache Auswechselung der Mülltüte

Nettogewicht: 6,2 kg
Abmessungen (BxHxT): 330x400x134 mm

***Hinweis:**
Farbe Mattschwarz: Glanzgrad 10
Farbe Weiß: Glanzgrad 60
RAL Classic: Glanzgrad ist anzugeben

Bezeichnung	Farbe	Bestellnummer
BJÖRK Hygienebox 12 l	Mattschwarz*	**CONT18670013305**
	Weiß*	**CONT18570013300**
	RAL Classic*	**CONT18970013310**

BJÖRK Abfallbehälter 18 l



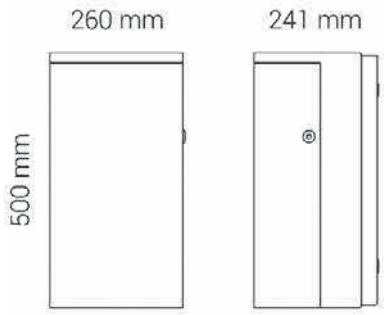

BJÖRK Abfallbehälter 18 l

Geräumiger Abfallbehälter mit pulverlackiertem Edelstahlgehäuse in Mattschwarz, Weiß oder RAL Classic.

- Für Wandmontage
- Kapazität: 18 l
- in allen RAL Classic-Farben erhältlich
- Verriegelungsschlüssel im Lieferumfang
- Tür mit Seitenanordnung
- einfache Auswechselung der Mülltüte

Nettogewicht: 7,8 kg
Abmessungen (BxHxT): 260x500x241 mm

***Hinweis:**
Farbe Mattschwarz: Glanzgrad 10
Farbe Weiß: Glanzgrad 60
RAL Classic: Glanzgrad ist anzugeben

Bezeichnung	Farbe	Bestellnummer
BJÖRK Abfallbehälter 18 l	Mattschwarz*	**CONT18670013325**
	Weiß*	**CONT18570013320**
	RAL Classic*	**CONT18970013330**

BJÖRK Wickeltisch





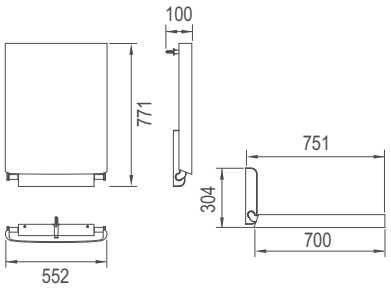

BJÖRK Wickeltisch

Wickeltisch wandmontiert, lackiertes Aluminiumprofil in Mattschwarz, Weiß oder RAL Classic.
Wandkonsole: lackierte Stahlplatte.
Drehgelenk: elektro-galvanisierter Stahl.

- Für Wandmontage
- kräftige Materialien mit abgerundeten Ecken für optimale Sicherheit
- ideal für begrenzte Wandfläche
- leichtes Öffnen und Schließen
- in allen RAL Classic-Farben erhältlich
- ohne Befestigungsmaterial

Nettogewicht:	17 kg
Abmessungen (BxHxT):	552x771x100 mm
geöffnet (HxT):	304x751 mm
Wickelfläche (BxT):	510x700 mm
Tragkraft (max.):	80 kg
Normen:	EN 12221-1:2008 + A1:2013

Zur Kombination mit:
CONT13600713255, CONT13500713250, CONT13900713260 BJÖRK Papierspender*

***Hinweis:**
Farbe Mattschwarz: Glanzgrad 10
Farbe Weiß: Glanzgrad 60
RAL Classic: Glanzgrad ist anzugeben



* Beispiel Kombination
BJÖRK Wickeltisch
BJÖRK Papierspender

GERMAN DESIGN AWARD WINNER 2018

reddot award best of the best

Bezeichnung	Farbe	Bestellnummer
BJÖRK Wickeltisch	Mattschwarz*	**CONT25678713205**
	Weiß*	**CONT25578713200**
	RAL Classic*	**CONT25978713210**

CONTI Sanitärarmaturen GmbH | Hauptstraße 98 | 35435 Wettenberg | Deutschland | Tel. +49 641 982210 | Fax +49 641 9822150 | info@conti.plus

BJÖRK Papierspender







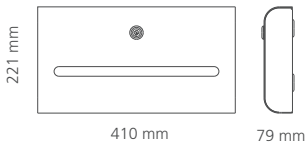

BJÖRK Papierspender für BJÖRK Wickeltisch

Papierspender für BJÖRK Wickeltisch aus pulverbeschichtetem Edelstahl in Mattschwarz, Weiß oder RAL Classic.

- Für Wandmontage
- mit Sicherheitsverriegelung
- in allen RAL Classic-Farben erhältlich

Nettogewicht: 2,5 kg
Abmessungen (BxHxT): 410x221x79 mm

Zur Kombination mit:
CONT25678713205, CONT25578713200, CONT25978713210 BJÖRK Wickeltisch

***Hinweis:**
Farbe Mattschwarz: Glanzgrad 10
Farbe Weiß: Glanzgrad 60
RAL Classic: Glanzgrad ist anzugeben

Bezeichnung	Farbe	Bestellnummer
BJÖRK Papierspender für BJÖRK Wickeltisch	Mattschwarz*	**CONT13600713255**
	Weiß*	**CONT13500713250**
	RAL Classic*	**CONT13900713260**

Papierunterlagen für BJÖRK Papierspender



Papier-Wickelunterlagen für BJÖRK Papierspender

Einzelne 3-Schicht-Papierservietten, die sich aus dem W-Falz-Bündel als einzelne Papierservietten vom Spender ziehen lassen und dadurch eine preisgünstige, hygienische Lösung bieten.

- Praktische und hygienische Lösung für eine saubere Wickelfläche
- Extra-Komfort und Hygiene beim Wickeln
- passend zum BJÖRK Papierspender

Verpackungseinheit: 30 Blatt pro Bündel, Karton mit 9 Bündeln
Nettogewicht: 1 kg

Bezeichnung	Abmessungen	Ausführung	Bestellnummer
Papierunterlagen für BJÖRK Papierspender/Wickeltisch	Einzelblatt 203x340 mm	9 Bündel/Karton	**CONT41000003265**

LOKI Händetrockner, berührungsfrei

NEU









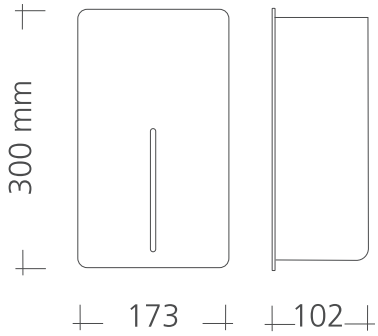

LOKI Händetrockner

Berührungsfreier Händetrockner mit Edelstahlgehäuse, Edelstahl gebürstet, pulverlackiert in Mattschwarz, Weiß oder RAL Classic. Ausgestattet mit IR-Sensor und elektronischem Zeitschalter.

- Für Wandmontage
- Trocknungszeit: etwa 10 –15 s
- kraftvoller Kommutatormotor
- in allen RAL Classic-Farben erhältlich
- mit LED-Licht für Betriebsanzeige
- einstellbarer Aktivierungsabstand
- Luftgeschwindigkeit einstellbar
- ausgezeichnet mit dem German Design Award 2021

Nettogewicht:	5 kg
Abmessungen (BxHxT):	173x300x102 mm
Nennleistung:	840–1000 W
Geräuschpegel:	69–76,6 dBA @ 1m
Schutzart:	IP24

Passende Tisch-und Bodenständer ab Seite 480.

***Hinweis:**
Farbe Mattschwarz: Glanzgrad 10
Farbe Weiß: Glanzgrad 60
RAL Classic: Glanzgrad ist anzugeben

GERMAN DESIGN AWARD SPECIAL 2021

Bezeichnung	Ausführung	Farbe	Bestellnummer
LOKI Händetrockner	mit IR-Sensor	Edelstahl	**CONT21200814000**
	mit IR-Sensor	Mattschwarz*	**CONT21600814004**
	mit IR-Sensor	Weiß*	**CONT21500814002**
	mit IR-Sensor	RAL Classic*	**CONT21900814006**

CONTI Sanitärarmaturen GmbH | Hauptstraße 98 | 35435 Wettenberg | Deutschland | Tel. +49 641 98221 0 | Fax +49 641 98221 50 | info@conti.plus

LOKI Papierhandtuchspender, manuell

NEU









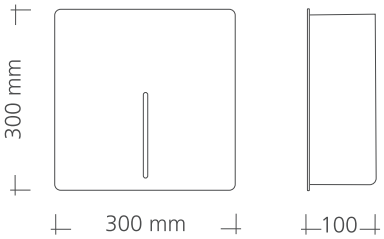

LOKI Papierhandtuchspender

Manuell zu bedienender Papierspender für Z-Falz-Papierhandtücher mit Edelstahlgehäuse, Edelstahl gebürstet, pulverlackiert in Mattschwarz, Weiß oder RAL Classic.

- Für Wandmontage
- praktisch und hygienisch
- ablesbarer Papierstand
- für Papierhandtücher max. 85x260 mm
- einhändig bedienbar
- in allen RAL Classic-Farben erhältlich
- Verriegelungsschlüssel im Lieferumfang

Nettogewicht: 4,9 kg
Abmessungen (BxHxT): 300x300x100 mm

Lieferumfang ohne Papierhandtücher.

***Hinweis:**
Farbe Mattschwarz: Glanzgrad 10
Farbe Weiß: Glanzgrad 60
RAL Classic: Glanzgrad ist anzugeben

Bezeichnung	Farbe	Bestellnummer
LOKI Papierhandtuchspender	Edelstahl	**CONT16270014100**
	Mattschwarz*	**CONT16670014104**
	Weiß*	**CONT16570014102**
	RAL Classic*	**CONT16970014106**

LOKI Spender, berührungsfrei, für Flüssigseife, Schaumseife oder Desinfektionsmittel

NEU









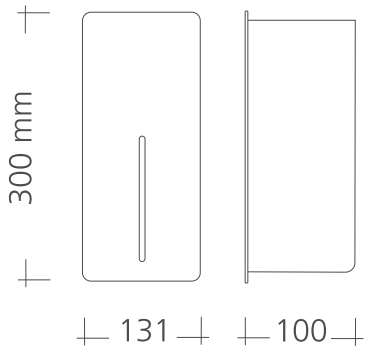

Hinweis: Desinfektionsmittelspender nur mit gebrauchsfertiger Desinfektionslösung, z.B. CONTI+ oXan® clean, betreiben; ggf. kann die Mischungsherstellung z.B. aus CONTI+ oXan® clean aus Konzentrat mit Trinkwasser bzw. destilliertem Wasser im Behälter erfolgen.

LOKI Spender berührungslos für Flüssigseife, Schaumseife oder Desinfektionsmittel

Berührungsfreier Spender für Flüssigseife, Schaumseife oder Desinfektionsmittel. Edelstahlgehäuse, Edelstahl gebürstet, pulverlackiert in Mattschwarz, Weiß oder RAL Classic. Ausgestattet mit IR-Sensor.

- Für Wandmontage
- berührungslose Bedienung
- Batteriebetrieb (Batterien nicht im Lieferumfang); Stromanschluss mit Transformator möglich
- automatischer Aktivierungsabstand: 100 ± 20 mm
- mit LED-Licht für Betriebsanzeige
- in allen RAL Classic-Farben erhältlich
- Fassungsvermögen: ca. 0,5 l
- Verriegelungsschlüssel im Lieferumfang

Nettogewicht:	2,6 kg
Abmessungen (BxHxT):	131x300x100 mm
Inhalt:	500 ml

Passende Tisch-und Bodenständer ab Seite 480.

***Hinweis:**
Farbe Mattschwarz: Glanzgrad 10
Farbe Weiß: Glanzgrad 60
RAL Classic: Glanzgrad ist anzugeben

Bezeichnung	Farbe	Bestellnummer
LOKI Spender für Flüssigseife	Edelstahl	**CONT17200814010**
	Mattschwarz*	**CONT17600814014**
	Weiß*	**CONT17500814012**
	RAL Classic*	**CONT17900814016**
LOKI Spender für Schaumseife	Edelstahl	**CONT17500814030**
	Mattschwarz*	**CONT17600814034**
	Weiß*	**CONT17200814032**
	RAL Classic*	**CONT17900814036**
LOKI Spender für Desinfektionsmittel	Edelstahl	**CONT17200814020**
	Mattschwarz*	**CONT17600814024**
	Weiß*	**CONT17500814022**
	RAL Classic*	**CONT17900814026**

CONTI Sanitärarmaturen GmbH | Hauptstraße 98 | 35435 Wettenberg | Deutschland | Tel. +49 641 982210 | Fax +49 641 9822150 | info@conti.plus

LOKI Spender, manuell, für Flüssigseife, Schaumseife oder Desinfektionsmittel

NEU







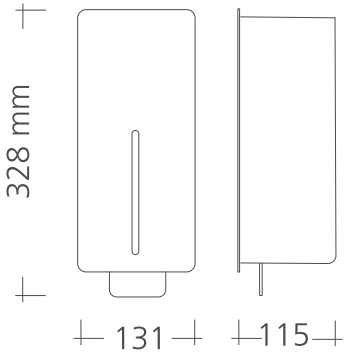

Hinweis: Desinfektionsmittelspender nur mit gebrauchsfertiger Desinfektionslösung, z.B. CONTI+ oXan® clean, betreiben; ggf. kann die Mischungsherstellung z.B. aus CONTI+ oXan® clean aus Konzentrat mit Trinkwasser bzw. destilliertem Wasser im Behälter erfolgen.

LOKI Spender manuell für Flüssigseife, Schaumseife oder Desinfektionsmittel

Manuell zu bedienender Spender für Flüssigseife, Schaumseife oder Desinfektionsmittel. Edelstahlgehäuse, Edelstahl gebürstet, pulverlackiert in Mattschwarz, Weiß oder RAL Classic.

- Für Wandmontage
- manuelle Bedienung
- ablesbarer Flüssigkeitsstand
- Fassungsvermögen: ca. 0,6 l (= 500–600 Dosierungen)
- in allen RAL Classic-Farben erhältlich
- Verriegelungsschlüssel im Lieferumfang
- 2 Jahre Garantie

Nettogewicht	2,7 kg
Abmessungen (BxHxT):	131x328x115 mm
Inhalt:	600 ml

***Hinweis:**
Farbe Mattschwarz: Glanzgrad 10
Farbe Weiß: Glanzgrad 60
RAL Classic: Glanzgrad ist anzugeben

Bezeichnung	Farbe	Bestellnummer
LOKI Spender für Flüssigseife	Edelstahl	**CONT17200714040**
	Mattschwarz*	**CONT17600714044**
	Weiß*	**CONT17500714042**
	RAL Classic*	**CONT17900714046**
LOKI Spender für Schaumseife	Edelstahl	**CONT17200714060**
	Mattschwarz*	**CONT17600714064**
	Weiß*	**CONT17500714062**
	RAL Classic*	**CONT17900714066**
LOKI Spender für Desinfektionsmittel	Edelstahl	**CONT17200714050**
	Mattschwarz*	**CONT17600714054**
	Weiß*	**CONT17500714052**
	RAL Classic*	**CONT17900714056**

LOKI Abfallbehälter 23l

NEU







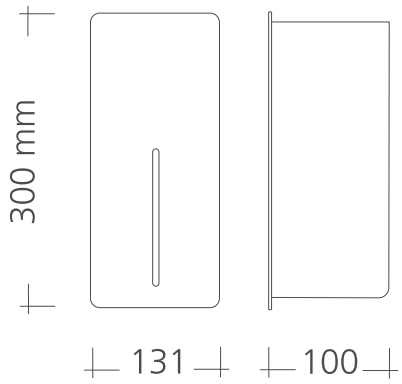

LOKI Abfallbehälter 23l

Geräumiger Abfallbehälter mit Edelstahlgehäuse, Edelstahl gebürstet, pulverlackiert in Mattschwarz, Weiß oder RAL Classic.

- Für Wandmontage
- Kapazität: 23 l
- ohne Deckel
- kräftige Frontplatte mit schmalem Fenster
- in allen RAL Classic-Farben erhältlich
- einfache Auswechselung der Mülltüte

Abmessungen (BxHxT): 300x530x180 mm
Nettogewicht: 8,9 kg

***Hinweis:**
Farbe Mattschwarz: Glanzgrad 10
Farbe Weiß: Glanzgrad 60
RAL Classic: Glanzgrad ist anzugeben

Bezeichnung	Farbe	Bestellnummer
LOKI Abfallbehälter 23l	Edelstahl	**CONT18270014090**
	Mattschwarz*	**CONT18670014094**
	Weiß*	**CONT18570014092**
	RAL Classic*	**CONT18970014096**

CONTI Sanitärarmaturen GmbH | Hauptstraße 98 | 35435 Wettenberg | Deutschland | Tel. +49 641 98221 0 | Fax +49 641 98221 50 | info@conti.plus

LOKI Toilettenpapierhalter

NEU



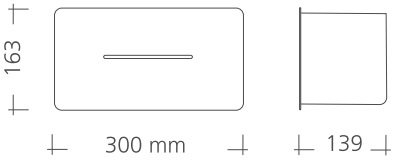

***Hinweis:**
Farbe Mattschwarz: Glanzgrad 10
Farbe Weiß: Glanzgrad 60
RAL Classic: Glanzgrad ist anzugeben

LOKI Toilettenpapierhalter, für 2 Standardrollen

Toilettenpapierhalter mit Edelstahlgehäuse, Edelstahl gebürstet, pulverlackiert in Mattschwarz, Weiß oder RAL Classic.

- für 2 Standard-Papierrollen
- Wandmontage
- leichter Zugang beim Papierrollenaustausch
- in allen RAL Classic-Farben erhältlich
- Verriegelungsschlüssel im Lieferumfang
- ablesbarer Papierstand

Abmessungen (BxHxT): 300x163x139 mm
Nettogewicht: 3,25 kg
Füllmenge: 2 Standard-Papierrollen

Lieferumfang ohne Papierrollen.

Bezeichnung	Ausführung	Farbe	Bestellnummer
LOKI Toilettenpapierhalter	für 2 Standardrollen	Edelstahl	**CONT13200714070**
		Mattschwarz*	**CONT13600714074**
		Weiß*	**CONT13500714072**
		RAL Classic*	**CONT13900714076**

NEU



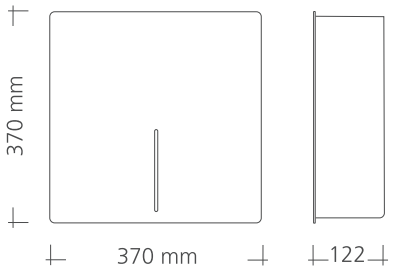

***Hinweis:**
Farbe Mattschwarz: Glanzgrad 10
Farbe Weiß: Glanzgrad 60
RAL Classic: Glanzgrad ist anzugeben

LOKI Toilettenpapierhalter, für 1 Maxi-Papierrolle

Toilettenpapierhalter mit Edelstahlgehäuse, Edelstahl gebürstet, pulverlackiert in Mattschwarz, Weiß oder RAL Classic-Farben.

- für 1 Maxi-Papierrolle
- besonders gut geeignet für den Einsatz in Toiletten mit vielen Besuchern
- ablesbarer Papierstand
- Wandmontage
- leichter Zugang beim Papierrollenaustausch
- in allen RAL Classic-Farben erhältlich
- Verriegelungsschlüssel im Lieferumfang

Abmessungen (BxHxT): 370x370x122 mm
Nettogewicht: 6,6 kg
Füllmenge: 1 Maxi-Papierrolle

Lieferumfang ohne Papierrollen.

Bezeichnung	Ausführung	Farbe	Bestellnummer
LOKI Toilettenpapierhalter	für 1 Maxirolle	Edelstahl	**CONT13200714080**
		Mattschwarz*	**CONT13600714084**
		Weiß*	**CONT13500714082**
		RAL Classic*	**CONT13900714086**

Bodenständer für Desinfektionsmittelspender, mit Tropfschale, 155 cm hoch

NEU





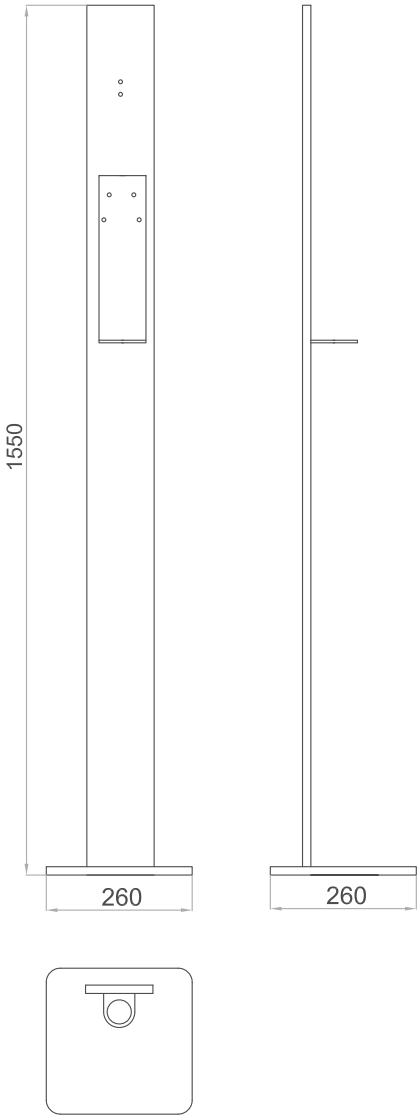

Hinweis: Passend für BJÖRK, LOKI, SteelTec berührungsfreie Desinfektionsmittelspender, außerdem für Spender SC-7501/SC-7511 und Spender HK IRSP



Bodenständer für berührungsfreie Desinfektionsmittelspender

Mobiler Bodenständer für die Befestigung von Desinfektionsspendern zur Aufstellung an hochfrequentierten Orten und Eingängen.

- aus Stahl und Aluminium
- mit integrierter Tropfschale
- zur Befestigung von berührungsfreien Desinfektionsspendern
- in allen RAL Classic-Farben erhältlich

Gewicht: 8 kg
Abmessungen (BxHxT): 260x1550x260 mm

***Hinweis:**
Farbe Mattschwarz: Glanzgrad 10
Farbe Weiß: Glanzgrad 60
RAL Classic: Glanzgrad ist anzugeben

Bezeichnung	Farbe	Bestellnummer
Bodenständer für berührungsfreie Desinfektionsmittelspender	Mattschwarz*	**CONT43600073181**
	Weiß*	**CONT43500073180**
	RAL Classic*	**CONT43900073182**

CONTI Sanitärarmaturen GmbH | Hauptstraße 98 | 35435 Wettenberg | Deutschland | Tel. +49 641 982210 | Fax +49 641 9822150 | info@conti.plus

Tischständer für Desinfektionsmittelspender, mit Tropfschale, 65 cm hoch

NEU







Tischständer für die Befestigung von Desinfektionsspendern

Mobiler Tischständer für die Befestigung von Desinfektionsspendern zur Aufstellung an hochfrequentierten Orten und Eingängen.

- aus Stahl und Aluminium
- mit integrierter Tropfschale
- zur Befestigung von berührungsfreien Desinfektionsspendern
- in allen RAL Classic-Farben erhältlich

Gewicht: 4 kg
Abmessungen (BxHxT): 210x650x210 mm

***Hinweis:**
Farbe Mattschwarz: Glanzgrad 10
Farbe Weiß: Glanzgrad 60
RAL Classic: Glanzgrad ist anzugeben

Hinweis: Passend für BJÖRK, LOKI, SteelTec berührungsfreie Desinfektionsmittelspender, außerdem für Spender SC-7501/SC-7511 und Spender HK IRSP



Bezeichnung	Farbe	Bestellnummer
Tischständer für berührungsfreie Desinfektionsmittelspender	Mattschwarz*	**CONT43600083176**
	Weiß*	**CONT43500083175**
	RAL Classic*	**CONT43900083177**

Tropfschale für wandmontierten Desinfektionsmittelspender

NEU



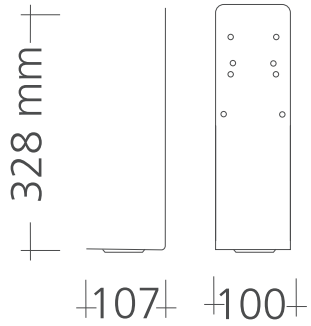

Tropfschale für wandmontierten Desinfektionsmittelspender

- Für Wandmontage
- aus pulverlackiertem Stahl in Mattschwarz, Weiß oder RAL Classic
- zum Auffangen von Spritzern und Vermeidung rutschiger Böden

Abmessungen (BxHxT): 100x328x107 mm
Nettogewicht: 0,3 kg

Hinweis: Passend für BJÖRK, LOKI, SteelTec berührungsfreie Desinfektionsmittelspender

***Hinweis:**
Farbe Mattschwarz: Glanzgrad 10
Farbe Weiß: Glanzgrad 60
RAL Classic: Glanzgrad ist anzugeben

Bezeichnung	Farbe	Bestellnummer
Tropfschale für wandmontierte Desinfektionsmittelspender	Mattschwarz*	**CONT44600053172**
	Weiß*	**CONT44500053171**
	RAL Classic*	**CONT44900053173**

CONTI Sanitärarmaturen GmbH | Hauptstraße 98 | 35435 Wettenberg | Deutschland | Tel. +49 641 98221 0 | Fax +49 641 98221 50 | info@conti.plus

Transformator 230 V – 6 V/DC (Stecker) für Spendersysteme SteelTec, BJÖRK, LOKI

NEU



Transformator 230 V – 6 V/DC
als Steckernetzteil für Seifen- und Desinfektionsmittelspender SteelTec, BJÖRK, LOKI

Kabellänge: 1800 mm
Farbe: Schwarz

Bezeichnung		Bestellnummer
Transformator 230 V – 6 V/DC (Stecker) für Spendersysteme SteelTec, BJÖRK, LOKI		**CONO010888**

Transformator 230 V – 6 V/DC Unterputz für Spendersysteme SteelTec, BJÖRK, LOKI

NEU



Transformator 230 V – 6 V/DC
als Unterputznetzteil für Seifen- und Desinfektionsmittelspender SteelTec, BJÖRK, LOKI

Kabellänge: 1800 mm
Farbe: Schwarz

Unterputzdose im Lieferumfang enthalten.

Bezeichnung		Bestellnummer
Transformator 230 V – 6 V/DC Unterputz für Spendersysteme SteelTec, BJÖRK, LOKI		**CONO110888**

Transformator 230 V – 6 V/DC (Stecker) mit Übergang von Blockbatterie – Spender

NEU



Transformator 230 V – 6 V/DC
(Stecker) mit Übergang von Blockbatterieanschluss – Spender

Transformator 230 V / 6 V/DC als Steckernetzteil für Seifen- und Desinfektionsmittelspender. Nachrüstset für batteriebetriebene Spender auf Netzanschluss.

Kabellänge: 700 mm
Farbe: Schwarz

Bezeichnung		Bestellnummer
Transformator 230 V – 6 V/DC (Stecker) mit Übergang von Blockbatterie – Spender		**CONO120888**

Händetrockner AirTap



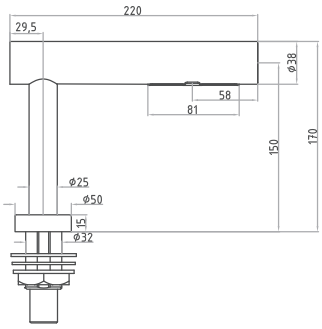

Händetrockner AirTap, Waschtischmontage

Berührungsfreier Händetrockner zur Waschtischmontage.

- Intelligente Temperatursteuerung und automatische Anpassung
- kraftvoller Kommutatormotor mit Kohlebürsten für Hinterwandmontage
- IR-Sensor und elektronischer Zeitschalter
- Aktivierungsabstand: zwischen 20–130 mm einstellbar
- Sicherheitsabschaltung nach 60 s Dauerbetrieb
- Gehäuse: Edelstahl mit Satin-Finish

Nettogewicht:	5,6 kg
Abmessungen (ØxHxT):	50x170x220 mm
Betriebsspannung:	230 V
Nennleistung:	1000 W
Luftaustrittstemperatur (max.):	57 °C
Trocknungszeit:	10–15 s
Geräuschpegel:	68,5–70,5 dB
Schutzart:	IP35

Bezeichnung	Ausführung	Material / Farbe	Bestellnummer
Händetrockner AirTap	Waschtischmontage	Edelstahl	**CONT21206830370**



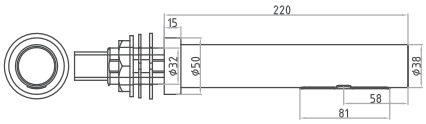

Händetrockner AirTap, Wandmontage

Berührungsfreier Händetrockner zur Wandmontage.

- Für Wandmontage hinter Paneel oder Spiegel
- intelligente Temperatursteuerung und automatische Anpassung
- kraftvoller Kommutatormotor mit Kohlebürsten zur Untertisch-Wandmontage
- IR-Sensor und elektronischer Zeitschalter
- Aktivierungsabstand: zwischen 20–130 mm einstellbar
- Sicherheitsabschaltung nach 60 s Dauerbetrieb
- Gehäuse: Edelstahl mit Satin-Finish

Nettogewicht:	5,6 kg
Abmessungen (ØxHxT):	38x50x220 mm
Betriebsspannung:	230 V
Nennleistung:	1000 W
Luftaustrittstemperatur (max.):	57 °C
Trocknungszeit:	10–15 s
Geräuschpegel:	68,5–70,5 dB
Schutzart:	IP35

Bezeichnung	Ausführung	Material / Farbe	Bestellnummer
Händetrockner AirTap	Wandmontage	Edelstahl	**CONT21206840372**

CONTI Sanitärarmaturen GmbH | Hauptstraße 98 | 35435 Wettenberg | Deutschland | Tel. +49 641 982210 | Fax +49 641 9822150 | info@conti.plus

Spender SoapTap



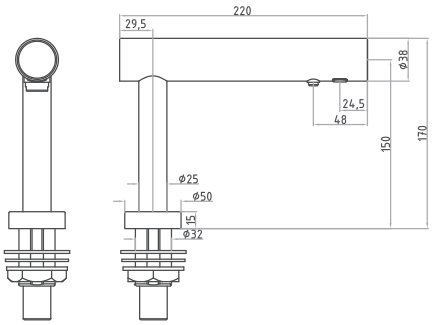

Hinweis: Desinfektionsmittelspender nur mit gebrauchsfertiger Desinfektionslösung, z.B. CONTI+ oXan® clean, betreiben; ggf. kann die Mischungsherstellung z.B. aus CONTI+ oXan® clean aus Konzentrat mit Trinkwasser bzw. destilliertem Wasser im Behälter erfolgen.

Spender SoapTap für Flüssigseife/Desinfektionsmittel/ Schaumseife, Waschtischmontage

Berührungsfreier Spender für Flüssigseife/ Desinfektionsmittel oder Schaumseife zur Waschtischmontage.

- Seifenbehälter und Pumpeneinheit zur Untertischmontage
- IR-Sensor und elektronische Zeitschalter
- Aktivierungsabstand: zwischen 20–150 mm einstellbar
- Gehäuse: Edelstahl mit Satin-Finish

Nettogewicht:	1,25 kg
Abmessungen (ØxHxT):	50x170x220 mm
Fassungsvermögen:	15 dl
Dosierungen:	1000–1500 d
Betriebsspannung:	230 V
Schutzart:	IP35

Bezeichnung	Ausführung	Material / Farbe	Bestellnummer
Spender SoapTap, Waschtischmontage	Flüssigseife/ Desinfektionsmittel	Edelstahl	**CONT17206830376**
	Schaumseife	Edelstahl	**CONT17206830380**



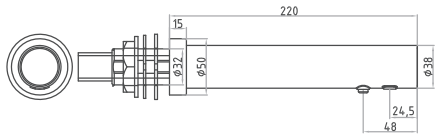

Hinweis: Desinfektionsmittelspender nur mit gebrauchsfertiger Desinfektionslösung, z.B. CONTI+ oXan® clean, betreiben; ggf. kann die Mischungsherstellung z.B. aus CONTI+ oXan® clean aus Konzentrat mit Trinkwasser bzw. destilliertem Wasser im Behälter erfolgen.

Spender SoapTap für Flüssigseife/Desinfektionsmittel/ Schaumseife, Wandmontage

Berührungsfreier Spender für Flüssigseife/ Desinfektionsmittel oder Schaumseife zur zur Wandmontage.

- Für Wandmontage hinter Paneel oder Spiegel
- Seifenbehälter und Pumpeneinheit zur Hinterwandmontage
- IR-Sensor und elektronische Zeitschalter
- Aktivierungsabstand zwischen 20–150 mm einstellbar
- Gehäuse: Edelstahl mit Satin-Finish

Nettogewicht:	1,25 kg
Abmessungen (ØxHxT):	38x50x220 mm
Fassungsvermögen:	15 dl
Dosierungen:	1000–1500 d
Betriebsspannung:	230 V
Schutzart:	IP35

Bezeichnung	Ausführung	Material / Farbe	Bestellnummer
Spender SoapTap, Wandmontage	Flüssigseife/ Desinfektionsmittel	Edelstahl	**CONT17206840378**
	Schaumseife	Edelstahl	**CONT17206840382**

Hände- und Haartrockner



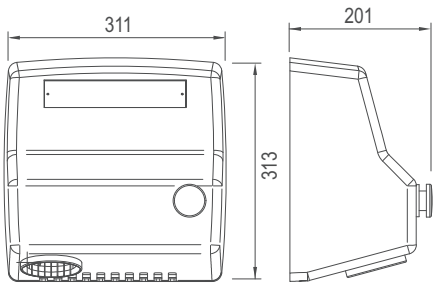

Hände-/Haartrockner

Weißer Hände-/Haartrockner mit Gehäuse aus 4 mm Aluminium-Druckguss, mit Druckknopf und stufenlos einstellbarem Elektronik-Zeitschalter für Trockenzyklus.

- Für Wandbefestigung
- mit Druckknopf-Aktivierung
- Trocknungszeit: zwischen 25 – 170 s
- in allen RAL Classic-Farben erhältlich
- eine nahezu wartungsfreie Maschine
- mit Induktionsmotor

Nettogewicht:	7,45 kg
Abmessungen (BxHxT):	311x313x201 mm
Nennleistung:	2360 W
Geräuschpegel:	62 dBA
Luftaustritts-temperatur (max.):	65 °C
Schutzart:	IP23
Material:	4 mm Aluminium-Druckguss, weiß

Zur Kombination mit:
CONT26000710645 Höheneinstellungs-schiene

Bezeichnung	Ausführung	Farbe	Bestellnummer
Hände-/Haartrockner	manuell	Weiß	**CONT26500710100**



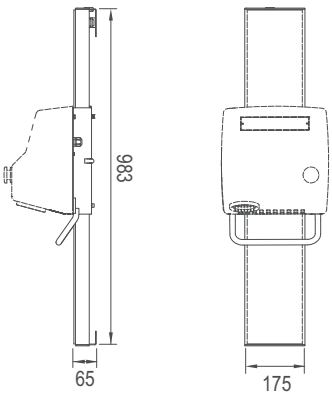

Höheneinstellungsschiene für Haartrockner

Höheneinstellungsschiene für elektrischen Warmluft-/Haartrockner.

- Stufenloser Verstellbereich von 500 mm
- robuste Schiene mit starken Gasfedern

Nettogewicht:	6,25 kg
Abmessungen (BxHxT):	175x983x65 mm
Ausfahrung:	bis zu 500 mm

Zur Kombination mit:
CONT26500710100 Hände- / Haartrockner

Optional:
mit Spiegel über gesamte Laufschiene

Bezeichnung	Ausführung	Material / Farbe	Bestellnummer
Höheneinstellungsschiene für Haartrockner	stufenlos verstellbar	Aluminium/Edelstahl	**CONT26000710645**

CONTI Sanitärarmaturen GmbH | Hauptstraße 98 | 35435 Wettenberg | Deutschland | Tel. +49 641 98221 0 | Fax +49 641 98221 50 | info@conti.plus

Händetrockner AE



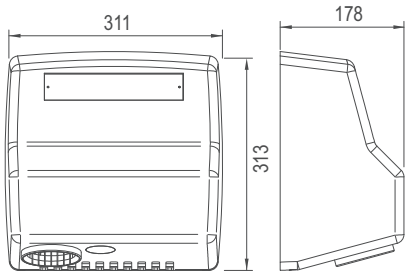

Händetrockner AE

Händetrockner mit Gehäuse aus 4 mm Aluminium-Druckguss, berührungsfrei, mit IR-Sensor und elektronischem Zeitschalter.

- Für Wandbefestigung
- Trocknungszeit: zwischen 25 – 170 s
- in allen RAL Classic-Farben erhältlich
- eine nahezu wartungsfreie Maschine
- mit Induktionsmotor
- 90 % recyclebar

Nettogewicht:	7,25 kg
Abmessungen (BxHxT):	311x313x178 mm
Nennleistung:	2360 W
Geräuschpegel:	62 dBA
Luftaustritts-temperatur (max.):	65 °C
Schutzart:	IP23

Bezeichnung	Ausführung	Farbe	Bestellnummer
Händetrockner AE	IR-Sensor	Weiß	**CONT21500810261**

Händetrockner



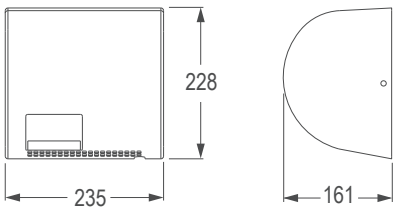

Händetrockner

- Für berührungslose Funktion
- geräuscharmer Induktionsmotor (wartungsfrei), sanfter Anlauf
- robustes Metallgehäuse
- Überhitzungssicherung für Heizung und Motor
- Sicherheitsabschaltung nach 2 min Dauerbetrieb
- Mikroprozessor-Elektronik, wasserdicht

Netzbetrieb Steckdose:	230 V, 2300 W
Abmessungen (BxHxT):	235x228x161 mm

Bezeichnung	Material / Farbe	Bestellnummer
Händetrockner, mit IR-Sensor	Edelstahl matt	**CONT21200810000**

Händetrockner MINI



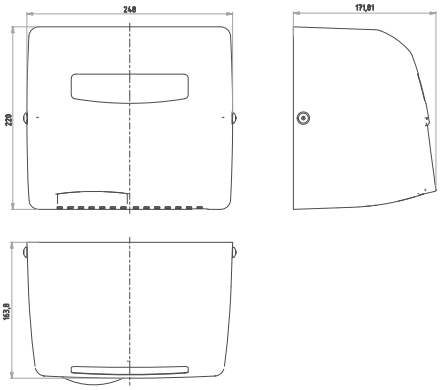

MINI Händetrockner

Berührungsfreier Händetrockner mit weißem Gehäuse aus 2 mm Aluminium-Druckguss.

- Für Wandmontage
- Gehäuse: Aluminium-Druckguss
- Trocknungszeit: etwa 30 s
- IR-Sensor und elektronische Zeitschaltuhr
- stoppt 2 s nach Entfernung der Hände oder nach 60 s Dauerbetrieb
- Induktionsmotor ohne Kohlebürsten

Nettogewicht:	5,4 kg
Abmessungen (BxHxT):	248x220x170 mm
Nennleistung:	1800 W
Betrebsspannung:	230 V
Geräuschpegel:	64 dBA
Luftaustritts-temperatur (max.):	55 °C
Schutzart:	IP21

Bezeichnung	Ausführung	Farbe	Bestellnummer
MINI Händetrockner	IR-Sensor	Weiß, RAL 9003 Glanz 75	**CONT21500810270**

Händetrockner MAXI



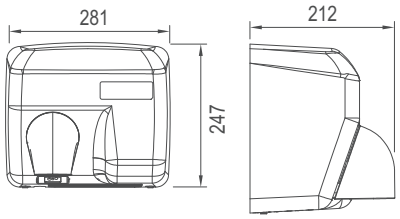

MAXI Händetrockner

Händetrockner mit Gehäuse aus 2 mm Stahlplatte. Mit festmontiertem, blank verchromtem Ausblasstutzen aus Zink. Berührungsfrei mit IR-Sensor und elektronischem Zeitschalter.

- Für Wandbefestigung
- Trocknungszeit: zwischen 20–25 s
- kraftvoller Kommutatormotor
- äußerst hygienisch
- wartungsfreundlich
- solides, schlagfestes Stahlgehäuse, schützt vor Vandalismus
- Ausblasstutzen

Nettogewicht:	7 kg
Abmessungen (BxHxT):	281x247x212 mm
Nennleistung:	2400 W
Geräuschpegel:	70 dBA
Luftaustritts-temperatur (max.):	65 °C
Schutzart:	IP21

Bezeichnung	Ausführung	Farbe	Bestellnummer
Händetrockner MAXI	mit IR-Sensor	Weiß	**CONT21500810272**
	mit IR-Sensor	verchromt	**CONT21300810274**

CONTI Sanitärarmaturen GmbH | Hauptstraße 98 | 35435 Wettenberg | Deutschland | Tel. +49 641 982210 | Fax +49 641 9822150 | info@conti.plus

Händetrockner TURBO Low Noise



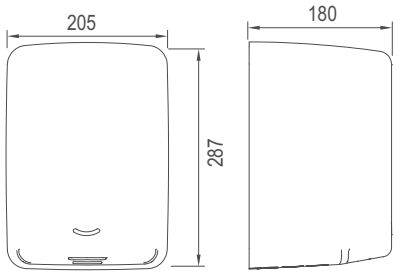

TURBO Händetrockner Low Noise

Berührungsfreier Händetrockner mit Edelstahlgehäuse, Edelstahl gebürstet oder Weiß emailliert. Mit IR-Sensor und elektronischem Zeitschalter.

- Für Wandmontage
- Trocknungszeit: etwa 10–15 s
- einstellbarer Aktivierungsabstand 150-190 mm
- Luftgeschwindigkeit einstellbar: 65-95 m/s
- kraftvoller Kommutatormotor mit Kohlebürsten
- äußerst hygienisch
- wartungsfreundlich

Nettogewicht:	5,5 kg
Abmessungen (BxHxT):	205x287x180 mm
Nennleistung:	700–1400 W
Geräuschpegel:	62,8 – 68,2 dBA
Luftaustritts-temperatur (max.):	55 °C
Schutzart:	IP31

Bezeichnung	Ausführung	Material / Farbe	Bestellnummer
TURBO Händetrockner Low Noise	mit IR-Sensor	Weiß	**CONT21500810346**
	mit IR-Sensor	Edelstahl gebürstet	**CONT21200810347**

Händetrockner TURBO



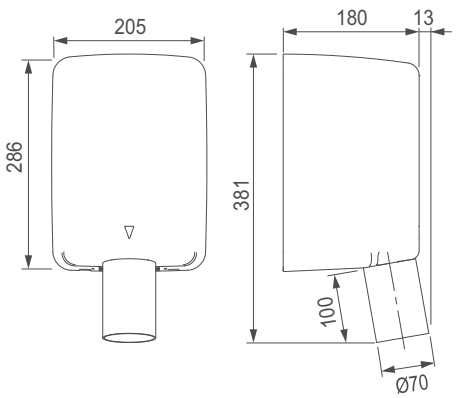

TURBO Händetrockner, für Einbau hinter den Spiegel oder Schrank

Händetrockner zum Einbau hinter den Spiegel oder Schrank. Gehäuse aus gebürstetem Edelstahl. Berührungsfrei mit IR-Sensor und elektronischem Zeitschalter.

- Trocknungszeit: etwa 10 – 15 s
- Gehäuse und Stutzen aus gebürstetem Edelstahl
- kraftvoller Kommutatormotor

Nettogewicht:	5,8 kg
Abmessungen (BxHxT):	205x286x180 mm
Stutzen (L):	100 mm
Durchmesser (Ø):	70 mm
Nennleistung:	1600 W
Geräuschpegel:	78 dBA
Luftaustritts-temperatur (max.):	60 °C
Schutzart:	IPX1

Bezeichnung	Ausführung	Material / Farbe	Bestellnummer
TURBO Händetrockner	mit IR-Sensor	Edelstahl matt	**CONT21200850244**

Haartrockner ELEGANCE



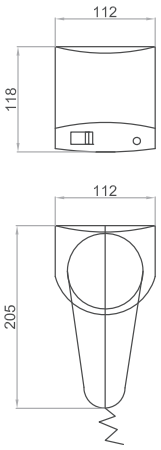

ELEGANCE Haartrockner manuell

Doppelt isolierter Haartrockner aus schlagfestem, weißem Kunststoff.

- Für Wandmontage
- robuster Föhn mit starkem Warmluftschlauch
- manuelle Einstellung der Luftmenge in zwei Stufen: 1200 W (max.)

Nettogewicht: 1 kg
Abmessungen (BxHxT): 112x118x205 mm

Bezeichnung	Material / Farbe	Bestellnummer
ELEGANCE Haartrockner	Kunststoff weiß	**CONT26500710713**

CONTI Sanitärarmaturen GmbH | Hauptstraße 98 | 35435 Wettenberg | Deutschland | Tel. +49 641 982210 | Fax +49 641 9822150 | info@conti.plus

Papierabfallbehälter



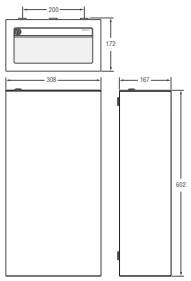

Papierabfallbehälter

- Für Wandbefestigung
- mit 3 Bohrungen
- von oben abschließbar

Abmessungen (BxHxT): 308x602x167 mm

Bezeichnung	Material / Farbe	Bestellnummer
Papierabfallbehälter	Edelstahl matt	**CONT18200010602**



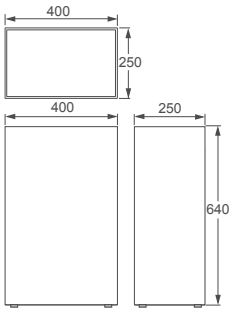

Papierabfallkorb

- Bodenstehend
- mit 4 Gummipuffern als Füße

Abmessungen (BxHxT): 400x640x250 mm

Bezeichnung	Montage	Material / Farbe	Bestellnummer
Papierabfallkorb	bodenstehend	Edelstahl matt	**CONT18200060640**



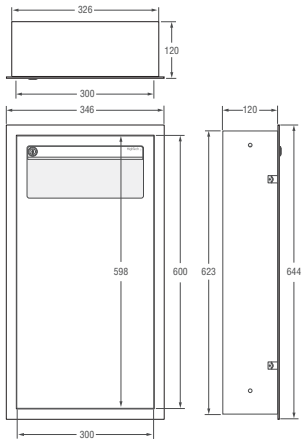

Papierabfallbehälter

- Für den Wandeinbau
- mit Montagerahmen
- von vorne abschließbar

Breite:	346 mm
Einbautiefe (mind.):	120 mm
Höhe:	644 mm
Frontplatte:	3 mm, aus Edelstahl

Bezeichnung	Montage	Material / Farbe	Bestellnummer
Papierabfallbehälter	für den Wandeinbau	Edelstahl matt	**CONT18200040644**

Papierabfallbehälter



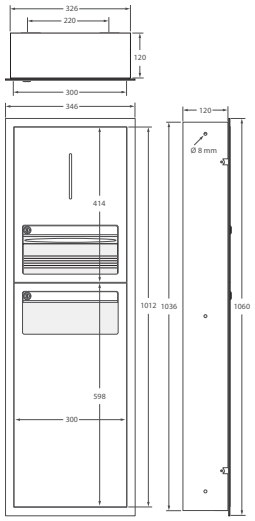

Unterputzkombination mit Papierhandtuchspender und Abfallbehälter

- Für den Wandeinbau
- bestehend aus Papierhandtuchspender und Papierabfallbehälter
- mit Montagerahmen
- von vorne abschließbar

Breite:	346 mm
Einbautiefe (mind.):	120 mm
Höhe:	1060 mm
Frontplatte:	3 mm, aus Edelstahl

Bezeichnung	Montage	Material / Farbe	Bestellnummer
Unterputzkombination mit Papierhandtuchspender und Abfallbehälter	für den Wandeinbau	Edelstahl matt	**CONT19200041060**

Hygiene-/Abfallbehälter



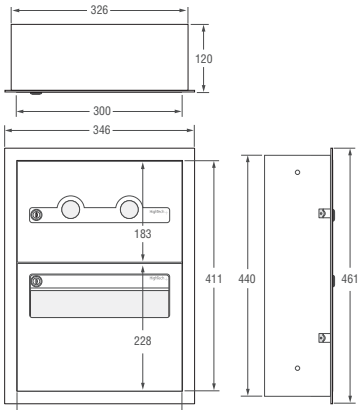

Unterputzkombination mit Hygienebeutelspender und Abfallbehälter

- Für den Wandeinbau
- bestehend aus Hygienebeutelspender und Abfallbehälter, Montagerahmen, Verkleidung und Schlossmechanismus
- von vorne abschließbar

Breite:	346 mm
Einbautiefe (mind.):	120 mm
Höhe:	461 mm
Frontplatte:	3 mm, aus Edelstahl

Bezeichnung	Montage	Material / Farbe	Bestellnummer
Unterputzkombination mit Hygienebeutelspender und Abfallbehälter	für den Wandeinbau	Edelstahl matt	**CONT16200040461**

CONTI Sanitärarmaturen GmbH | Hauptstraße 98 | 35435 Wettenberg | Deutschland | Tel. +49 641 98221 0 | Fax +49 641 98221 50 | info@conti.plus

Hygieneabfallbehälter



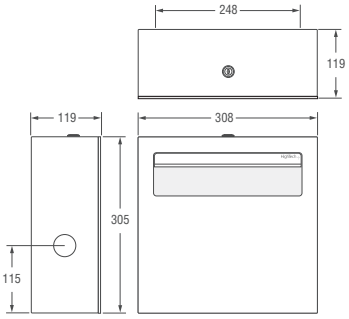

Hygieneabfallbehälter, mit Vorratsbehälter

- Für Wandbefestigung, mit 3 Bohrungen.
- mit integriertem Vorratsbehälter für Hygienebeutel
- herausnehmbar aus seitlicher Lochöffnung
- von vorne abschließbar
- mit Vorratsbehälter

Abmessungen (BxHxT): 308x305x119 mm
Materialstärke: 3 mm

Bezeichnung	Füllmenge	Lochöffnung	Bestellnummer
Hygieneabfallbehälter, mit Vorratsbehälter	1 Packung à 30 Beutel	rechts	**CONT18200011305**
	1 Packung à 30 Beutel	links	**CONT18200012305**



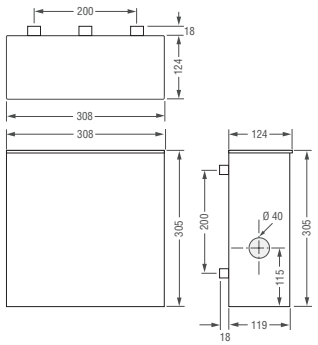

Hygieneabfallbehälter

für Wandbefestigung, mit 3 Bohrungen

- Mit integriertem Vorratsbehälter für Hygienebeutel
- mit Klappdeckel

Abmessungen (BxHxT): 308x305x124 mm
Materialstärke: 1,5 mm

Bezeichnung	Material / Farbe	Bestellnummer
Hygieneabfallbehälter	Edelstahl matt	**CONT18200010305**

Hygienebeutelspender



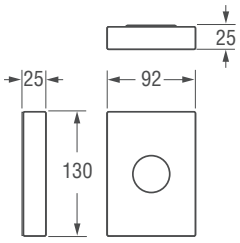

Hygienebeutelspender

- Für Wandbefestigung, mit 2 Bohrungen

Abmessungen (BxHxT): 92x130x25 mm

Bezeichnung	Füllmenge	Material / Farbe	Bestellnummer
Hygienebeutelspender	1 Packung à 30 Beutel	Edelstahl matt	**CONT16200040130**

Papierhandtuchspender



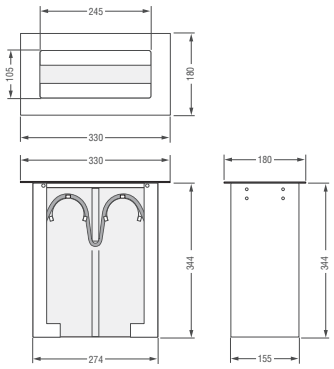

Papierhandtuchspender

- Für senkrechten und waagerechten Waschtischeinbau
- befüllbar mit ca. 500 Falttüchern
- Entnahme nach vorne bzw. oben
- Befestigungslasche für waagerechten Einbau, bauseits oder auf Anfrage

Frontblende:	330x180x2 mm
Einbaukasten:	274x155x344 mm
Ausschnittmaß:	276x157 mm
Füllhöhe:	ca. 230 mm

Bezeichnung	Montage	Material / Farbe	Bestellnummer
Papierhandtuchspender	für den Waschtischeinbau	Edelstahl matt	**CONT16200030000**



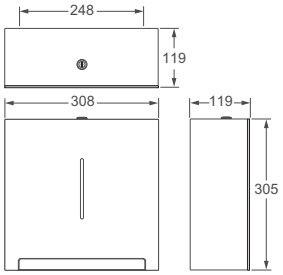

Papierhandtuchspender

- Für Wandbefestigung, mit 3 Bohrungen
- ohne Befestigungsmaterial
- von oben abschließbar

Abmessungen (BxHxT):	308x305x119 mm
Frontplatte:	2 mm

Bezeichnung	Montage	Material / Farbe	Bestellnummer
Papierhandtuchspender	für Wandbefestigung	Edelstahl matt	**CONT16200010000**



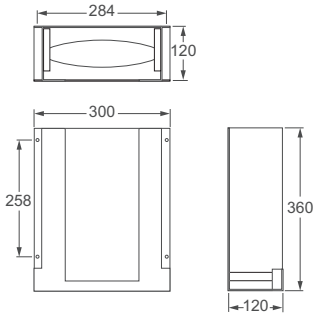

Papierhandtuchspender

- Papierentnahme unten
- Befüllung von oben

Abmessungen (BxHxT):	300x360x120 mm
Füllhöhe (ca.):	350 mm
Mindestabstand zur Waschtischplatte:	400 mm

Bezeichnung	Montage	Material / Farbe	Bestellnummer
Papierhandtuchspender	für Einbau hinter den Spiegel	Edelstahl matt	**CONT16200050000**

CONTI Sanitärarmaturen GmbH | Hauptstraße 98 | 35435 Wettenberg | Deutschland | Tel. +49 641 982210 | Fax +49 641 9822150 | info@conti.plus

Gitterkorb für Papierabfallbehälter



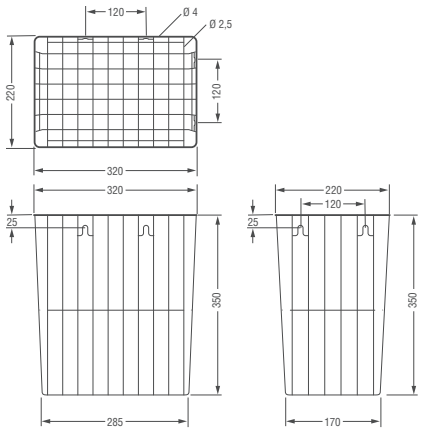

Gitterkorb

- Zur Verwendung mit oder ohne Abfallbeutel
- Drahtgeflecht
- mit Wandhalterung
- für Aufputzmontage oder freistehend
- Edelstahlgeflecht, kunststoffbeschichtet

Abmessungen (BxHxT): 320x350x220 mm

Bezeichnung	Montage	Material / Farbe	Bestellnummer
Gitterkorb mit 25 Liter Volumen	Wandbefestigung	Weiß	**CONT18500000640**
		silberfarben (rilsaniert)	**CONT18400000640**

Wickeltisch



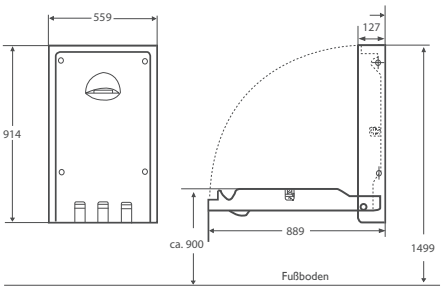

Wickeltisch

- Für Aufputzwandmontage
- von der Wand abklappbar
- desinfizierbare Unterlage aus antibakteriellem Kunststoff
- mit Unterkonstruktion aus Stahl
- belastbar bis 60 kg
- mit Spenderfach für Auflagetücher
- Kunststoff beige
- inklusive Befestigungsmaterial

Abmessungen (BxHxT): 559x914x127 mm
Ausladung geöffnet: 889 mm

Bezeichnung	Material / Farbe	Bestellnummer
Wickeltisch	Kunststoff beige	**CONT25578710000**

Wand- und Tischseifenspender



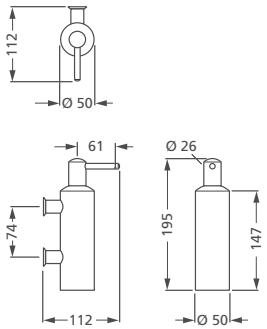

Wandseifenspender

- Mit 2 Bohrungen
- ausschließlich für pH-neutrale, chlorid- und halogenfreie Seife

Viskosität:	4 – 3500 mPa*s
Höhe:	195 mm
Ausladung:	112 mm
Inhalt:	150 ml

Achtung: Bitte nur mit der von uns empfohlenen pH-neutralen, chlorid- und halogenfreien Seife füllen – ansonsten keine Garantie!

Bezeichnung	Füllmenge	Material / Farbe	Bestellnummer
Wandseifenspender	150 ml	verchromt	**CONT17300710150**
	150 ml	Edelstahl matt	**CONT17200710150**



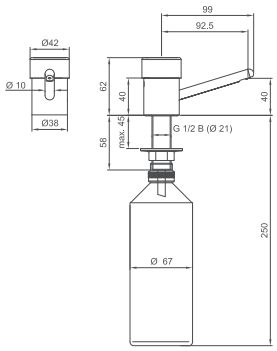

Tischseifenspender

- Massiv aus Messing
- mit manuell zu betätigender, diebstahlsicherer Dosierpumpe
- Nachfüllung der Flüssigseife von oben ohne Abnahme des Nachfüllbehälters
- Nachfüllbehälter zur Aufnahme der Flüssigseife, aus Kunststoff

Höhe:	62 mm
Ausladung:	92/43 mm
Lochbohrung:	Ø 22 – 25 mm

Bezeichnung	Füllmenge	Material / Farbe	Bestellnummer
Tischseifenspender	500 ml	verchromt	**CONT17300730062**



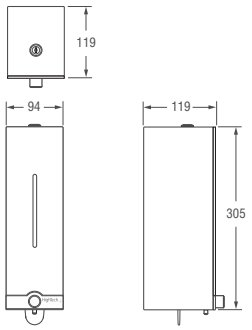

Wandseifenspender

- Ohne Befestigungsmaterial
- diebstahlsichere Befestigung, von oben abschließbar

Abmessungen (BxHxT):	94x305x119 mm
Frontplatte:	3 mm
Füllmenge:	1000 ml
Viskosität:	4 – 3500 mPa*s

Achtung: Bitte nur mit der von uns empfohlenen pH-neutralen, chlorid- und halogenfreien Seife füllen – ansonsten keine Garantie!

Bezeichnung	Füllmenge	Material / Farbe	Bestellnummer
Wandseifenspender	1000 ml	Edelstahl matt	**CONT17200710305**

Wand- und Tischseifenspender



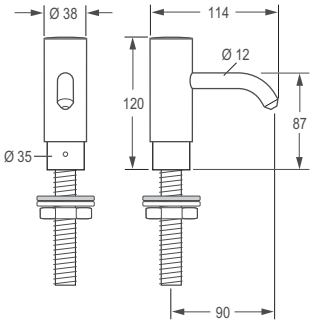

Tischseifenspender

- Mit Vorratsbehälter 1000 ml
- von oben und unten befüllbar
- Pumphöhe (ca.): 1500 mm
- Dosiermenge: 1–2 ml pro Tastendruck
- für Plattenstärke bis 50 mm

Viskosität:	4–3500 mPa*s
Ausladung:	90 mm
Höhe:	120 mm
Lochbohrung:	23 mm

Achtung: Bitte nur mit der von uns empfohlenen pH-neutralen, chlorid- und halogenfreien Seife füllen – ansonsten keine Garantie!

Bezeichnung	Füllmenge	Material / Farbe	Bestellnummer
Tischseifenspender	1000 ml	verchromt	**CONT17300731090**
	1000 ml	Edelstahl matt	**CONT17200731090**



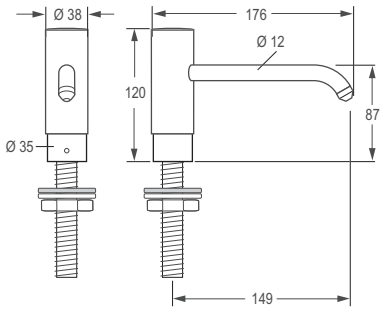

Tischseifenspender

- Mit Vorratsbehälter 1000 ml
- von oben und unten befüllbar
- Pumphöhe (ca.): 1500 mm
- Dosiermenge: 2 ml pro Tastendruck
- für Plattenstärke bis 50 mm

Viskosität:	4–3500 mPa*s
Ausladung:	149 mm
Höhe:	120 mm
Lochbohrung:	23 mm

Achtung: Bitte nur mit der von uns empfohlenen pH-neutralen, chlorid- und halogenfreien Seife füllen – ansonsten keine Garantie!

Bezeichnung	Füllmenge	Material / Farbe	Bestellnummer
Tischseifenspender	1000 ml	verchromt	**CONT17300731149**
	1000 ml	Edelstahl matt	**CONT17200731149**

Seifenspender CLEANLINE



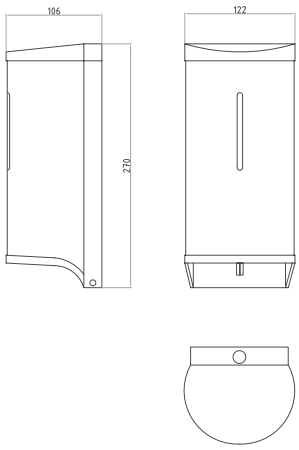

CLEANLINE Spender für Schaumseife

Berührungsfreier Spender für Schaumseife.

- Wandmontage
- Gehäuse aus Edelstahl, Ober- und Unterteil aus grauem Kunststoff
- Fassungsvermögen: 0,8 l
- bis 1.300 Dosierungen
- Stromanschluss durch externen Transformator möglich*
- Aktivierungsabstand: ca. 5 cm unter Dosierdüse
- blaues Licht für Aktionsanzeige
- Verriegelung schützt gegen Vandalismus
- Batterie Typ AA: 4 Stück*

* nicht im Lieferumfang enthalten

Abmessungen (BxHxT): 122x270x106 mm
Nettogewicht: 0,7 kg

Passende Tisch- und Bodenständer ab Seite 480.

Bezeichnung	Ausführung	Bestellnummer
CLEANLINE Seifenspender	Schaumseife	**CONT17200810846**

Seifenspender CLEANLINE



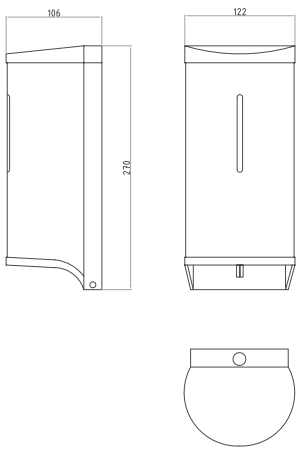

CLEANLINE Spender für Flüssigseife

Berührungsfreier Spender für Flüssigseife.

- Wandmontage
- Gehäuse aus Edelstahl, Ober- und Unterteil aus schwarzem Kunststoff
- Fassungsvermögen: 0,8 l
- bis 1.300 Dosierungen
- Stromanschluss durch externen Transformator möglich*
- Aktivierungsabstand: ca. 5 cm unter Dosierdüse
- blaues Licht für Aktionsanzeige
- Verriegelung schützt gegen Vandalismus
- Batterie Typ AA: 4 Stück*

* nicht im Lieferumfang enthalten

Abmessungen (BxHxT): 122x270x106 mm
Nettogewicht: 0,7 kg

Passende Tisch-und Bodenständer ab Seite 480.

Bezeichnung	Ausführung	Bestellnummer
CLEANLINE Seifenspender	Flüssigseife	**CONT17200810847**

CONTI Sanitärarmaturen GmbH | Hauptstraße 98 | 35435 Wettenberg | Deutschland | Tel. +49 641 98221 0 | Fax +49 641 98221 50 | info@conti.plus

Spender HK IRSP

NEU



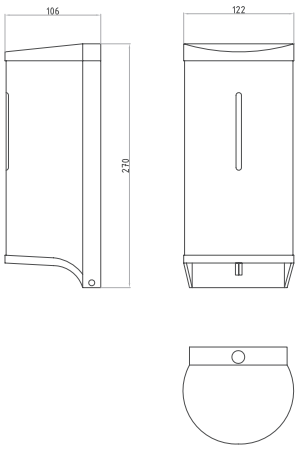

Hinweis: Desinfektionsmittelspender nur mit gebrauchsfertiger Desinfektionslösung, z.B. CONTI+ oXan® clean, betreiben; ggf. kann die Mischungsherstellung z.B. aus CONTI+ oXan® clean aus Konzentrat mit Trinkwasser bzw. destilliertem Wasser im Behälter erfolgen.

Spender für Desinfektionsmittel

Berührungsfreier Spender für Desinfektionsmittel.

- Wandmontage
- Gehäuse aus Edelstahl, Ober- und Unterteil aus grauem Kunststoff
- Fassungsvermögen: 0,8 l
- bis 1.300 Dosierungen
- Stromanschluss durch externen Transformator möglich*
- Aktivierungsabstand: ca. 5 cm unter Dosierdüse
- blaues Licht für Aktionsanzeige
- Verriegelung schützt gegen Vandalismus
- Batterie Typ AA: 4 Stück*

* nicht im Lieferumfang enthalten

Abmessungen (BxHxT): 122x270x106 mm
Nettogewicht: 0,7 kg

Passende Tisch- und Bodenständer ab Seite 480

Bezeichnung	Ausführung	Bestellnummer
Desinfektionsmittelspender HK IRSP berührungslos	Desinfektionsmittel	**CONT17500810031**

Seifen-/Desinfektionsmittelspender SC-268L

NEU



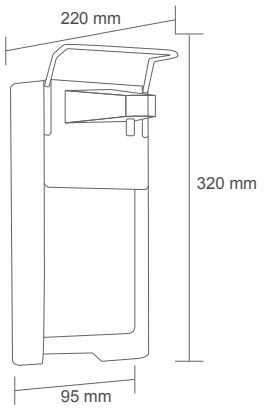

Hinweis: Desinfektionsmittelspender nur mit gebrauchsfertiger Desinfektionslösung, z.B. CONTI+ oXan® clean, betreiben; ggf. kann die Mischungsherstellung z.B. aus CONTI+ oXan® clean aus Konzentrat mit Trinkwasser bzw. destilliertem Wasser im Behälter erfolgen.

Spender für Flüssigseife und Desinfektionsmittel

Manueller Spender für Flüssigseife und Desinfektionsmittel.

- Wandmontage (einschließlich Befestigungsmaterial)
- Gehäuse aus Aluminium, Pumpenhebel aus Edelstahl
- mit Nachfüllbehälter 1 l
- Dosiermenge: 1-3 ml pro Hub

Abmessungen (BxHxT): 95x320x220 mm

Bezeichnung	Material/Farbe	Bestellnummer
Seifen-/Desinfektionsmittelspender SC-268L manuell	ABS (Weiß/grau)	**CONT17700710268**

Spender ELEGANCE



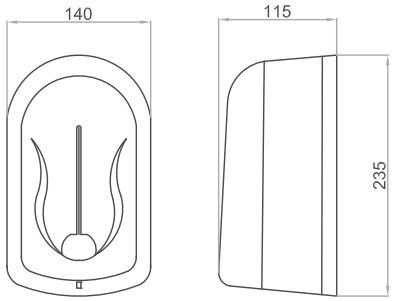

Hinweis: Desinfektionsmittelspender nur mit gebrauchsfertiger Desinfektionslösung, z.B. CONTI+ oXan® clean, betreiben; ggf. kann die Mischungsherstellung z.B. aus CONTI+ oXan® clean aus Konzentrat mit Trinkwasser bzw. destilliertem Wasser im Behälter erfolgen.

Spender ELEGANCE

Berührungsfreier Spender für Flüssigseife oder Desinfektionsmittel.

Bestehend aus:
- Gehäuse: aus schlagfestem Kunststoff, weiß
- für Wandmontage mit Batteriebetrieb (Batterie nicht im Lieferumfang)
- mit Füllstandsanzeige
- Spezialschlüssel zur Verriegelung
- im geschlossenen Zustand aktivierungsbereit
- Aktivierungsabstand: 1– 8 cm
- Dosiermenge: 1 ml

Nettogewicht: 1 kg
Abmessungen (BxHxT): 140x235x115 mm
Füllmenge: 1,1 l

Passende Tisch-und Bodenständer ab Seite 480.

Bezeichnung	Ausführung	Farbe	Bestellnummer
ELEGANCE Spender	Flüssigseife	Weiß	**CONT17500810717**
	Desinfektionsmittel	Weiß	**CONT17500810718**

Tropfschale für Spender ELEGANCE

NEU



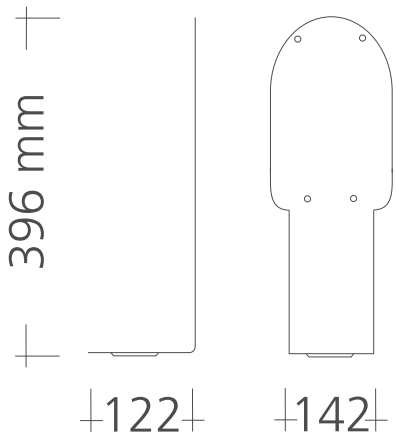

Tropfschale für Spender ELEGANCE

Tropfschale für wandmontierten Desinfektionsmittelspender.

- Für Wandmontage
- aus pulverlackiertem Stahl
- zum Auffangen von Spritzern und zur Vermeidung rutschiger Böden

Abmessungen (BxHxT): 142x396x122 mm
Nettogewicht: 0,45 kg

Bezeichnung	Farbe	Bestellnummer
Tropfschale für ELEGANCE Spender	Weiß	**CONT44500053185**

CONTI Sanitärarmaturen GmbH | Hauptstraße 98 | 35435 Wettenberg | Deutschland | Tel. +49 641 98221 0 | Fax +49 641 98221 50 | info@conti.plus

Desinfektionsmittelspender SC-7501

NEU



Berührungsloser Desinfektionsmittelspender, zur Wandmontage

- Berührungslose Aktivierung über RS-Sensor
- für Wandmontage (einschließlich Befestigungsmaterial)
- Gehäuse aus weißem ABS, Rückwand aus grauem ABS
- mit Nachfülltank 0,5 l
- Dosierungsmenge: 1 ml pro Betätigung
- batteriebetrieben (4 x 1,5 V Alkaline Typ AA) (nicht im Lieferumfang))
- abschließbar
- vorderes Sichtfenster für Füllstandskontrolle

Abmessungen (BxHxT): 90x200x80 mm

Passende Tisch-und Bodenständer ab Seite 480.

Hinweis: Desinfektionsmittelspender nur mit gebrauchsfertiger Desinfektionslösung, z.B. CONTI+ oXan® clean, betreiben; ggf. kann die Mischungsherstellung z.B. aus CONTI+ oXan® clean aus Konzentrat mit Trinkwasser bzw. destilliertem Wasser im Behälter erfolgen.

Bezeichnung	Material/Farbe	Bestellnummer
Desinfektionspender SC-7501 berührungslos	ABS (Weiß/Grau)	**CONT17500817501**

Desinfektions- und Flüssigseifenspender SC-7511

NEU



Berührungsloser Desinfektions- und Flüssigseifenspender, zur Wandmontage

- Berührungslose Aktivierung über RS-Sensor
- für Wandmontage (einschließlich Befestigungsmaterial)
- Gehäuse aus weißem ABS, Rückwand aus grauem ABS
- mit Nachfülltank 0,5 l
- Dosierungsmenge: 1 ml pro Betätigung
- batteriebetrieben (4 x 1,5 V Alkaline Typ AA) (nicht im Lieferumfang))
- abschließbar
- vorderes Sichtfenster für Füllstandskontrolle

Abmessungen (BxHxT): 90x200x80 mm

Passende Tisch-und Bodenständer ab Seite 480.

Hinweis:
Vorgerüstet als Desinfektionsmittelspender; im Lieferumfang Düse zum Umrüsten auf Flüssigseifenspender enthalten.

Hinweis: Desinfektionsmittelspender nur mit gebrauchsfertiger Desinfektionslösung, z.B. CONTI+ oXan® clean, betreiben; ggf. kann die Mischungsherstellung z.B. aus CONTI+ oXan® clean aus Konzentrat mit Trinkwasser bzw. destilliertem Wasser im Behälter erfolgen.

Bezeichnung	Material/Farbe	Bestellnummer
Desinfektions- und Flüssigseifenspender SC-7511 berührungslos	ABS (Weiß/Grau)	**CONT17500817511**

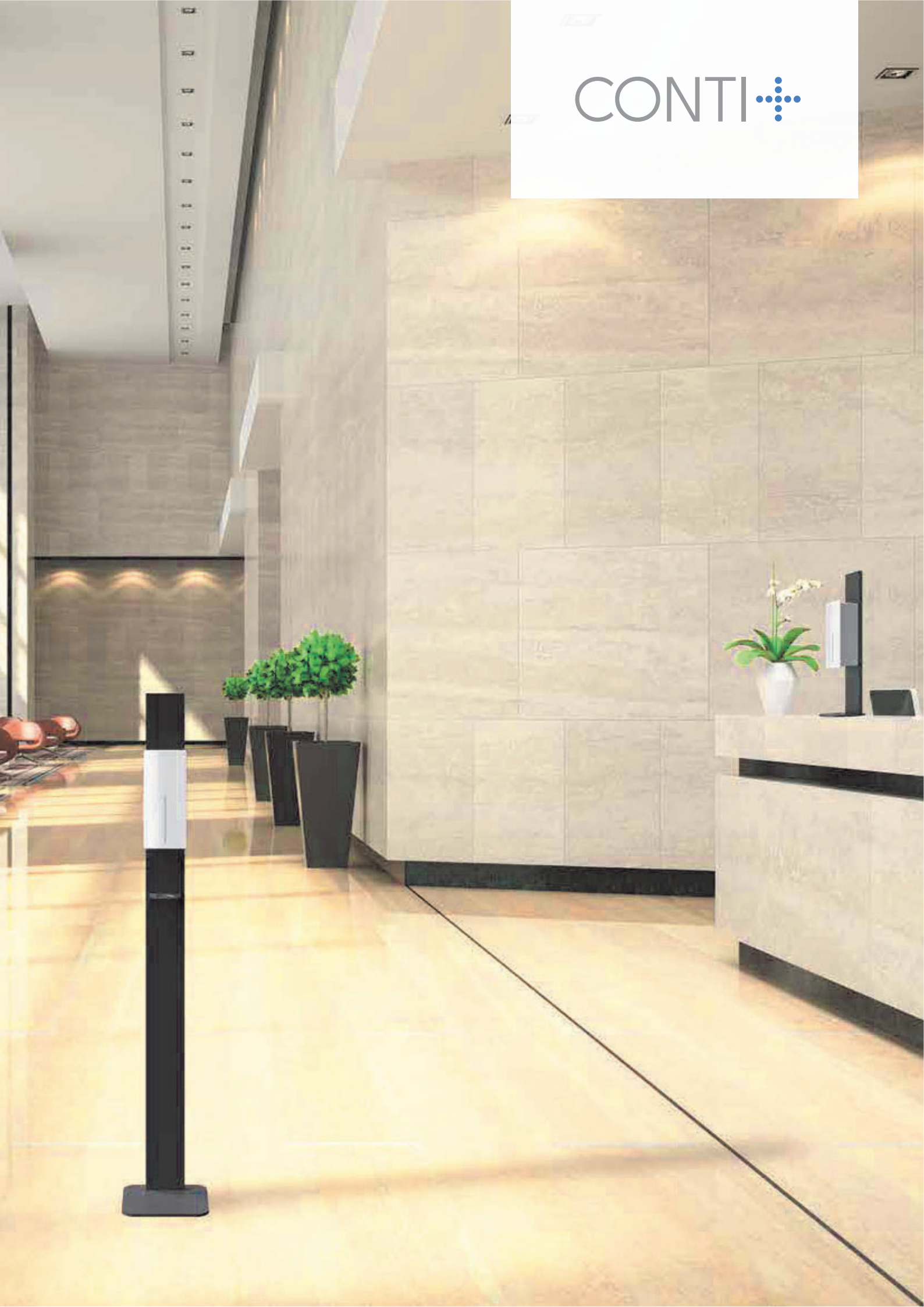
CONTI

WC-Ausstattung



WC-Set

Für Wandmontage.

Bestehend aus:
- Bürstengarnitur
- Papierspender für Großrollen
- Haken

Bezeichnung	Material / Farbe	Bestellnummer
WC-Set	Edelstahl matt	**CONT11200000001**



WC Ausstattungs-Set

Für Wandmontage, mit diebstahlsicherer Befestigung.

Bestehend aus:
- WC-Bürstengarnitur
- Toilettenpapierhalter
- Ersatztoilettenpapierhalter
- Haken mit Stift

Bezeichnung	Farbe / Material	Bestellnummer
WC Ausstattungs-Set	verchromt	**CONT11300000000**
	Edelstahl matt	**CONT11200000000**



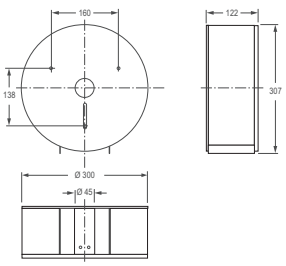

Toilettenpapierhalter für Großrollen

Für Wandmontage.

- Frei befüllbar mit 1 Großrolle
- Nachlaufbremse
- Füllstandsanzeige
- abschließbar
- inklusive Befestigungsmaterial

Rollendurchmesser (max.): 280 mm
Abmessungen (BxHxT): 300x307x122 mm

Bezeichnung	Material / Farbe	Bestellnummer
WC-Papierspender für Großrollen	Edelstahl matt gebürstet	**CONT13200010300**

WC-Ausstattung



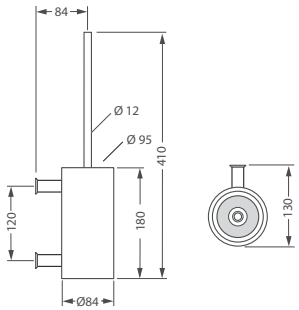

WC-Bürstengarnitur und Ersatzbürste

- Für Wandbefestigung
- mit Topf und auswechselbarem Bürstenkopf schwarz
- herausnehmbarer Kunststoffeinsatz
- diebstahlsichere Befestigung

Bezeichnung	Material / Farbe	Bestellnummer
WC-Bürstengarnitur	verchromt	**CONT12300010000**
	Edelstahl matt	**CONT12200010000**
Ersatzbürste	Schwarz/verchromt	**CONT12300010010**
	Schwarz/Edelstahl	**CONT12200010020**



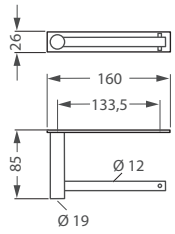

Toilettenpapierhalter

- Für Wandbefestigung
- diebstahlsichere Befestigung

Wandabstand: 85 mm
Durchmesser: 12 mm
Länge: 160 mm

Bezeichnung	Länge	Material / Farbe	Bestellnummer
Toilettenpapierhalter	160 mm	verchromt	**CONT13306010000**
	160 mm	Edelstahl matt	**CONT13206010000**



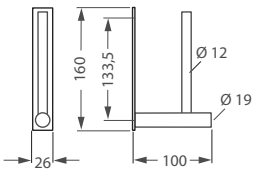

Ersatztoilettenpapierhalter

- Für Wandbefestigung
- diebstahlsichere Befestigung

Ausladung: 100 mm
Durchmesser: 12 mm
Breite: 26 mm
Höhe: 160 mm

Bezeichnung	Länge	Material / Farbe	Bestellnummer
Ersatztoilettenpapierhalter	160 mm	verchromt	**CONT13308010000**
	160 mm	Edelstahl matt	**CONT13208010000**

CONTI Sanitärarmaturen GmbH | Hauptstraße 98 | 35435 Wettenberg | Deutschland | Tel. +49 641 98221 0 | Fax +49 641 98221 50 | info@conti.plus

WC-Ausstattung



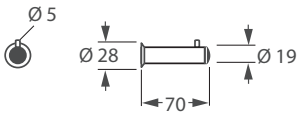

Haken mit Türstopper

- Für Wandbefestigung
- mit Stift

Ausladung: 70 mm
Durchmesser: 19 mm

Bezeichnung	Länge	Material / Farbe	Bestellnummer
Haken mit Türstopper	70 mm	verchromt	**CONT14300010100**
	70 mm	Edelstahl matt	**CONT14200010100**



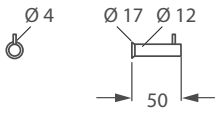

Haken

- Für Wandbefestigung
- mit Stift
- diebstahlsichere Befestigung

Ausladung: 50 mm
Durchmesser: 12 mm

Bezeichnung	Länge	Material / Farbe	Bestellnummer
Haken	50 mm	verchromt	**CONT14300010000**
	50 mm	Edelstahl matt	**CONT14200010000**



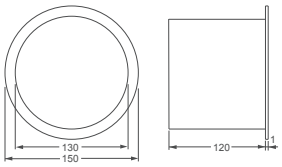

Abwurfring

- Rund
- zum Einbau in die Waschtischplatte

Innendurchmesser: 130 mm
Außendurchmesser: 150 mm
Höhe: 120 mm

Bezeichnung	Material / Farbe	Bestellnummer
Abwurfring	Edelstahl matt gebürstet	**CONT24207030150**



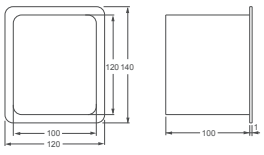

Abwurf

- Eckig
- zum Einbau in die Waschtischplatte

Innenkantenlänge: 100x120 mm
Außenkantenlänge: 120x140 mm
Höhe: 100 mm

Bezeichnung	Material / Farbe	Bestellnummer
Abwurf	Edelstahl matt gebürstet	**CONT24208030130**

WC-Ausstattung



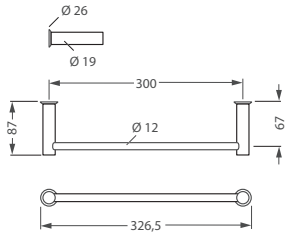

Handtuchhalter, 300 mm

- Für Wandbefestigung
- diebstahlsichere Befestigung

Länge: 300 mm
Wandabstand: 87 mm

Bezeichnung	Länge	Farbe / Material	Bestellnummer
Handtuchhalter	300 mm	verchromt	**CONT15360010300**
	300 mm	Edelstahl matt	**CONT15260010300**



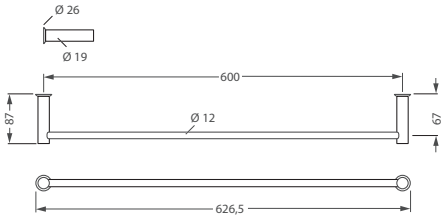

Handtuchhalter, 600 mm

- Für Wandbefestigung
- diebstahlsichere Befestigung

Länge: 600 mm
Wandabstand: 87 mm

Bezeichnung	Länge	Farbe / Material	Bestellnummer
Handtuchhalter	600 mm	verchromt	**CONT15360010600**
	600 mm	Edelstahl matt	**CONT15260010600**



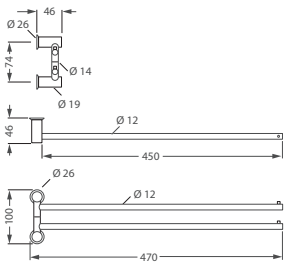

Handtuchhalter

- Für Wandbefestigung
- zweiarmig
- diebstahlsichere Befestigung
- schwenkbar

Länge: 450 mm

Bezeichnung	Länge	Farbe / Material	Bestellnummer
Handtuchhalter	450 mm	verchromt	**CONT15370010450**
	450 mm	Edelstahl matt	**CONT15270010450**

CONTI Sanitärarmaturen GmbH | Hauptstraße 98 | 35435 Wettenberg | Deutschland | Tel. +49 641 982210 | Fax +49 641 9822150 | info@conti.plus

Ablagen



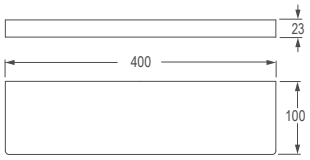

Ablage

- Für Wandbefestigung

Länge: 400 mm
Ausladung: 100 mm

Abmessungen (BxHxT): 400x23x100 mm

Bezeichnung	Länge	Farbe	Bestellnummer
Ablage	400 mm	Chrom	**CONT23300010400**



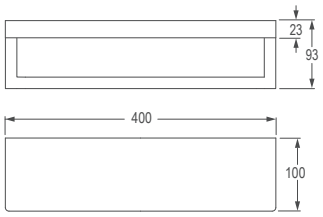

Ablage mit Handtuchhalter

- Für Wandbefestigung

Länge: 400 mm
Ausladung: 100 mm

Abmessungen (BxHxT): 400x93x100 mm

Bezeichnung	Länge	Farbe	Bestellnummer
Ablage mit Handtuchhalter	400 mm	chrom	**CONT23300010410**

Wandspiegel



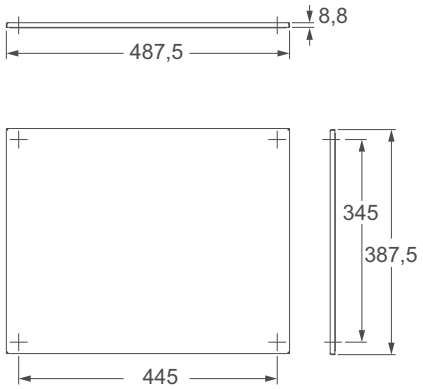

Wandspiegel

- Spiegelfläche allseitig um 8 mm abgekantet
- mit Kunststoffträgerplatte hinterlegt
- Trägerplatte versehen mit 4 Bohrungen
- zur Montage an die Wand und doppelseitigem Klebeband zum Verkleben des Spiegels
- inklusive Befestigungsmaterial

Abmessungen (BxHxT): 487,5x387,5x8,8 mm

Bezeichnung	Abmessungen	Material / Farbe	Bestellnummer
Wandspiegel	ca. 500x400 mm	Edelstahl hochglanzpoliert	**CONT22100010487**

Wandspiegel

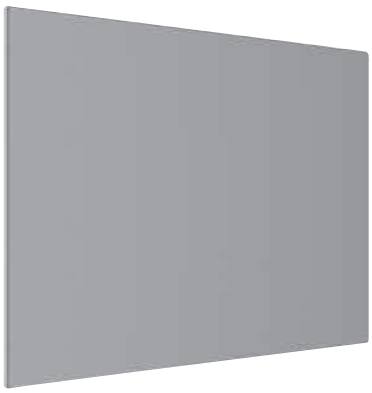

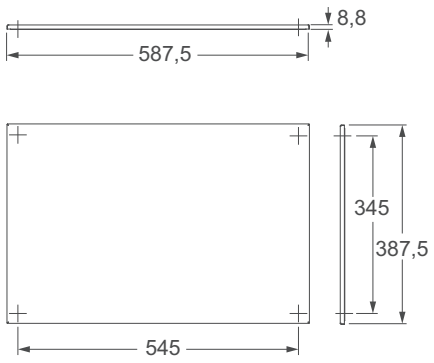

Wandspiegel

- Spiegelfläche allseitig um 8 mm abgekantet
- mit Kunststoffträgerplatte hinterlegt
- Trägerplatte versehen mit 4 Bohrungen
- zur Montage an die Wand und doppelseitigem Klebeband zum Verkleben des Spiegels
- inklusive Befestigungsmaterial

Abmessungen (BxHxT): 587,5x387,5x8,8 mm

Bezeichnung	Abmessungen	Material / Farbe	Bestellnummer
Wandspiegel	ca. 600x400 mm	Edelstahl hochglanzpoliert	**CONT22100010545**

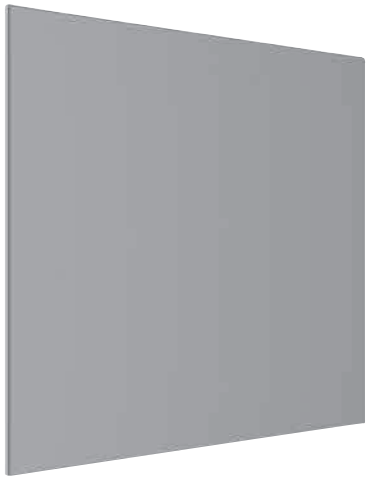

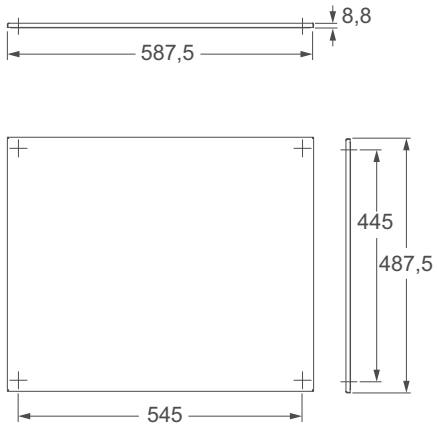

Wandspiegel

- Spiegelfläche allseitig um 8 mm abgekantet
- mit Kunststoffträgerplatte hinterlegt
- Trägerplatte versehen mit 4 Bohrungen
- zur Montage an die Wand und doppelseitigem Klebeband zum Verkleben des Spiegels
- inklusive Befestigungsmaterial

Abmessungen (BxHxT): 587,5x487,5x8,8 mm

Bezeichnung	Abmessungen	Material / Farbe	Bestellnummer
Wandspiegel	ca. 600x500 mm	Edelstahl hochglanzpoliert	**CONT22100011545**

CONTI Sanitärarmaturen GmbH | Hauptstraße 98 | 35435 Wettenberg | Deutschland | Tel. +49 641 98221 0 | Fax +49 641 98221 50 | info@conti.plus

Zubehör



Papierhandtücher

- Weiß
- super soft
- 2-lagig
- Z-interfold

Abmessungen (BxH): 250x230 mm (auseinandergefaltet)
Kartoninhalt: 5000 Blatt (20 Pack à 250 Blatt)

Bezeichnung	Kartoninhalt	Farbe	Bestellnummer
Papierhandtücher	5000 Blatt	Weiß	**CONO740000**



Hygienebeutel

Material: LDPE, Weiß
Abmessungen (BxHxT): 85x125x20 mm (Nachfüllbox)
Kartoninhalt: 750 Blatt (25 Nachfüllboxen à 30 Stk.)

Bezeichnung	Kartoninhalt	Farbe	Bestellnummer
Hygienebeutel	750 Blatt	Weiß	**CONO741000**



Nachfüllbehälter

Seifenspender-Nachfüllbehälter mit Belüftung und Schlauch zur Aufnahme der Flüssigseife.

Material: Kunststoff
Abmessungen (ØxH): 65x185 mm

Bezeichnung	Füllmenge	Bestellnummer
Nachfüllbehälter mit Belüftung und Schlauch	500 ml	**CONO750500**



Seife Nachfüllbehälter

Flüssigseife, ph-neutral, chlorid- und halogenfrei.

Bezeichnung	Füllmenge	Bestellnummer
Seife Nachfüllbehälter	1000 ml	**CONO750001**
	10000 ml	**CONO750010**

CONTI

SteelTec Waschbecken Bergen 480



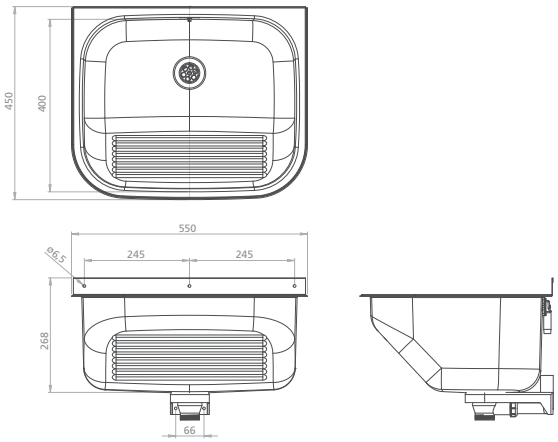

SteelTec Waschbecken Bergen 480

Für Wandmontage.

- Waschbrettprägung an Vorderseite
- angeformte Hygienekante
- mit Überlaufgarnitur
- ohne Hahnloch
- mit 1 1/2" Ablaufventil
- Ablaufverschluss an Kette
- mit Konsolen
- inklusive Befestigungsmaterial

Abmessungen (BxHxT): 555x450x268 mm
Material: Edelstahl AISI 304

Bezeichnung	Breite	Material / Farbe	Bestellnummer
SteelTec Waschbecken Bergen 480	555 mm	Edelstahl matt	**CONT01221210480**

SteelTec Waschbecken Bergen 530



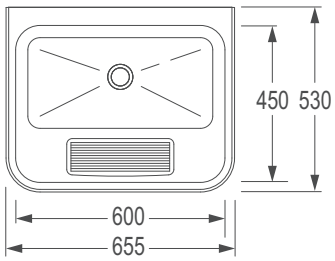

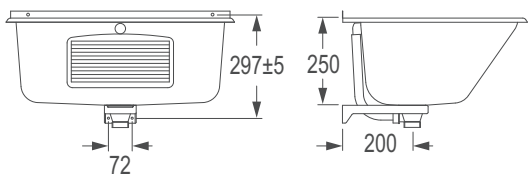

SteelTec Waschbecken Bergen 530

Für Wandmontage.

- Waschbrettprägung an Vorderseite
- angeformte Hygienekante
- mit Überlaufgarnitur
- mit 1 1/2" Ablaufventil
- Ablaufverschluss an Kette
- ohne Hahnloch
- mit Konsolen
- inklusive Befestigungsmaterial

Abmessungen (BxHxT): 655x250x530 mm
Material: Edelstahl AISI 304

Bezeichnung	Breite	Material / Farbe	Bestellnummer
SteelTec Waschbecken Bergen 530	655 mm	Edelstahl matt	**CONT01221210530**

CONTI Sanitärarmaturen GmbH | Hauptstraße 98 | 35435 Wettenberg | Deutschland | Tel. +49 641 982210 | Fax +49 641 9822150 | info@conti.plus

SteelTec Waschbecken Malmoe



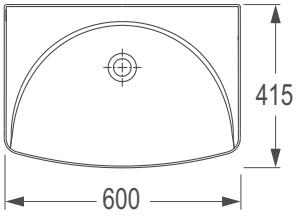

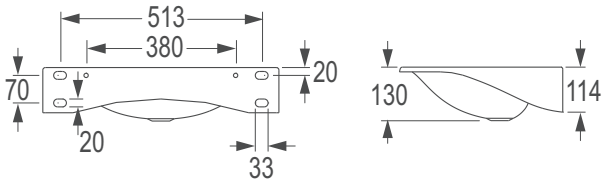

SteelTec Waschbecken Malmoe

Für Wandmontage.

- Mit integrierten Konsolen
- Montageschrauben
- mit 1 1/4" Ablaufventil
- ohne Hahnloch
- mit Überlauf

Abmessungen (BxHxT): 600x130x415 mm
Material: Edelstahl 1.4301

Bezeichnung	Breite	Material / Farbe	Bestellnummer
SteelTec Waschbecken Malmoe	600 mm	Edelstahl matt	**CONT01211210415**

SteelTec Waschbecken Emden



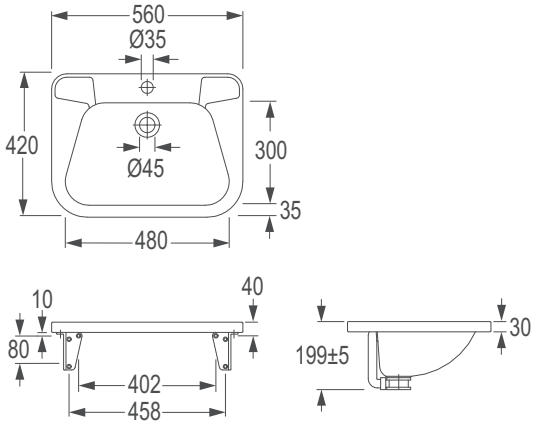

SteelTec Waschbecken Emden

Für Wandmontage.

- Mit Hahnloch
- mit integrierten Seifenschalen
- mit Überlaufgarnitur
- mit 1 1/2" Ablaufventil
- mit Ablaufverschluss an Kette
- inklusive Konsolen und Montagematerial

Abmessungen (BxHxT): 560x199x420 mm
Material: Edelstahl 1.4301

Bezeichnung	Überlauf	Material	Bestellnummer
SteelTec Waschbecken Emden	mit Überlaufgarnitur	Edelstahl matt	**CONT01212200420**

CONTI Sanitärarmaturen GmbH | Hauptstraße 98 | 35435 Wettenberg | Deutschland | Tel. +49 641 982210 | Fax +49 641 9822150 | info@conti.plus

SteelTec Einbaubecken Lund 305, rund



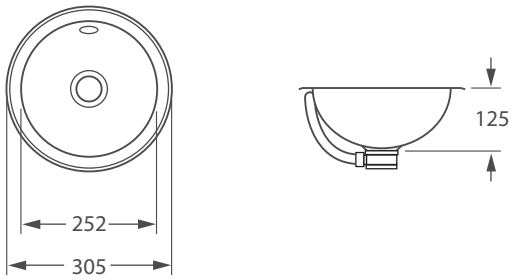

SteelTec Einbaubecken Lund 305, rund

- Für Tischeinbau, zum Einkleben
- mit Überlaufgarnitur

Material:	Edelstahl 1.4301
Außendurchmesser:	305 mm
Innendurchmesser:	252 mm
Ausschnittmaß:	Ø 270 mm
Höhe:	125 mm

Bezeichnung	Material / Farbe	Bestellnummer
SteelTec Einbaubecken Lund 305, rund	Edelstahl innen und außen hochglanzpoliert	**CONT02121130305**

SteelTec Waschrinne Fjord 1200



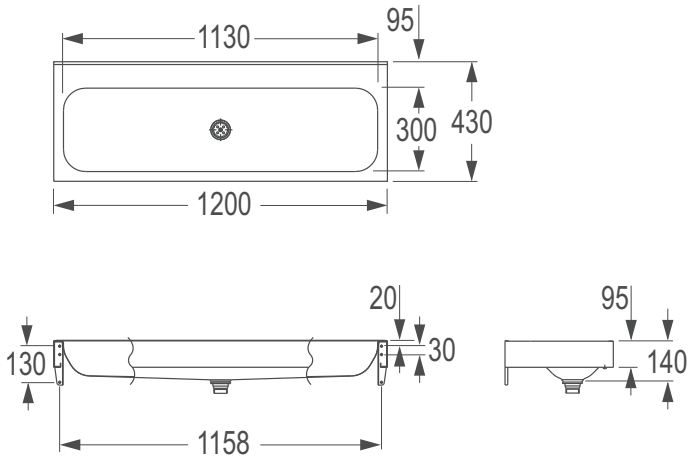

SteelTec Waschrinne Fjord 1200

Für Wandmontage.

- Nahtlos gepresst
- mit Konsolen und Befestigungsmaterial
- inklusive 1 1/2" Ablaufventil und Vorbereitung für optionales Wandpaneel
- ohne Hahnloch
- ohne Überlauf

Abmessungen (BxHxT): 1200x140x430 mm
Material: Edelstahl 1.4301

Bezeichnung	Breite	Material / Farbe	Bestellnummer
SteelTec Waschrinne Fjord 1200	1200 mm	Edelstahl matt	**CONT07211211201**

CONTI Sanitärarmaturen GmbH | Hauptstraße 98 | 35435 Wettenberg | Deutschland | Tel. +49 641 982210 | Fax +49 641 9822150 | info@conti.plus

SteelTec Waschrinne Fjord 1800



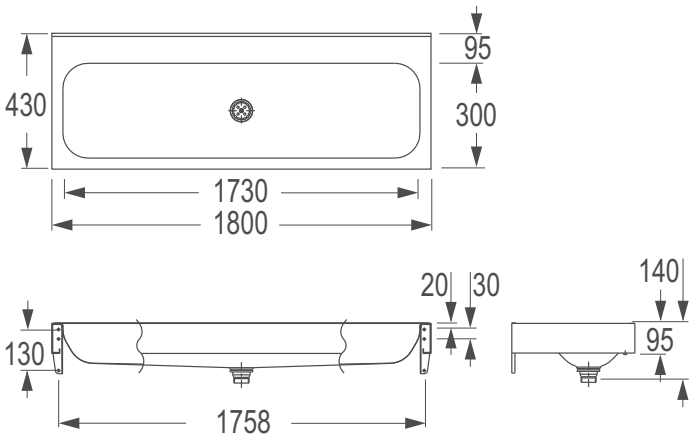

SteelTec Waschrinne Fjord 1800

Für Wandmontage.

- Nahtlos gepresst
- mit Konsolen und Befestigungsmaterial
- inklusive 1 1/2" Ablaufventil und Vorbereitung für optionales Wandpaneel
- ohne Hahnloch
- ohne Überlauf

Abmessungen (BxHxT): 1800x130x430 mm
Material: Edelstahl 1.4301

Bezeichnung	Breite	Material / Farbe	Bestellnummer
SteelTec Waschrinne Fjord 1800	1800 mm	Edelstahl matt	**CONT07211211801**

Zubehör Waschrinnen



Kantenschutz – Montagesatz

- Für die nachträgliche Montage von Eckschutz
- für SteelTec Waschrinnen Fjord
- Kunststoff ABS
- Verpackungseinheit: 2 Stück

Bezeichnung	Farbe	Material	Bestellnummer
Kantenschutz	schwarz	Kunststoff	**CONO720000**

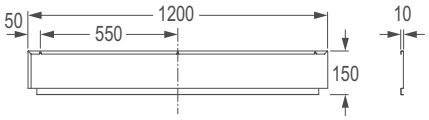

Wandpaneel für Waschrinne Fjord 1200

Abmessungen (BxHxT): 1200x10x150 mm

Bezeichnung	Material / Farbe	Bestellnummer
Wandpaneel für Waschrinne Fjord 1200	Edelstahl matt	**CONO731200**

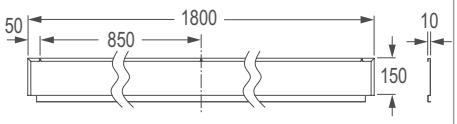

Wandpaneel für Waschrinne Fjord 1800

Abmessungen (BxHxT): 1800x10x150 mm

Bezeichnung	Material / Farbe	Bestellnummer
Wandpaneel für Waschrinne Fjord 1800	Edelstahl matt	**CONO731800**

SteelTec Urinal Trennwand



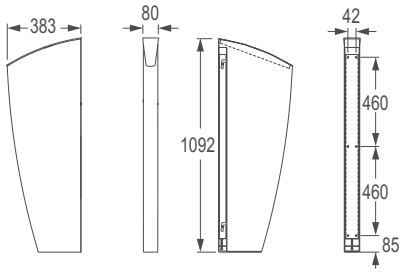

SteelTec Trennwand

- Wandmontage mit verdeckter Wandhalterung
- als Zubehör für SteelTec Urinal Oslo

Abmessungen (BxHxT): 80x1092x383 mm
Material: Edelstahl 1.4301

Bezeichnung	Montage	Material	Bestellnummer
Trennwand	für Wandmontage	Edelstahl matt	**CONT09200010383**

CONTI Sanitärarmaturen GmbH | Hauptstraße 98 | 35435 Wettenberg | Deutschland | Tel. +49 641 982210 | Fax +49 641 9822150 | info@conti.plus

SteelTec Laborwaschbecken Visby 390



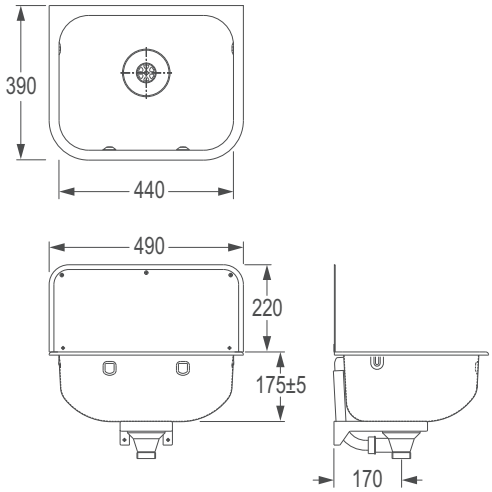

SteelTec Laborwaschbecken Visby 390

Für Wandmontage.

- Mit Rückwand
- mit Überlaufgarnitur
- mit Konsolen und Montageschrauben
- mit 3 1/2" x 1 1/2" Ablaufventil
- Ablaufverschluss an Kette

Abmessungen (BxHxT): 490x395x390 mm
Material: Edelstahl 1.4301

Bezeichnung	Breite	Material / Farbe	Bestellnummer
SteelTec Laborwaschbecken Visby 390	490 mm	Edelstahl matt	**CONT05221210390**

SteelTec Ausgussbecken Visby 450



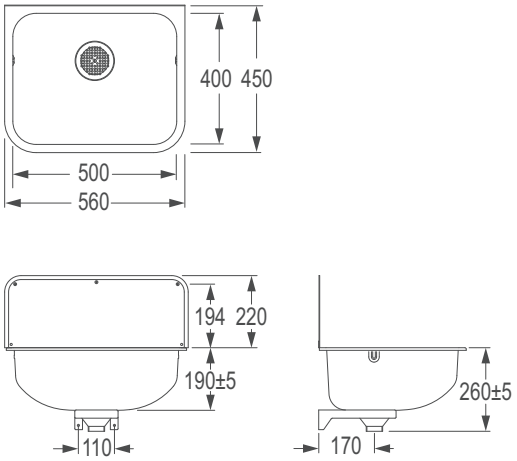

SteelTec Ausgussbecken Visby 450

Für Wandmontage.

- Mit Rückwand
- mit raumsparendem Siphon
- mit Konsolen und Montageschrauben
- mit 3 1/2" x 2" Ablaufventil
- inklusive 2" – 1 1/2" Adapter
- ohne Überlauf
- ohne Gitterrost
- ohne Hahnloch

Abmessungen (BxHxT):	560x410x450 mm
Material:	Edelstahl 1.4301

Bezeichnung	Breite	Material / Farbe	Bestellnummer
SteelTec Ausgussbecken Visby 450	560 mm	Edelstahl matt	**CONT05211210450**

CONTI Sanitärarmaturen GmbH | Hauptstraße 98 | 35435 Wettenberg | Deutschland | Tel. +49 641 982210 | Fax +49 641 9822150 | info@conti.plus

SteelTec Ausgussbecken Visby 330



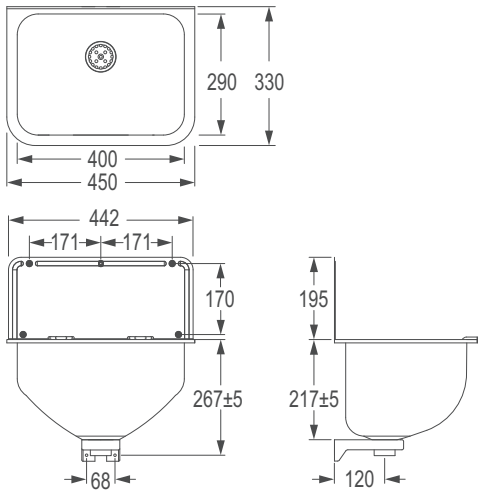

SteelTec Ausgussbecken Visby 330

Für Wandmontage.

- Mit Rückwand
- mit raumsparendem Siphon
- mit Konsolen und 1 1/2“ Ablaufventil
- ohne Gitterrost
- ohne Hahnloch
- ohne Überlauf

Abmessungen (BxHxT): 450x412x330 mm
Material: Edelstahl 1.4301

Bezeichnung	Breite	Material / Farbe	Bestellnummer
SteelTec Ausgussbecken Visby 330	450 mm	Edelstahl matt	**CONT05211210330**

SteelTec Ausgussbecken Visby 310



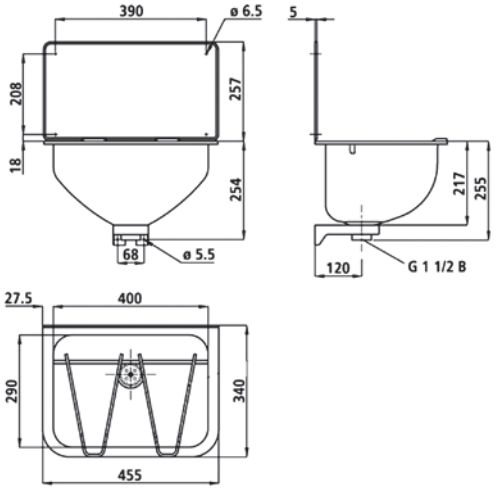

SteelTec Ausgussbecken Visby 310

Für Wandmontage.

- Mit Rückwand
- mit raumsparendem Siphon
- mit Konsolen und 1 1/2" Ablaufventil
- mit Gitterrost
- ohne Hahnloch
- ohne Überlauf

Abmessungen (BxHxT): 455x511x340 mm
Material: Edelstahl AISI 304

Bezeichnung	Breite	Material / Farbe	Bestellnummer
SteelTec Ausgussbecken Visby 310	455 mm	Edelstahl matt	**CONT05211210310**

CONTI Sanitärarmaturen GmbH | Hauptstraße 98 | 35435 Wettenberg | Deutschland | Tel. +49 641 982210 | Fax +49 641 9822150 | info@conti.plus

Zubehör für SteelTec Ausgussbecken



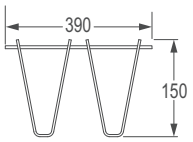

Gitterrost für Ausgussbecken Visby 330

Abmessungen (BxT): 390x150 mm

Bezeichnung	Material / Farbe	Bestellnummer
Gitterrost für Ausgussbecken Visby 330	Edelstahl matt	**CONO710330**



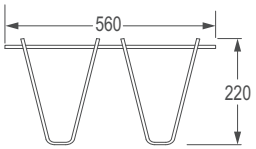

Gitterrost für Ausgussbecken Visby 450

Abmessungen (BxT): 560x220 mm

Bezeichnung	Material / Farbe	Bestellnummer
Gitterrost für Ausgussbecken Visby 450	Edelstahl matt	**CONO710450**

Universal-Ablaufventil

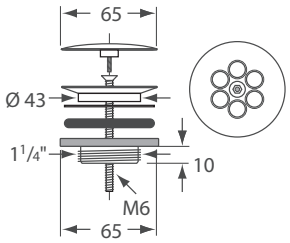

Universal-Ablaufventil 1 1/4“

Universal-Ablaufventil für Waschtische ohne Überlauf.

Material: verchromt
Edelstahl matt gebürstet
Edelstahl poliert

Ablauf: 1 1/4“

Bezeichnung	Material / Farbe	Bestellnummer
Universal-Ablaufventil 1 1/4“	verchromt	**CONO880000**
	Edelstahl matt gebürstet	**CONO880001**
	Edelstahl poliert	**CONO880002**

SteelTec Urinal Oslo



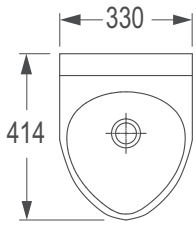

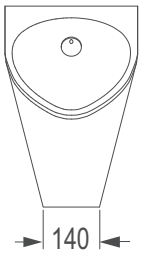

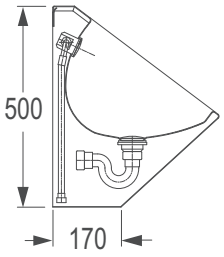

SteelTec Urinal Oslo

- für Wandmontage oder Hinterwandmontage
- vandalensichere Ausführung
- mit 1 1/4" Siphon
- mit Gitterablauf
- mit Wandhalter und Montagematerial
- mit flexiblem Wasseranschluss
- mit Sprühkopf
- innen glänzend, außen matt

Abmessungen (BxHxT): 330x500x414 mm
Material: Edelstahl 1.4301

Bezeichnung	Montage	Material / Farbe	Bestellnummer
SteelTec Urinal Oslo	Wandmontage	Edelstahl	**CONT08200010500**

CONTI Sanitärarmaturen GmbH | Hauptstraße 98 | 35435 Wettenberg | Deutschland | Tel. +49 641 982210 | Fax +49 641 9822150 | info@conti.plus

SteelTec Malm Wand-WC Edelstahl matt, ohne Sitz, sichtbare Befestigung

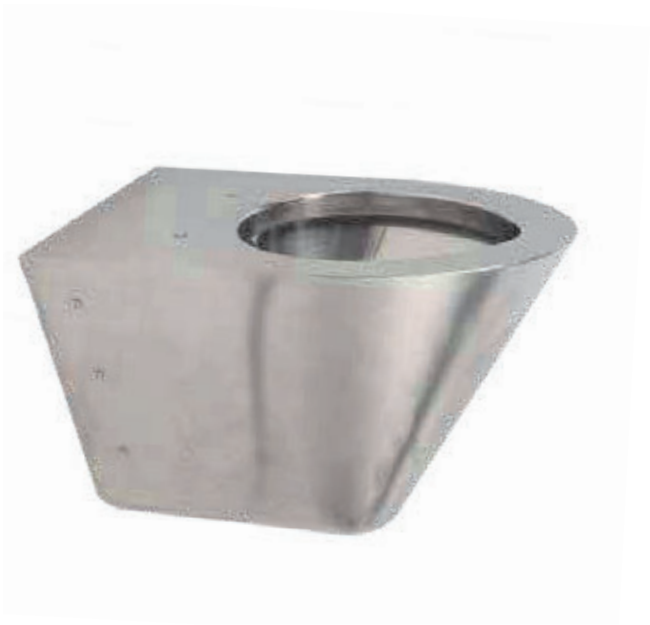

SteelTec Malm Wand-WC Edelstahl matt, ohne Sitz, sichtbare Befestigung

Wandhängendes Tiefspül-WC zur Installation in Verbindung mit gängigen Unterputz-Montageelementen. Befestigung mittels Montagerahmen an der Wand, oder direkt am Montageelement.
Vorgebohrte Montagemöglichkeit für WC-Sitz mit Abdeckplatten versehen.
Ohne scharfe Kanten, Ecken oder Nähte.

- Anschluss: von hinten
- für gängige Unterput-Spülkästen/ Druckspüler
- Spülmenge: bis 6 l
- Abgang: DN 100
- inklusive Wandhalter und Montage-material
- mit Siphon
- Edelstahl matt

Abmessungen (BxHxT):	370x340x550 mm
Material:	Edelstahl 1.4301

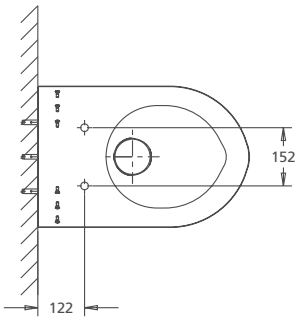

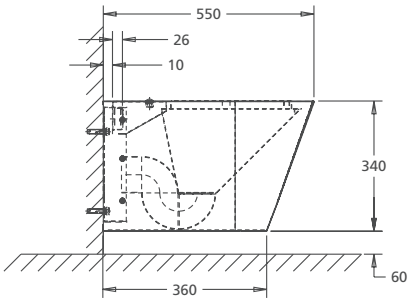

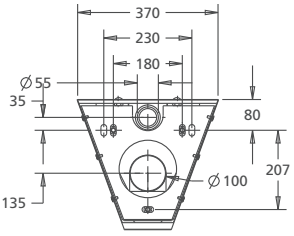

Bezeichnung	Ausführung	Material / Farbe	Bestellnummer
SteelTec Malm Wand-WC	ohne Sitz, sichtbare Befestigung	Edelstahl matt	**CONT08230010750**



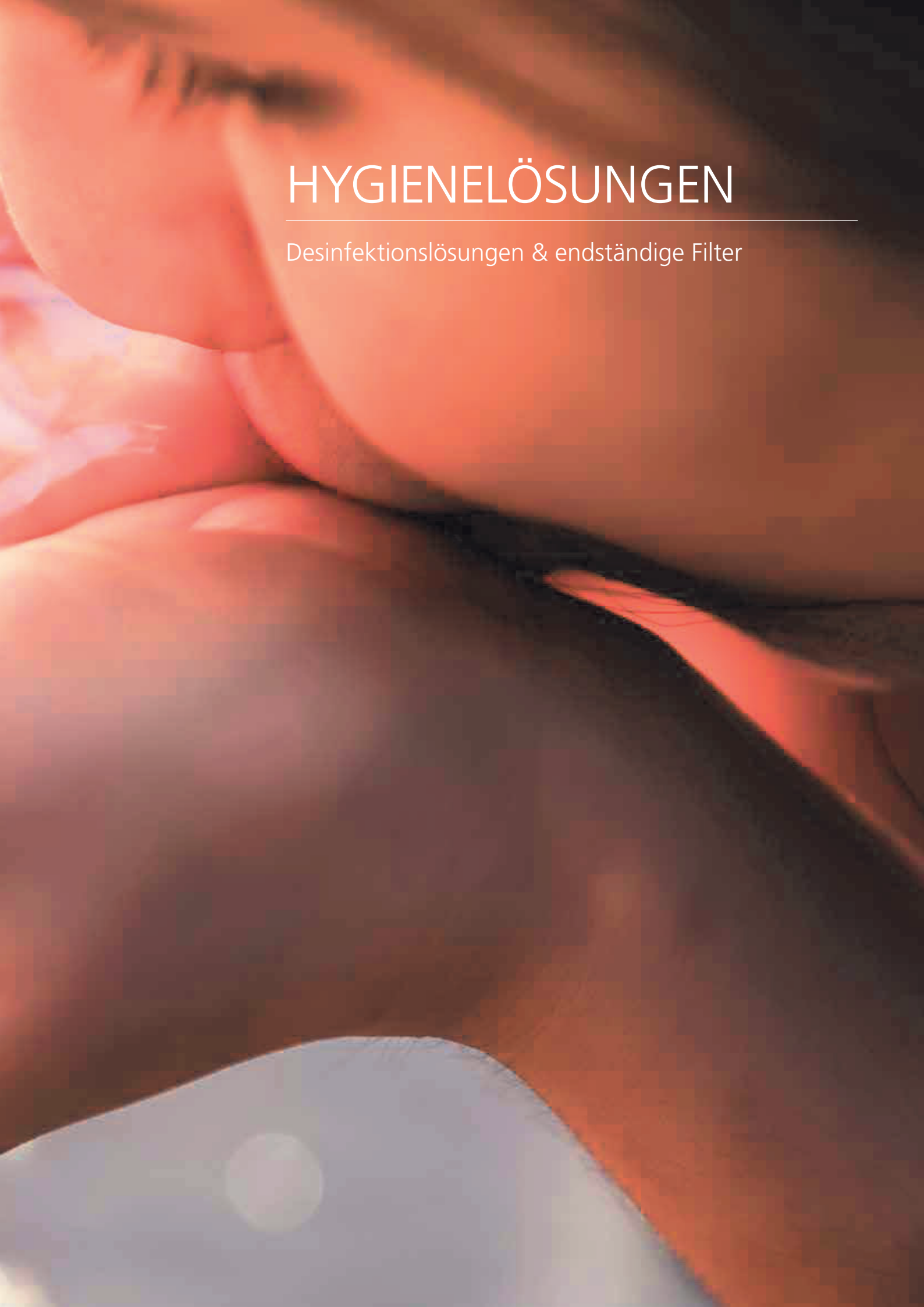

HYGIENELÖSUNGEN

Desinfektionslösungen & endständige Filter

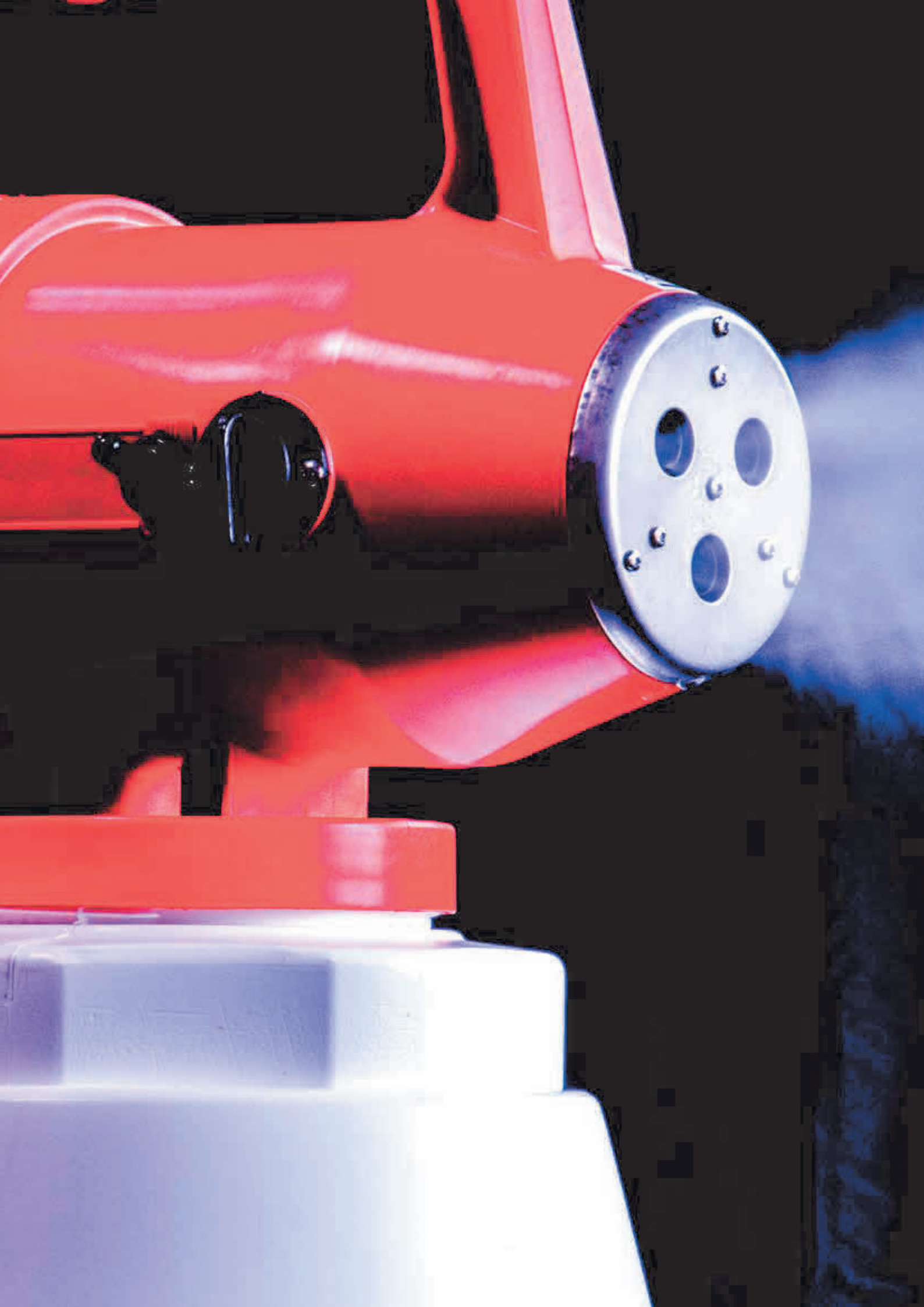



Desinfektionslösungen

Trinkwasserdesinfektion 532
Oberflächendesinfektion 534
Raumdesinfektion 538
Schwimmbadfilterdesinfektion 540

Dosieranlagen

Pumpen- und Behältersets 542
Anschlusssets 543
Mobilitätsequipment 544

Zubehör

Spüleinheiten 546
Redox-Messgeräte 548
Verpackungseinheiten 549
Handdrucksprühgerät 550
Vernebelungsgeräte 551
Trinkwasserhygiene-Test 553

Service

Service Trinkwasserhygiene 553


CONTI

Desinfektionslösungen CONTI+ oXan®

PRÄVENTIV | PERMANENT | AKUT

Trinkwasserhygiene
Ein Großteil der heutigen Trinkwasserinstallationen ist mikrobiologisch beeinträchtigt. Unter mikrobiologischer Beeinträchtigung wird die Verunreinigung der gesamten Trinkwasserinstallation durch Keime verstanden. Insbesondere durch Legionellen, Pseudomonaden und E. coli-Bakterien, mit zum Teil lebensgefährlichen Auswirkungen auf den Menschen. Im Gesamtkontext Hygiene sind auch Raumhygiene „Zerstörung von Viren, Sporen und Bakterien, Geruchs- und Staubbindung" sowie Oberflächenhygiene „Entkeimung von Arbeits- und Transportflächen und Händen" von entscheidendem Einfluss. Hierfür stehen weitere CONTI+ oXan® Desinfektionslösungen zur Verfügung.

Ursachen

- Keimeintrag während und durch die Montage
- raue Oberflächen wasserführender Installationskomponenten
- natürlicher Biofilm, der sich durch Keimeintrag massiv aufbauen und zum idealen Nährboden für Keime mutieren kann
- Nichteinhaltung bzw. keine Sicherstellung der Temperaturvorgaben für Kalt- und Warmwasserinstallationen
- Stagnation sowie verminderter Wasserfluss bzw. nicht vollständig durchströmte Installationsbereiche
- unsachgemäß ausgeführte verfahrenstechnische Maßnahmen zur Senkung der Keimzahl führt zur Resistenzbildung der Keime

Anwendung

Die gesamten Einflussfaktoren lassen sich durch eine fachgerechte Planung, sachgerechte Ausführung und bestimmungsgemäßen Betrieb einer Trinkwasserinstallation – entsprechend der normativen Anforderungen, Richtlinien, Verordnungen und Gesetzen – sicherstellen. Für Hygienebewusste ist dabei entscheidend, präventiv und permanent im Betrieb und auch bei Akutfällen die von vornherein richtigen Maßnahmen unter Anwendung des CONTI+ CNX Wassermanagement-Systems und der CONTI+ oXan® Desinfektionsmittel umzusetzen bzw. einzuleiten.

CONTI+ oXan® zero Desinfektionslösung zur Trinkwasserhygiene entfernt rückstandsfrei Bakterien, Viren und Algen – pH-neutral, nicht toxisch, mensch- und materialverträglich. Zugelassen nach Trinkwasserverordnung TrinkwV 2018 § 11. CONTI+ oXan® clean Desinfektionslösung zur Oberflächenhygiene ist ein präventiver Baustein im Trinkwasserhygienekonzept. Werkzeuge, Komponenten und Geräte werden vor (Be)Nutzung oder Einsatz in der Trinkwasserinstallation durch Einsprühen mit CONTI+ oXan® clean Desinfektionslösung zur Oberflächenhygiene entkeimt.

CONTI+ oXan® zero Trinkwasserhygiene

Desinfektion von Trinkwasserinstallationen bei gleichzeitiger kompletter und abrasiver, rückstandsfreier Entfernung von Biofilm (MBS – Mikrobiologische Sanierung) präventiv, im Betrieb und bei Akutfällen.

CONTI+ oXan® zero erhalten Sie als **gebrauchsfertiges Konzentrat** zur Einspeisung per Dosieranlage in die Trinkwasserinstallation.

CONTI+ oXan® clean Oberflächenhygiene

Flächen, Werkzeuge und Installationskomponenten sowie Handhygiene, insbesondere in Verbindung mit trinkwasserrelevanten Tätigkeiten. VAH-Zulassung für Flächendesinfektion in medizinischen Bereichen.

CONTI+ oXan® clean steht als **gebrauchsfertige Lösung** in Sprühflaschen und als 10 Liter Bag-in-Box zur Verfügung. Außerdem erhalten Sie die 10 Liter Bag-in-Box auch als **Konzentrat**, das vor Ort mit Wasser angemischt wird.

CONTI+ oXan® fresh Raumhygiene

Flächen- und Raumluftdesinfektion, Geruchsbeseitigung der räumlichen Nutzungsumgebung.

CONTI+ oXan® fresh steht als **gebrauchsfertige Lösung** in Sprühflaschen zur Verfügung, außerdem in verschiedenen Bag-in-Box-Gebindegrößen als **Konzentrat**, welches vor Ort bedarfsgerecht mit Wasser angemischt wird.

CONTI+ oXan® prime Schwimmbadfilterhygiene

Entkeimung von Schwimmbadfiltern.

CONTI+ oXan® prime ist als **gebrauchsfertiges Konzentrat** erhältlich.

Trinkwasserdesinfektion, Bag-in-Box



CONTI+ oXan® zero Desinfektionsmittel, 20 Liter Bag-in-Box

Zur Trinkwasserdesinfektion nach § 11 Trinkwasserverordnung. CONTI+ oXan® zero zur mikrobiologischen Sanierung von Trinkwasserinstallationen und Anlagendesinfektion nach DVGW W 557.

Übereinstimmung mit Trinkwasserverordnung 2018. Rückstandsfreie Beseitigung mikrobiologischer Belastungen. Reinigung Trinkwasserinstallation durch abrasiven Abbau des Biofilms.

Wirkspektrum: bakterizid, fungizid, sporozid, viruzid, algizid.

- pH-neutrales **gebrauchsfertiges Konzentrat** mit Depotwirkung
- keine Resistenzbildung
- schadstoff- und gefahrstofffrei
- keine Zytotoxizität (Zell- und Gewebeschädigung)
- keine Phytotoxizität (Pflanzenschädigung)
- ohne Lösungsmittel, Alkohol, Aldehyde und Duftstoffe
- augen-, haut- und schleimhautverträglich

Hinweis:
Biozide sicher verwenden. Vor Gebrauch stets Kennzeichnung und Produktinformation lesen.

Bezeichnung	Füllmenge	Bestellnummer
CONTI+ oXan® zero Desinfektionsmittel Trinkwasserhygiene **gebrauchsfertiges Konzentrat**	20 Liter Bag-in-Box	**CONB91200020**

CONTI Sanitärarmaturen GmbH | Hauptstraße 98 | 35435 Wettenberg | Deutschland | Tel. +49 641 98221 0 | Fax +49 641 98221 50 | info@conti.plus

Trinkwasserdesinfektion, IBC



CONTI+ oXan® zero Desinfektionsmittel, 640/1000 Liter IBC

Zur Trinkwasserdesinfektion nach § 11 Trinkwasserverordnung. CONTI+ oXan® zero zur mikrobiologischen Sanierung von Trinkwasserinstallationen und Anlagendesinfektion nach DVGW W 557.

Übereinstimmung mit Trinkwasserverordnung 2018. Rückstandsfreie Beseitigung mikrobiologischer Belastungen. Reinigung Trinkwasserinstallation durch abrasiven Abbau des Biofilms.

Wirkspektrum: bakterizid, fungizid, sporozid, viruzid, algizid.

- pH-neutrales **gebrauchsfertiges Konzentrat** mit Depotwirkung
- keine Resistenzbildung
- schadstoff- und gefahrstofffrei
- keine Zytotoxizität (Zell- und Gewebeschädigung)
- keine Phytotoxizität (Pflanzenschädigung)
- ohne Lösungsmittel, Alkohol, Aldehyde und Duftstoffe
- augen-, haut- und schleimhautverträglich

Hinweis:
Biozide sicher verwenden. Vor Gebrauch stets Kennzeichnung und Produktinformation lesen.

Bezeichnung	Füllmenge	Bestellnummer
CONTI+ oXan® zero Desinfektionsmittel Trinkwasserhygiene **gebrauchsfertiges Konzentrat**	640 Liter IBC	**CONB91300640**
	1000 Liter IBC	**CONB91301000**

Oberflächendesinfektion, Sprühflasche





CONTI+ oXan® clean Desinfektionsmittel, 100/500 ml Sprühflasche

Zur Oberflächendesinfektion von Werkzeugen, Installationskomponenten, Geräte- und Lagerflächen sowie zur Handhygiene. Verwendung bei der Errichtung und Wartung von Trinkwasserinstallationen. Rückstandsfreie Beseitigung mikrobiologischer Belastungen.

VAH-Zulassung für Flächendesinfektion in medizinischen Bereichen.

Wirkspektrum: bakterizid, fungizid, sporozid, viruzid, algizid.

- pH-neutrale **gebrauchsfertige Lösung**
- keine Resistenzbildung
- schadstoff- und gefahrstofffrei
- keine Zytotoxizität (Zell- und Gewebeschädigung)
- keine Phytotoxizität (Pflanzenschädigung)
- ohne Lösungsmittel, Alkohol, Aldehyde und Duftstoffe
- augen-, haut- und schleimhautverträglich

Hinweis:
Biozide sicher verwenden. Vor Gebrauch stets Kennzeichnung und Produktinformation lesen.

Bezeichnung	Füllmenge	Bestellnummer
CONTI+ oXan® clean Desinfektionsmittel Oberflächenhygiene **gebrauchsfertige Lösung**	100 ml Sprühflasche/VE 35 Stk.	**CONB92100100**
	500 ml Sprühflasche/VE 12 Stk.	**CONB92100500**

CONTI Sanitärarmaturen GmbH | Hauptstraße 98 | 35435 Wettenberg | Deutschland | Tel. +49 641 982210 | Fax +49 641 9822150 | info@conti.plus

Oberflächendesinfektion, Bag-in-Box



CONTI+ oXan® clean Desinfektionsmittel, 10 Liter Bag-in-Box

Zur Oberflächendesinfektion von Werkzeugen, Installationskomponenten, Geräte- und Lagerflächen sowie zur Handhygiene. Verwendung bei der Errichtung und Wartung von Trinkwasserinstallationen. Rückstandsfreie Beseitigung mikrobiologischer Belastungen.

VAH-Zulassung für Flächendesinfektion in medizinischen Bereichen.

Wirkspektrum: bakterizid, fungizid, sporozid, viruzid, algizid.

- pH-neutrale **gebrauchsfertige Lösung**
- keine Resistenzbildung
- schadstoff- und gefahrstofffrei
- keine Zytotoxizität (Zell- und Gewebeschädigung)
- keine Phytotoxizität (Pflanzenschädigung)
- ohne Lösungsmittel, Alkohol, Aldehyde und Duftstoffe
- augen-, haut- und schleimhautverträglich

Hinweis:
Biozide sicher verwenden. Vor Gebrauch stets Kennzeichnung und Produktinformation lesen.



CONTI+ oXan® Dosierhahn

CONTI+ oXan® Dosierhahn für Bag-in-Box-Gebinde 5 und 10 l zur Abfüllung von CONTI+ oXan® clean in Desinfektionsmittelspender und CONTI+ oXan® fresh in Kaltvernebler.

Hinweis: Desinfektionsmittelspender und Kaltvernebler sind nur mit gebrauchsfertiger Lösung zu betreiben. Ggf. kann die Mischungsherstellung in den Geräten erfolgen.

Bezeichnung	Füllmenge	Bestellnummer
CONTI+ oXan® clean Desinfektionsmittel Oberflächenhygiene **gebrauchsfertige Lösung**	10 Liter Bag-in-Box	**CONB92205010**

Bezeichnung	Verpackungseinheit	Bestellnummer
Bag-in-Box-Dosierhahn	1	**CONO480000**

Oberflächendesinfektion, Bag-in-Box



CONTI+ oXan® clean Desinfektionsmittel, 10 Liter Bag-in-Box

Zur Oberflächendesinfektion von Werkzeugen, Installationskomponenten, Geräte- und Lagerflächen sowie zur Handhygiene. Verwendung bei der Errichtung und Wartung von Trinkwasserinstallationen. Rückstandsfreie Beseitigung mikrobiologischer Belastungen.

VAH-Zulassung für Flächendesinfektion in medizinischen Bereichen.

Wirkspektrum: bakterizid, fungizid, sporozid, viruzid, algizid.

- pH-neutrales **Konzentrat** mit Depotwirkung
- keine Resistenzbildung
- schadstoff- und gefahrstofffrei
- keine Zytotoxizität (Zell- und Gewebeschädigung)
- keine Phytotoxizität (Pflanzenschädigung)
- keine Lösungsmittel, Alkohol, Aldehyde und Duftstoffe
- augen-, haut- und schleimhautverträglich

Hinweis:
Biozide sicher verwenden. Vor Gebrauch stets Kennzeichnung und Produktinformation lesen.



CONTI+ oXan® Dosierhahn

CONTI+ oXan® Dosierhahn für Bag-in-Box-Gebinde 5 und 10 l zur Abfüllung von CONTI+ oXan® clean in Desinfektionsmittelspender und CONTI+ oXan® fresh in Kaltvernebler.

Hinweis: Desinfektionsmittelspender und Kaltvernebler sind nur mit gebrauchsfertiger Lösung zu betreiben. Ggf. kann die Mischungsherstellung in den Geräten erfolgen.

Bezeichnung	Füllmenge	Bestellnummer
CONTI+ oXan® clean Desinfektionsmittel Oberflächenhygiene **Konzentrat**	10 Liter Bag-in-Box	**CONB92200010**

Bezeichnung	Verpackungseinheit	Bestellnummer
Bag-in-Box-Dosierhahn	1	**CONO480000**

CONTI Sanitärarmaturen GmbH | Hauptstraße 98 | 35435 Wettenberg | Deutschland | Tel. +49 641 982210 | Fax +49 641 9822150 | info@conti.plus

Oberflächendesinfektion, IBC



CONTI+ oXan® clean Desinfektionsmittel, 640/1000 Liter IBC

Zur Oberflächendesinfektion von Werkzeugen, Installationskomponenten, Geräte- und Lagerflächen sowie zur Handhygiene. Verwendung bei der Errichtung und Wartung von Trinkwasserinstallationen. Rückstandsfreie Beseitigung mikrobiologischer Belastungen.

VAH-Zulassung für Flächendesinfektion in medizinischen Bereichen.

Wirkspektrum: bakterizid, fungizid, sporozid, viruzid, algizid.

- pH-neutrales **Konzentrat** mit Depotwirkung
- keine Resistenzbildung
- schadstoff- und gefahrstofffrei
- keine Zytotoxizität (Zell- und Gewebeschädigung)
- keine Phytotoxizität (Pflanzenschädigung)
- ohne Lösungsmittel, Alkohol, Aldehyde und Duftstoffe
- augen-, haut- und schleimhautverträglich

Hinweis:
Biozide sicher verwenden. Vor Gebrauch stets Kennzeichnung und Produktinformation lesen.

Bezeichnung	Füllmenge	Bestellnummer
CONTI+ oXan® clean Desinfektionsmittel Oberflächenhygiene **Konzentrat**	640 Liter IBC	**CONB92200640**
	1000 Liter IBC	**CONB92201000**

Raum- und Raumluftanlagendesinfektion, Sprühflasche





CONTI+ oXan® fresh Desinfektionsmittel, 100/500 ml Sprühflasche

Zur Desinfektion von Raumluft und Raumluftanlagen.
Zerstörung von Pilzsporen und Keimen. Geruchsbeseitigung und Staubbindung.
Rückstandsfreie Beseitigung mikrobiologischer Belastungen.

Wirkspektrum: bakterizid, fungizid, sporozid, viruzid, algizid.

- pH-neutrale **gebrauchsfertige Lösung**
- keine Resistenzbildung
- schadstoff- und gefahrstofffrei
- keine Zytotoxizität (Zell- und Gewebeschädigung)
- keine Phytotoxizität (Pflanzenschädigung)
- ohne Lösungsmittel, Alkohol, Aldehyde und Duftstoffe
- augen-, haut- und schleimhautverträglich

Hinweis:
Biozide sicher verwenden. Vor Gebrauch stets Kennzeichnung und Produktinformation lesen.

Bezeichnung	Füllmenge	Bestellnummer
CONTI+ oXan® fresh Desinfektionsmittel Raumlufthygiene **gebrauchsfertige Lösung**	100 ml Sprühflasche/VE 35 Stk.	**CONB93100100**
	500 ml Sprühflasche/VE 12 Stk.	**CONB93100500**

CONTI Sanitärarmaturen GmbH | Hauptstraße 98 | 35435 Wettenberg | Deutschland | Tel. +49 641 982210 | Fax +49 641 9822150 | info@conti.plus

Raum- und Raumluftanlagendesinfektion, Bag-in-Box



CONTI+ oXan® fresh Desinfektionsmittel, 5/10 Liter Bag-in-Box

Zur Desinfektion von Raumluft und Raumluftanlagen.
Zerstörung von Pilzsporen und Keimen. Geruchsbeseitigung und Staubbindung.
Rückstandsfreie Beseitigung mikrobiologischer Belastungen.

Wirkspektrum: bakterizid, fungizid, sporozid, viruzid, algizid.

- pH-neutrales **Konzentrat** mit Depotwirkung
- keine Resistenzbildung
- schadstoff- und gefahrstofffrei
- keine Zytotoxizität (Zell- und Gewebeschädigung)
- keine Phytotoxizität (Pflanzenschädigung)
- ohne Lösungsmittel, Alkohol, Aldehyde und Duftstoffe
- augen-, haut- und schleimhautverträglich

Hinweis:
Biozide sicher verwenden. Vor Gebrauch stets Kennzeichnung und Produktinformation lesen.



CONTI+ oXan® Dosierhahn

CONTI+ oXan® Dosierhahn für Bag-in-Box-Gebinde 5 und 10 l zur Abfüllung von CONTI+ oXan® clean in Desinfektionsmittelspender und CONTI+ oXan® fresh in Kaltvernebler.

Hinweis: Desinfektionsmittelspender und Kaltvernebler sind nur mit gebrauchsfertiger Lösung zu betreiben. Ggf. kann die Mischungsherstellung in den Geräten erfolgen.

Bezeichnung	Füllmenge	Bestellnummer
CONTI+ oXan® fresh Desinfektionsmittel Raumlufthygiene **Konzentrat**	5 Liter Bag-in-Box	**CONB93200005**
	10 Liter Bag-in-Box	**CONB93200010**

Bezeichnung	Verpackungseinheit	Bestellnummer
Bag-in-Box-Dosierhahn	1	**CONO480000**

Schwimmbadfilterdesinfektion, Bag-in-Box



CONTI+ oXan® prime Desinfektionsmittel, 20 Liter Bag-in-Box

Zur Desinfektion von Schwimmbadfiltern.
Rückstandsfreie Beseitigung mikrobiologischer Belastungen.

Wirkspektrum: bakterizid, fungizid, sporozid, viruzid, algizid.

- pH-neutrales **gebrauchsfertiges Konzentrat** mit Depotwirkung
- keine Resistenzbildung
- schadstoff- und gefahrstofffrei
- keine Zytotoxizität (Zell- und Gewebeschädigung)
- keine Phytotoxizität (Pflanzenschädigung)
- ohne Lösungsmittel, Alkohol, Aldehyde und Duftstoffe
- augen-, haut- und schleimhautverträglich

Hinweis:
Biozide sicher verwenden. Vor Gebrauch stets Kennzeichnung und Produktinformation lesen.

Bezeichnung	Füllmenge	Bestellnummer
CONTI+ oXan® prime Desinfektionsmittel Schwimmbadfilterhygiene **gebrauchsfertiges Konzentrat**	20 Liter Bag-in-Box	**CONB94200020**

Schwimmbadfilterdesinfektion, IBC



CONTI+ oXan® prime Desinfektionsmittel, 640/1000 Liter IBC

Zur Desinfektion von Schwimmbadfiltern.
Rückstandsfreie Beseitigung mikrobiologischer Belastungen.

Wirkspektrum: bakterizid, fungizid, sporozid, viruzid, algizid.

- pH-neutrales **gebrauchsfertiges Konzentrat** mit Depotwirkung
- keine Resistenzbildung
- schadstoff- und gefahrstofffrei
- keine Zytotoxizität (Zell- und Gewebeschädigung)
- keine Phytotoxizität (Pflanzenschädigung)
- ohne Lösungsmittel, Alkohol, Aldehyde und Duftstoffe
- augen-, haut- und schleimhautverträglich

Hinweis:
Biozide sicher verwenden. Vor Gebrauch stets Kennzeichnung und Produktinformation lesen.

Bezeichnung	Füllmenge	Bestellnummer
CONTI+ oXan® prime Desinfektionsmittel Schwimmbadfilterhygiene **gebrauchsfertiges Konzentrat**	640 Liter IBC	**CONB94300640**
	1000 Liter IBC	**CONB94301000**

Dosieranlage



CONTI+ Dosieranlage

Magnet-Membrandosierpumpe, montiert auf Kunststoff-Dosierbehälter mit Saugleitung, Impfstelle und Schlauch. Dosierung von CONTI+ oXan® zero Desinfektionsmittel in Trinkwasserinstallationen in Kombination mit CONTI+ Anschlussset Dosieranlage.

Technische Daten:

Display:	farbig
Fördermenge:	9 l/h bei 6 bar – 10 l/h bei 3 bar
Leistungsverstellung:	Hubfrequenz einstellbar 0 – 180 Hübe/min
Werkstoff Dosierkopf und Ventile:	PVC
Steuereinheit:	230 V/AC, 50/60 Hz
Elektrischer Anschluss:	1,8 m Netzkabel mit Stecker, Europa (bei 230 V/AC)
Saugventil DN4/Druckventil DN4:	Doppelkugel Keramik/PVDF/FPM (Kugel/Sitz/Dichtung)
Werkstoff Sauganschluss:	PVC
Sauganschluss:	Schlauchklemm-Anschlussset 4/6, 6/9 und 6/12
Werkstoff Druckanschluss:	PVC
Druckanschluss:	Schlauchklemm-Anschlussset 4/6, 6/9 und 6/12
Dosierkopfanordnung:	Bodenmontage
Saugleitung:	Typ SL-2 DN6 6/9 PVC mit PVC-Schlauch 2,5 m
Impfstelle:	Typ R DN4 d1-G1/2-d2-6/9 PVC/FPM
Schlauch:	6/9 PE, Länge 5 m (P max. 10 bar)
Farbe:	RAL 5012 Lichtblau und Schwarz
Behälter:	geschlossen, mit Adapter für Behältermontage

Abmessungen Behälter

Größe/Liter	Breite	Höhe	Tiefe
35	ca. 320 mm	ca. 520 mm	ca. 320 mm
75	ca. 460 mm	ca. 645 mm	ca. 460 mm
100	ca. 460 mm	ca. 805 mm	ca. 460 mm
200	ca. 600 mm	ca. 900 mm	ca. 600 mm
300	ca. 670 mm	ca. 1050 mm	ca. 670 mm

Abmessungen Behälter mit Pumpe

Größe/Liter	Breite	Höhe	Tiefe
35	ca. 320 mm	ca. 734 mm	ca. 320 mm
75	ca. 460 mm	ca. 859 mm	ca. 460 mm
100	ca. 460 mm	ca. 1019 mm	ca. 460 mm
200	ca. 600 mm	ca. 1114 mm	ca. 600 mm
300	ca. 670 mm	ca. 1264 mm	ca. 670 mm

Bezeichnung	Füllmenge	Bestellnummer
CONTI+ Dosieranlage für Desinfektionsmittel Trinkwasserhygiene	35 Liter	**CONB11109035**
	75 Liter	**CONB11109075**
	100 Liter	**CONB11109100**
	200 Liter	**CONB11109200**
	300 Liter	**CONB11109300**

CONTI Sanitärarmaturen GmbH | Hauptstraße 98 | 35435 Wettenberg | Deutschland | Tel. +49 641 982210 | Fax +49 641 9822150 | info@conti.plus

Anschlussset Dosieranlage



CONTI+ Anschlussset Dosieranlage

Anschlussset für CONTI+ Dosieranlage zur Dosierung von CONTI+ oXan® zero in Trinkwasserinstallationen.

Technische Daten:

DN20 Wasserzähler DP 405-5 DN20 G1 Ms
1 l/Impuls Q max. = 5000 l/h ablesbar
T-Stück reduziert R1 – R 1/2 – R1 PN25
Steckbuchse M12x1 A-codiert
Schraubklemmanschluss 4-polig

DN25 Wasserzähler DP 405-12 DN25 G1 1/4 Ms
1 l/Impuls Q max. = 7880 l/h ablesbar
T-Stück reduziert R1 1/4 – R1/2 – R1 1/4 PN25
Steckbuchse M12x1 A-codiert
Schraubklemmanschluss 4-polig

DN32 Wasserzähler DP 405-5 DN32
1 l/Impuls Q max. = 10.000 l/h ablesbar
T-Stück reduziert R1 1/2 – R1/2 – R1 1/2 PN25
Steckbuchse M12x1 A-codiert
Schraubklemmanschluss 4-polig

DN40 Wasserzähler DP 405-20 DN40 G2 Ms
1 l/Impuls Q max. = 20.000 l/h ablesbar
T-Stück reduziert R2 – R1/2 – R2 PN25
Steckbuchse M12x1 A-codiert
Schraubklemmanschluss 4-polig

DN50 Wasserzähler DP 405-30 DN50 G2 1/2 Ms
1 l/Impuls Q max. = 31.250 l/h ablesbar
T-Stück reduziert R2 1/2 – R1 – R2 1/2 PN25
Reduziernippel R 1 (AG) – Rp 1/2 (IG)
Steckbuchse M12x1 A-codiert
Schraubklemmanschluss 4-polig

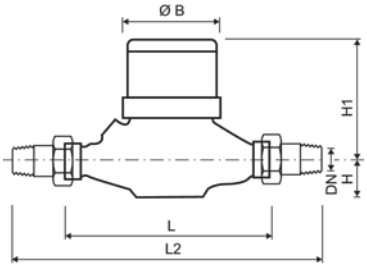

Nennweite (Maße in mm)	DN	20	25	40	50
Baulänge (DIN ISO 4064)	L	190	260	300	270
Baulänge mit Verschraubung	L2	288	378	438	–
Höhe	H	35	45	50	52
Höhe 1	H1	120	125	140	142
Durchmesser Ø	B	96	102	137	137

Bezeichnung	Anschluss	Bestellnummer
CONTI+ Anschlussset Dosieranlage	DN20	**CONB25204050**
	DN25	**CONB25254050**
	DN32	**CONB25324050**
	DN40	**CONB25404050**
	DN50	**CONB25504050**

Dosieranlage Mobil



CONTI+ Dosieranlage Mobil

Handkarre mit vormontiertem Auslaufschutzbehälter zur Mobilisierung der CONTI+ Dosieranlage.

- Tragkraft: 300 kg
- Luftbereifung
- Sicherheitsgriffe und Stahlblechschaufel
- Stahlrohrgestell mit Gleitkufen
- Höhe: 1300 mm

Abmessungen Handkarre mit Auffangwanne:

Größe/Liter	Breite	Höhe	Tiefe
35	ca. 580 mm	ca. 1300 mm	ca. 1012 mm
75	ca. 580 mm	ca. 1300 mm	ca. 1102 mm
100	ca. 580 mm	ca. 1300 mm	ca. 1102 mm
200	ca. 640 mm	ca. 1300 mm	ca. 1240 mm
300	ca. 758 mm	ca. 1300 mm	ca. 1358 mm



Beispiel: Anwendung

Bezeichnung	Auslaufschutzbehälter	Bestellnummer
CONTI+ Dosieranlage Mobil	35 Liter	**CONB26420035**
	75 Liter	**CONB26500075**
	100 Liter	**CONB26500100**
	200 Liter	**CONB26650200**
	300 Liter	**CONB26770300**

CONTI Sanitärarmaturen GmbH | Hauptstraße 98 | 35435 Wettenberg | Deutschland | Tel. +49 641 98221 0 | Fax +49 641 98221 50 | info@conti.plus

Mobile Dosieranlage, stromlos



Hinweis:
Bag-in-Box nicht im Lieferumfang enthalten.

CONTI+ mobile Dosieranlage, stromlos, mit Anschlussset 0,3–6 bar

Stromlose proportionale Dosierung von CONTI+ oXan® zero in Trinkwasserinstallationen.

- Handkarre mit jeweils drei Hartgummirädern, auch zur Bewältigung von Stufen
- stromlose Dosierpumpe
- Anschlussset mit Flexschläuchen und Zapfstelle
- Anlage für Transport komplett demontierbar

Technische Daten

- hydraulischer Differenzialkolbenmotor, selbstansaugend
- Dosierbereich: 0,03–25 %
- Druckbereich: 0,3–6 bar
- Wasserdurchsatz: 10–3000 l/h
- Dosiereinspeisung: 0,003–300 l/h
- Druckverlust: 0,2–2,3 bar
- Temperatur Antriebswasser (max.): 40 °C
- Temperatur Antriebswasser (mind.): 5 °C
- Ansaughöhe (max.): 4 m

Bezeichnung	Bestellnummer
CONTI+ mobile Dosieranlage	**CONB13036000**

CONFLUSH Spüleinheit für die mikrobiologische Sanierung

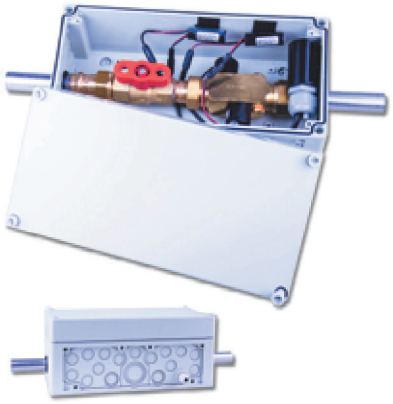

APP CNX

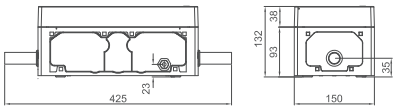

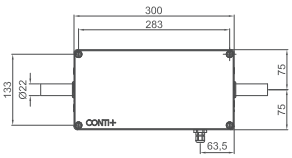

CONTI+ CONFLUSH Spüleinheit für die mikrobiologische Sanierung mit Desinfektionslösung Trinkwasserhygiene

Spülen von Desinfektionslösung Trinkwasserhygiene durch die gesamte Trinkwasserinstallation für Gebäude ohne automatische Spülarmaturen.

- Ausführung mit zwei bistabilen Magnetventilen
- Öffnen und Schließen der Steuerung durch Stromimpulse
- objektspezifische Spülzeiten
- T-Stück-Installation bauseitig
- Außendurchmesser Edelstahlanschlussrohre: 22 mm
- mit Vorabsperrung
- freier Auslauf in den Abfluss oder Überlauf
- Durchflussmenge: ca. 30 l/min bei 3 bar

Ausführung via CONTI+ Service APP:

Batterie (6 V/DC)

Steuerung Hygienespülung über Echtzeituhr via der CONTI+ Service APP.

Bestehend aus:
- Kunststoffbox mit integrierter DN20-Spüleinheit
- BLE Converter

Netz (12 V/DC)

Steuerung Hygienespülung über Echtzeituhr via der CONTI+ Service APP.

Bestehend aus:
- Kunststoffbox mit integrierter DN20-Spüleinheit
- BLE Converter

Hinweis: Für den elektrischen Anschluss ist ein separates Netzteil **CONO581000** erforderlich, siehe Kapitel Zubehör S.191

Ausführung via CONTI+ CNX Wassermanagement-System:

Netz CNX (30 V/DC)
Steuerung Hygienespülung über Kalenderfunktion via CONTI+ CNX Wassermanagement-System

Bestehend aus:
- Kunststoffbox mit integrierter DN20-Spüleinheit
- CNX Converter

Hinweis: Die Einbindung in das CONTI+ CNX Wassermanagement-System ist notwendig.

Bezeichnung	Stromversorgung	Anschluss	Bestellnummer
CONTI+ CONFLUSH Spüleinheit	Batterie	DN20	**CONE6100180100**
	Netz	DN20	**CONE6100180201**
	Netz CNX	DN20	**CONE6100180336**

CONTI Sanitärarmaturen GmbH | Hauptstraße 98 | 35435 Wettenberg | Deutschland | Tel. +49 641 982210 | Fax +49 641 9822150 | info@conti.plus

AF Spüleinheit mobil für Waschtischarmaturen



Mobile Spüleinheit für mechanische Waschtischarmaturen zur Prävention von Stagnation bei temporärem Leerstand bzw. Nichtbenutzung

- Autarke Einheit
- automatisierte Leitungsspülung
- elektronischer Überlaufschutz
- einstellbare Spülzeiten: 30 s, 1 min, 2 min, 3 min, 4 min, 5 min und 10 min
- einstellbare Spülintervalle: 1 h, 2 h, 4 h, 8 h, 12 h, 24 h, 48 h und 72 h

Technische Daten:

Abmessungen (LxØ):	100,2x49,5 mm
Wasseranschlüsse:	M24, M22, G 1/2
Spülleistung:	20 l/min
Betriebsdruck:	0,2 – 10 bar
Betriebstemperatur:	0 – 90 °C
Stromversorgung:	9 V Blockbatterie
Schutzklasse:	IP68

Lieferumfang CONB38000833
1 x mobile Spüleinheit
je 1 x Adapter M22 und M24
je 1 x M22 und M24 Doppelmaulschlüssel
1 x Kunststoffkoffer

Bezeichnung	Anwendung	Zubehör	Bestellnummer
AF Spüleinheit mobil	für Waschtischarmaturen	ohne Zubehörkoffer	**CONB38000800**
		inklusive Zubehörkoffer	**CONB38000833**

Redox-Messgerät ohne Temperaturmessung

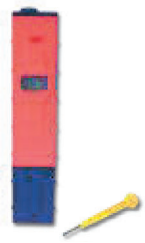

CONTI+ Redox-Messgerät ohne Temperaturmessung

Digitales Redox-Messgerät inklusive Transportbox zur Bestimmung des Redoxpotenzials.

Technische Daten:

Bereich:	–1999 ~ 1999 mV
Auflösung:	1 mV
Genauigkeit:	± 5 mV
Betriebstemperatur:	0 – 50 °C
Kalibrierung:	manuell durch Mini-Schraubendreher (im Lieferumfang enthalten)

Hinweis:
Vor Gebrauch müssen Redox-Messgeräte ggf. kalibriert werden.

Bezeichnung	Ausführung	Bestellnummer
CONTI+ Redox-Messgerät	ohne Temperaturmessung	**CONB21000000**

Redox-Messgerät mit Temperaturmessung



CONTI+ Redox- und pH-Messgerät mit Temperaturmessung

Redox- und pH-Wert-Messgerät mit Temperaturmessung zur Bestimmung von Redoxpotenzial, pH-Wert und Wassertemperatur.

- LC-Display mit Batteriestandsanzeige
- Hold-Taste für Wertefixierung
- Auto-off-Funktion (nach 8 min)
- wasserdicht und schwimmfähig
- werkskalibriert, Elektrode austauschbar

Technische Daten:

Redoxpotenzial Messbereich:	± 1000 mV
Redoxpotenzial Auflösung:	1 mV
Redoxpotenzial Genauigkeit:	± 2 mV
Temperatur Messbereich:	–5,0 bis 60 °C
Temperatur Auflösung:	0,1 °C
Temperatur Genauigkeit:	± 0,5 °C
Batterietyp:	1,5 V
Abmessungen (BxHxT):	40x163x26 mm
Gewicht:	0,1 kg

Hinweis:
Vor Gebrauch müssen Redox-Messgeräte ggf. kalibriert werden.

Bezeichnung	Ausführung	Bestellnummer
CONTI+ Redox-Messgerät	mit Temperaturmessung	**CONB21000010**

CONTI Sanitärarmaturen GmbH | Hauptstraße 98 | 35435 Wettenberg | Deutschland | Tel. +49 641 98221 0 | Fax +49 641 98221 50 | info@conti.plus

Photometer



CONTI+ Photometer zur Bestimmung von DPD, pH-Wert

CONTI+ Photometer zur Bestimmung von freiem Aktivchlor (DPD-Messung), gebundenes bzw. Gesamtchlor und pH-Wert von Trink- und Schwimmbadwasser.

Bluetooth 4.0 zum kabellosen Synchronisieren der Messergebnisse mit Computer oder Smartphone über Software oder App.

Lieferumfang:
- Aufbewahrungsbox, wasserfest
- Photometer, Lichtschutzkappe
- Rührstab, Spritze und 3 x AAA-Batterien
- Reagenztabletten 30 x DPD N° 1
- 10 x DPD N° 3, 20 x Phenol Red, 10 x CYA-Test
- 10 x Alkalinity-M

Technische Daten

Temperatur Messbereich:	5–45 °C
Abmessungen (BxHxT):	70x260x130 mm
Schutzart:	IP68

Bezeichnung	Ausführung	Bestellnummer
CONTI+ Photometer	digital	**CONB21000020**

Verpackungseinheiten CONTI+ oXan® Desinfektionslösungen

Verpackung	Stück je Umkarton	Kartons je Lage	Lagen je Palette	Stück je Palette
100 ml Sprühflasche	35	12	6	2520
500 ml Sprühflasche	12	9	4	432

Verpackung	Anzahl je Lage	Lagen je Palette	Stück je Palette
5 Liter Bag-in-Box	24	4	96
10 Liter Bag-in-Box	24	2	48
20 Liter Bag-in-Box	12	2	24
640 Liter IBC	–	–	1
1000 Liter IBC	–	–	1

Handdrucksprühgerät



CONTI+ Handdrucksprühgerät, 1,5 Liter

Handdrucksprühgerät zur großflächigen Einsprühung mit der Desinfektionslösung Raumhygiene.

- 1,5 l-Kunststoffbehälter mit Füllskala
- Spezialdichtungen FPM (Viton) auf die Verwendung mit der Desinfektionslösung Raumhygiene getestet

Technische Daten:

Betriebsdruck:	3 bar
Anwendungsbereich:	pH 1–9
Leergewicht:	410 g

Bezeichnung	Füllmenge	Bestellnummer
CONTI+ Handdrucksprühgerät	1,5 Liter	**CONB23153132**

CONTI Sanitärarmaturen GmbH | Hauptstraße 98 | 35435 Wettenberg | Deutschland | Tel. +49 641 98221 0 | Fax +49 641 98221 50 | info@conti.plus

KFZ-Vernebelungsgerät



CONTI+ KFZ-Vernebelungsgerät, Düsenwinkel verstellbar

Zur Desinfektion von Fahrzeugkabinen, geschlossenen Laderäumen sowie allgemeinen Räumlichkeiten bis 100 m³.

- Handgriff mit Kugelhahn zur Abschaltung der Druckluft
- Gestell zum Einhängen in Fahrzeugscheibe sowie als Standfuß verwendbar
- Desinfektionsmittelbehälter
- Druckluftschlauch, schwenkbare Düse

Technische Daten:

Betriebsdruck:	2,5 bar
Behältergröße:	1 l
Durchfluss Standard:	ca. 80 ml/5 min
Luftverbrauch Düse:	ca. 100 l/min
Druckluftschlauch Anschluss:	7,2 NW

Bezeichnung	Variante	Bestellnummer
CONTI+ KFZ-Vernebelungsgerät Desinfektionslösung Raumhygiene	schwenkbare Düse	**CONB22000430**

Kalt-Vernebelungsgerät Desinfektionslösung Raumluftdesinfektion, 3 Düsen



CONTI+ Kalt-Vernebelungsgerät Desinfektionslösung Raumluftdesinfektion

ULV-Kaltvernebler zur Vernebelung der Desinfektionslösung Raumhygiene, 3 Düsen.

- Ultra-Low-Volume Aerosol-Vernebelungseinheit
- Plug-and-Play-System
- 3 Präzisionsdüsen
- mit integriertem Dosierventil
- Tröpfchengröße einstellbar: 5 – 50 µm
- kompakte, stabile Bauweise
- Netzkabel mit Stecker 230 V

Technische Daten:

Wurfweite (max.):	ca. 10 m
Behältergröße:	5 l
Durchflussleistung (max.):	19 l/h
Leergewicht:	3 kg

Bezeichnung	Variante	Bestellnummer
CONTI+ Kalt-Vernebelungsgerät Desinfektionslösung Raumhygiene	3 Düsen	**CONB22031019**

CONTI Sanitärarmaturen GmbH | Hauptstraße 98 | 35435 Wettenberg | Deutschland | Tel. +49 641 98221 0 | Fax +49 641 98221 50 | info@conti.plus

Trinkwasserhygiene-Test – Bakterien, Pilze und Hefen



Trinkwasserhygiene-Test, Gesamtkeimzahlbestimmung und Nachweis, 1/10 Stück

Quantitative Gesamtkeimzahlbestimmung KBE von Bakterien, Pilzen und Hefen anhand von Vergleichsbildern.

- Geeignet für Flüssigkeiten, Flächen und Pulver
- Deckelbehälter mit integrierten Eintauchnährböden
- hellgelbe Seite zur quantitativen Gesamtkeimzahlbestimmung von Bakterien
- rosa Seite zum Nachweis von Pilzen und Hefen

Hinweis:
Der Trinkwasserhygiene-Test stellt kein akkreditiertes Verfahren dar.

Bezeichnung	Anwendung	Anzahl	Bestellnummer
Trinkwasserhygiene-Test	Gesamtkeimzahl-bestimmung und Nachweis	1 Stück	**CONB37001301**
		10 Stück	**CONB37001311**

Service Trinkwasserhygiene

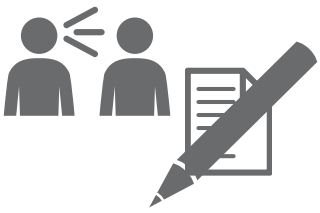

Prüfung Trinkwasserhygiene Bakterien, Pilze und Hefen, inkl. Dokumentation

Quantitative Gesamtkeimzahlbestimmung von Bakterien, Pilzen und Hefen mittels Trinkwasserhygiene-Test in einem nicht akkreditierten Verfahren.

- Entnahme einer Trinkwasserprobe an der Trinkwasseranlage vor Ort
- Rückführung der Probe bzw. des Teströhrchens ins Werk
- Inkubation des Tests im Wärmeschrank unter definierten Bedingungen
- Bewertung und Übermittlung der Testergebnisse und der Dokumentation
- Erstellung einer Handlungsempfehlung

Hinweis:
1 Stück Trinkwasserhygiene-Test im Service enthalten.

Zuzüglich der Anfahrt – Kosten entsprechen den Kostensätzen für Kundenservicearbeiten.

Bezeichnung	Ausführung	Bestellnummer
Service Trinkwasserhygiene	pro Beprobung	**CONO460020**



© Aqua *free* GmbH



Endständige Filter

Hohlfaser-Membranfilter

Handbrause 558
Wechselkartusche 561
Waschtischarmatur 563
Brausekopf 565
Zubehör 567

Inline Hohlfaser-Membranfilter

Inline Hohlfaser-Membranfilter 569
Inline Filter Wechselkartusche 571


CONTI

Endständige Filter

Sofortmaßnahme für Trinkwasserhygiene

Endständige Filter können bei einer mikrobiellen Kontamination der Trinkwasserinstallation als vorübergehende Akutmaßnahme in Vorbereitung einer mikrobiologischen oder bautechnischen Sanierung zur kurzfristigen Wiederherstellung und Sicherung der Trinkwasserqualität an den Entnahmestellen eingesetzt werden.

Gefährliche Keime können bei Nutzung des kontaminierten Wassers auf den Menschen übertragen werden. Wenn endständige Filter in mit Legionellen kontaminierten Trinkwasserinstallationen eingesetzt werden, sind alle Entnahmestellen, an denen Aerosole entstehen können, damit auszustatten. Dies sind z. B. Duschen, Badewannenbrausen, Waschtischarmaturen und Küchenbrausen. Legionellen werden in der Regel über Wasserdampf, der z. B. beim Duschen – wenn warmes Wasser nach außen strömt – entsteht, eingeatmet wird und gelangen in die Lunge.

Endständig bedeutet, dass keine weiteren technischen Bauteile zwischen Filter und Nutzung des Trinkwassers aus einer Entnahmestelle vorhanden sind. Endständige Filter dürfen bei Kontaminationen in einer Trinkwasserinstallation nur temporär an den Entnahmestellen eingesetzt werden, bis die Anlage saniert ist.

Endständige Filter, die Legionellen bis zu 99,99999 % aus dem Wasser nehmen, erlauben während der Nutzungsdauer – auch, wenn vom zuständigen Gesundheitsamt ein Duschverbot ausgesprochen wurde – die bedenkenlose Nutzung der Entnahmestellen.

Endständige Filter mit einem Rückhaltevermögen von 7 Log-Stufen, die Wasserkeime wie z. B. Pseudomonaden und Legionellen aus dem Wasser nehmen, erlauben während der Nutzungsdauer, wenn vom zuständigen Gesundheitsamt ein Duschverbot ausgesprochen wurde, die bedenkenlose Nutzung der Entnahmestellen auch in medizinischen Bereichen.



Hohlfaser-Membranfilter

Endständige Einweg- und Mehrwegfilter basieren auf Hohlfasermembranen. Das Keimrückhaltevermögen der Hohlfaser-Membranfilter wird wesentlich durch die Porengröße (0,2 µm) der verwendeten Membran bestimmt.

Die Membranen der Filter weisen eine Keimreduktion von 7 Log-Stufen auf, welche in zahlreichen neutralen Untersuchungen mit dem definierten Testkeim Brevundimonas diminuta nachgewiesen wurde. Dies entspricht einem Bakterienrückhalt von 99,99999 %.

Die Hohlfasern sind als Faserbündel im Filtergehäuse fixiert, sodass Wasser in die Hohlfasern geführt und durch die Poren dieser Fasern filtriert wird.



AF Handbrause endständiger Hohlfaser-Membranfilter | Schutz vor Wasserkeimen



Baclyser® S (2M)
© Aqua *free* GmbH

AF Handbrause mit integrierter Hohlfasermembran zum Schutz vor Wasserkeimen als Einweg-Wasserfilter

- Zum Austausch einer vorhandenen Handbrause, Montage an vorhandenem Duschschlauch
- Standzeit: bis zu 8 Wochen
- Rückhaltevermögen (alle Wasserkeime, u. a. Legionellen): 7 Log-Stufen Brevundimonas diminuta
- Gehäuse: Kunststoff, weiß; hygienisches Design zur Vermeidung retrograder Kontamination
- CE-gekennzeichnetes Medizinprodukt; CE

Abmessungen (LxØ):	220x44 mm
Anschluss:	G 1/2" Außengewinde
Durchflussleistung (5 bar, 30 °C):	initial 10 l/min
Betriebsdruck (max.):	5 bar
Betriebstemperatur (max.):	40 °C

Bezeichnung	Anwendung	Material / Farbe	Bestellnummer
AF Handbrause endständiger Hohlfaser-Membranfilter	Schutz vor Wasserkeimen	Gehäuse: Kunststoff, weiß	**CONB34700745**

CONTI Sanitärarmaturen GmbH | Hauptstraße 98 | 35435 Wettenberg | Deutschland | Tel. +49 641 982210 | Fax +49 641 9822150 | info@conti.plus

AF Handbrause endständiger Hohlfaser-Membranfilter | Schutz vor Legionellen



© Aqua *free* GmbH

AF Handbrause mit integrierter Hohlfasermembran und sofortigem Schutz vor Legionellen

- Zum Austausch einer vorhandenen Handbrause, Montage an vorhandenem Duschschlauch
- Legionellenrückhalt zu 99,99999 % aus dem Wasser
- Nutzungsdauer: bis zu 2 Monaten
- Einsatz auch bei thermischer und chemischer Desinfektion im Sanierungsfall
- Gehäuse: Kunststoff, weiß

Abmessungen (LxØ):	220x44 mm
Anschluss:	G 1/2“ Außengewinde
Durchflussleistung (5 bar, 30 °C):	initial 10 l/min
Betriebsdruck (max.):	5 bar
Betriebstemperatur (max.):	60 °C (70 °C maximal 30 min über Gesamtnutzungsdauer)

Bezeichnung	Anwendung	Material / Farbe	Bestellnummer
AF Handbrause endständiger Hohlfaser-Membranfilter	Schutz vor Legionellen	Gehäuse: Kunststoff, weiß	**CONB31700604**

AF Handbrause endständiger Hohlfaser-Membranfilter | Schutz vor Legionellen



© Aqua *free* GmbH

AF Handbrause mit integrierter Hohlfasermembran und sofortigem Schutz vor Legionellen

- Zum Austausch einer vorhandenen Handbrause, Montage an vorhandenem Duschschlauch
- Legionellenrückhalt zu 99,99999 % aus dem Wasser
- Nutzungsdauer: bis zu 2 Monaten
- Einsatz auch bei thermischer und chemischer Desinfektion im Sanierungsfall
- Gehäuse: Kunststoff, verchromt

Abmessungen (LxØ):	220x44 mm
Anschluss:	G 1/2“ Außengewinde
Durchflussleistung (5 bar, 30 °C):	initial 10 l/min
Betriebsdruck (max.):	5 bar
Betriebstemperatur (max.):	60 °C (70 °C maximal 30 min über Gesamtnutzungsdauer)

Bezeichnung	Anwendung	Material / Farbe	Bestellnummer
AF Handbrause endständiger Hohlfaser-Membranfilter	Schutz vor Legionellen	Gehäuse: Kunststoff, verchromt	**CONB31710656**

AF Handbrause 3M endständiger Hohlfaser-Membranfilter | Schutz vor Legionellen

NEU



© Aqua *free* GmbH

AF Handbrause mit Wechselkartusche Hohlfasermembran, bis zu 3 Monaten Schutz

- Zum Austausch einer vorhandenen Handbrause, Montage an vorhandenem Duschschlauch
- austauschbare Hohlfasermembran-Wechselkartusche
- Keimrückhalt zu 99,99999 % aus dem Wasser (7 Log-Stufen)
- Nutzungsdauer von bis zu 3 Monaten (abhängig von Wasserqualität, Druckverhältnissen, Benutzungsfrequenz)

Nutzungsdauer:	bis zu 3 Monaten
Gehäuse:	ABS, verchromt
Abmessungen:	L 263 mm; Griff Ø 47 mm; Kopf Ø 92 mm
Anschluss:	G ½" Außengewinde
Durchflussleistung:	11 l/min (bei 3 bar und 20 °C); 15 l/min (bei 5 bar und 20 °C)
Betriebsdruck (max.):	5 bar
Betriebstemperatur (max.)	60 °C (70 °C maximal 30 min über Gesamtnutzungsdauer)

Lieferumfang inkl. Wechselkartusche 1 Stück.

Bezeichnung	Anwendung	Material / Farbe	Bestellnummer
AF Handbrause 3M mit Wechselkartusche endständiger Hohlfaser-Membranfilter	Schutz vor Legionellen	ABS, verchromt	**CONB31702223**

AF Handbrause 5M endständiger Hohlfaser-Membranfilter | Schutz vor Legionellen

NEU



© Aqua *free* GmbH

AF Handbrause mit Wechselkartusche Hohlfasermembran, bis zu 5 Monaten Schutz

- Zum Austausch einer vorhandenen Handbrause, Montage an vorhandenem Duschschlauch
- austauschbare Hohlfasermembran-Wechselkartusche
- Keimrückhalt zu 99,99999 % aus dem Wasser (7 Log-Stufen)
- Nutzungsdauer von bis zu 5 Monaten (abhängig von Wasserqualität, Druckverhältnissen, Benutzungsfrequenz)

Nutzungsdauer:	bis zu 5 Monaten
Gehäuse:	ABS, verchromt
Abmessungen:	L 263 mm; Griff Ø 47 mm; Kopf Ø 92 mm
Anschluss:	G ½" Außengewinde
Durchflussleistung:	11 l/min (bei 3 bar und 20 °C); 15 l/min (bei 5 bar und 20 °C)
Betriebsdruck (max.):	5 bar
Betriebstemperatur (max.)	60 °C (70 °C maximal 30 min über Gesamtnutzungsdauer)

Lieferumfang inkl. Wechselkartusche 1 Stück.

Bezeichnung	Anwendung	Material / Farbe	Bestellnummer
AF Handbrause 5M mit Wechselkartusche endständiger Hohlfaser-Membranfilter	Schutz vor Legionellen	ABS, verchromt	**CONB31702116**

CONTI Sanitärarmaturen GmbH | Hauptstraße 98 | 35435 Wettenberg | Deutschland | Tel. +49 641 982210 | Fax +49 641 9822150 | info@conti.plus

AF Wechselkartusche für Handbrause 3M | Schutz vor Legionellen

NEU



© Aqua *free* GmbH

AF Wechselkartusche Hohlfasermembran für Handbrause 3M, bis zu 3 Monaten Schutz

- Zum Austausch einer vorhandenen Wechselkartusche Hohlfasermembran
- Legionellenrückhalt zu 99,99999 % aus dem Wasser

Nutzungsdauer: bis zu 3 Monaten
Abmessungen (LxØ): 200 x 34,8 mm
Durchflussleistung: 11 l/min (bei 3 bar und 20 °C)
15 l/min (bei 5 bar und 20 °C)
Betriebsdruck (max.): 5 bar
Betriebstemperatur (max.): 60 °C (70 °C maximal 30 min über Gesamtnutzungsdauer)

Bezeichnung	Anwendung	Material / Farbe	Bestellnummer
AF Wechselkartusche Hohlfasermembran für Handbrause 3M	Schutz vor Legionellen	Kunststoff, weiß	**CONB31802146**

AF Wechselkartusche für Handbrause 5M | Schutz vor Legionellen

NEU



© Aqua *free* GmbH

AF Wechselkartusche Hohlfasermembran für Handbrause 5M, bis zu 5 Monaten Schutz

- Zum Austausch einer vorhandenen Wechselkartusche Hohlfasermembran
- Legionellenrückhalt zu 99,99999 % aus dem Wasser

Nutzungsdauer: bis zu 5 Monaten
Abmessungen (LxØ): 200 x 34,8 mm
Durchflussleistung: 11 l/min (bei 3 bar und 20 °C)
15 l/min (bei 5 bar und 20 °C)
Betriebsdruck (max.): 5 bar
Betriebstemperatur (max.): 60 °C (70 °C maximal 30 min über Gesamtnutzungsdauer)

Bezeichnung	Anwendung	Material / Farbe	Bestellnummer
AF Wechselkartusche Hohlfasermembran für Handbrause 5M	Schutz vor Legionellen	Kunststoff, weiß	**CONB31802117**

AF Verbindungsstück für Handbrause 3M | 5M

NEU



© Aqua *free* GmbH

AF Verbindungsstück für Handbrause 3M | 5M

Als Ersatz für Filterkartusche.

- Zur Weiterverwendung der Handbrause, wenn kein Legionellenschutz erforderlich ist.
- schont Umwelt und Budget

Abmessungen (LxØ): 200x34,8 mm

Bezeichnung	Material / Farbe	Bestellnummer
AF Verbindungsstück für Handbrause 3M/5M	Kunststoff, weiß	**CONB31002118**

AF Handbrause endständiger Hohlfaser-Membranfilter | Schutz vor Legionellen



© Aqua *free* GmbH

AF Handbrause mit Wechselkartusche endständiger Hohlfaser-Membranfilter zum Schutz vor Legionellen

- Zum Austausch einer vorhandenen Handbrause, Montage an vorhandenem Duschschlauch
- für Wechselkartusche Hohlfasermembran
- verstellbarer Wasserstrahl
- Legionellenrückhalt zu 99,99999 % aus dem Wasser

Nutzungsmenge:	bis zu 1200 l
Gehäuse:	ABS, verchromt
Abmessungen (LxBxØ):	270x80x50 mm
Anschluss:	G 1/2“ Außengewinde
Durchflussleistung (2 bar):	7 l/min
Betriebsdruck (max.):	5 bar
Betriebstemperatur (max.):	40 °C (70 °C maximal 30 min über Gesamtnutzungsdauer)

Lieferumfang inkl. Wechselkartusche 1 Stück.

Bezeichnung	Anwendung	Material / Farbe	Bestellnummer
AF Handbrause mit Wechselkartusche endständiger Hohlfaser-Membranfilter	Schutz vor Legionellen	ABS, verchromt	**CONB31810648**

AF Wechselkartusche | Schutz vor Legionellen



© Aqua *free* GmbH

AF Wechselkartusche Hohlfasermembran für Handbrause Chrom, zum Schutz vor Legionellen

- Zum Austausch einer vorhandenen Wechselkartusche Hohlfasermembran
- Legionellenrückhalt zu 99,99999 % aus dem Wasser

Nutzungsmenge:	bis zu 1200 l
Abmessungen (LxØ):	144,5x23,8 mm
Durchflussleistung (2 bar):	7 l/min
Betriebsdruck (max.):	5 bar
Betriebstemperatur (max.):	40 °C (70 °C maximal 30 min über Gesamtnutzungsdauer)

Bezeichnung	Anwendung	Material / Farbe	Bestellnummer
AF Wechselkartusche Hohlfasermembran für Handbrause	Schutz vor Legionellen	Kunststoff, weiß	**CONB31801085**

CONTI Sanitärarmaturen GmbH | Hauptstraße 98 | 35435 Wettenberg | Deutschland | Tel. +49 641 98221 0 | Fax +49 641 98221 50 | info@conti.plus

AF WT-Armatur endständiger Hohlfaser-Membranfilter | Schutz vor Legionellen



© Aqua *free* GmbH

AF endständiger Waschtisch- oder Spültisch-Standarmaturenfilter mit integrierter Hohlfasermembran und sofortigem Schutz vor Legionellen

- Zur Installation an vorhandener Waschtisch-/Standarmatur mit Schnellkupplungsadapter
- Legionellenrückhalt zu 99,99999 % aus dem Wasser
- Nutzungsdauer: bis zu 2 Monaten
- Einsatz auch bei thermischer und chemischer Desinfektion im Sanierungsfall
- Gehäuse: Kunststoff, weiß; hygienisches Design zur Vermeidung retrograder Kontamination

Abmessungen (LxØxH): 105x44x51 mm
Durchflussleistung (5 bar, 30 °C): initial 10 l/min
Betriebsdruck (max.): 5 bar
Betriebstemperatur (max.): 60 °C (70 °C maximal 30 min über Gesamtnutzungsdauer)

Hinweis:
Kupplungsadapter M22/M24 notwendig

Bezeichnung	Anwendung	Material / Farbe	Bestellnummer
AF endständiger Waschtisch- oder Spültisch-Standarmaturenfilter	Schutz vor Legionellen	Gehäuse: Kunststoff, weiß	**CONB33700664**

AF WT-Armatur endständiger Hohlfaser-Membranfilter | Schutz vor Wasserkeimen



Baclyser® TL (2M)
© Aqua *free* GmbH

AF endständiger Waschtisch- oder Spültisch-Standarmaturenfilter mit integrierter Hohlfasermembran und sofortigem Schutz vor wassergebundenen Keimen

- Zur Installation an vorhandener Waschtisch-/Standarmatur mit Schnellkupplungsadapter
- Rückhaltevermögen (alle Wasserkeime, u. a. Legionellen): 7 Log-Stufen Brevundimonas diminuta
- Nutzungsdauer: bis zu 2 Monaten
- Einsatz auch bei chemischer Desinfektion im Sanierungsfall
- Gehäuse: Kunststoff, weiß; hygienisches Design zur Vermeidung retrograder Kontamination
- CE-gekennzeichnetes Medizinprodukt; CE

Abmessungen (LxØxH): 105x44x51 mm
Durchflussleistung (5 bar, 30 °C): initial 10 l/min
Betriebsdruck (max.): 5 bar
Betriebstemperatur (max.): 60 °C (70 °C maximal 30 min über Gesamtnutzungsdauer)

Hinweis:
Kupplungsadapter M22/M24 notwendig

Bezeichnung	Anwendung	Material / Farbe	Bestellnummer
AF endständiger Waschtisch- oder Spültisch-Standarmaturenfilter	Schutz vor Wasserkeimen	Gehäuse: Kunststoff, weiß	**CONB36700746**

CONTI



© Aqua *free* GmbH

AF Brausekopf endständiger Hohlfaser-Membranfilter | Schutz vor Wasserkeimen



© Aqua *free* GmbH

AF Brausekopf mit integrierter Hohlfasermembran zum sofortigen Schutz vor Wasserkeimen

- Zum Austausch eines vorhandenen Brausekopfes bzw. Montage an Brausekopfadaptern
- Nutzungsdauer: bis zu 120 Tagen
- Rückhaltevermögen (alle Wasserkeime, u. a. Legionellen): 7 Log-Stufen Brevundimonas diminuta
- Gehäuse: Kunststoff, weiß; hygienisches Design zur Vermeidung retrograder Kontamination
- CE-gekennzeichnetes Medizinprodukt; CE

Abmessungen (LxØ):	155x61 mm
Anschluss:	G 1/2" Außengewinde
Durchflussleistung (5 bar, 30 °C):	initial 10 l/min
Betriebsdruck (max.):	5 bar
Betriebstemperatur (max.):	40 °C

Bezeichnung	Anwendung	Material / Farbe	Bestellnummer
AF Brausekopf endständiger Hohlfaser-Membranfilter	Schutz vor Wasserkeimen	Gehäuse: Kunststoff, weiß	**CONB35700443**

AF Montageadapter Brausekopf für Brausekopf endständiger Filter



© Aqua *free* GmbH

AF Montageadapter zur Wandinstallation Brausekopf endständiger Hohlfaser-Membranfilter

- Montagebogen 22° inklusive Rosette
- Gesamtmontagelänge inklusive Gewinde: 72 mm
- Messing, verchromt
- Anschluss: wassereinlaufseitig G 1/2" Außengewinde, wasserauslaufseitig G 1/2" Innengewinde
- Befestigungssicherung mit Madenschraube M3x3

Bezeichnung	Anwendung	Material / Farbe	Bestellnummer
AF Montageadapter Brausekopf	für Brausekopf endständiger Filter	Messing, verchromt	**CONB38001445**

Adapter Brausekopf endständiger Filter für Brauseköpfe CONHEAD GOLF, CITY, VESUV



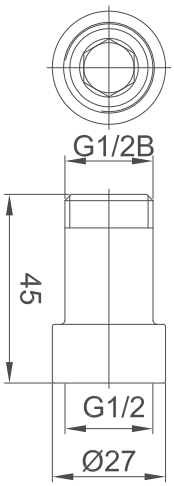

Beispiel: Anwendung



Adapter zum Anschluss eines endständigen Hohlfaser-Membranfilters für CONTI+ Brauseköpfe CONHEAD GOLF, CITY, VESUV

- Austausch der vorhandenen Brausekopfdüse
- Material: Kunststoff, schwarz
- mit 2 Stück Flachdichtungen 18,5x10x2 mm

Abmessungen (ØxH): (21–27)x45 mm
Anschlüsse: G 1/2 Innengewinde
G 1/2 B Außengewinde

Hinweis:
Keine Demontage des Brausekopfes erforderlich.

Bezeichnung	Anwendung	Bestellnummer
Adapter Brausekopf endständiger Filter für Brauseköpfe	CONHEAD GOLF, CITY, VESUV	**CONB38000156**

Adapter Brausekopf endständiger Filter für Brauseköpfe CONHEAD SHORTY, RAIN2



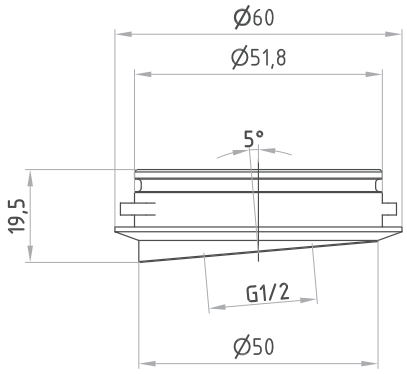

Beispiel: Anwendung



Adapter zum Anschluss eines endständigen Hohlfaser-Membranfilters für CONTI+ Brauseköpfe CONHEAD SHORTY und RAIN2

- Austausch des vorhandenen Regenbrausebodens
- Material: Kunststoff, schwarz
- mit Flachdichtung 18,5x10x2 mm

Abmessungen (ØxH): 60x19,5 mm
Anschluss: G 1/2 Innengewinde

Hinweis:
Keine Demontage des Brausekopfes erforderlich.

Bezeichnung	Anwendung	Bestellnummer
Adapter Brausekopf endständiger Filter für Brauseköpfe	CONHEAD SHORTY, RAIN2	**CONB38000023**

CONTI Sanitärarmaturen GmbH | Hauptstraße 98 | 35435 Wettenberg | Deutschland | Tel. +49 641 982210 | Fax +49 641 9822150 | info@conti.plus

Zubehör für Adapter Brausekopf endständiger Filter für Brauseköpfe



Probeentnahmeset CONHEAD CITY, SHORTY, VESUV, DN15

Zur fachgerechten Entnahme von Trinkwasserproben entsprechend DIN EN ISO 19485 für CONTI+ Brauseköpfe CITY, SHORTY und VESUV.

Bestehend aus:
- Steckaufsatz, feststehend, schwere massive Ausführung aus Messing, mit Flammrohr aus nichtrostendem Stahl 1.4301

Bezeichnung	Nennweite	Bestellnummer
Probeentnahmeset CONHEAD CITY, SHORTY, VESUV	DN15	**CONO350000**



Probeentnahmeset CONHEAD GOLF und RAIN2, DN15

Zur fachgerechten Entnahme von Trinkwasserproben entsprechend DIN EN ISO 19485 für CONTI+ Brauseköpfe GOLF und RAIN2.

Bestehend aus:
- Steckaufsatz, feststehend, schwere massive Ausführung aus Messing, mit Flammrohr aus nichtrostendem Stahl 1.4301

Bezeichnung	Nennweite	Bestellnummer
Probeentnahmeset CONHEAD GOLF, RAIN2	DN15	**CONO351000**

AF Adapter WT-Armaturen endständiger Filter | M22-Innengewinde mit/ohne Aqua-Stopp


© Aqua *free* GmbH

AF Adapter für Waschtisch-/Standarmatur zum Anschluss eines endständigen Hohlfaser-Membranfilters

Schnellverschlusskupplung mit M22-Innengewinde inklusive Dichtung, verchromt.
Mit und ohne Sicherheitsmechanismus Aqua-Stopp.

Bezeichnung	Material / Farbe	Ausführung	Bestellnummer
AF Adapter für Waschtisch-/Standarmatur, M22-Innengewinde	verchromt	mit Aqua-Stopp	**CONB38000296**
		ohne Aqua-Stopp	**CONB38000688**

AF Adapter WT-Armaturen endständiger Filter | M24-Außengewinde mit/ohne Aqua-Stopp


© Aqua *free* GmbH

AF Adapter für Waschtisch-/Standarmatur zum Anschluss eines endständigen Hohlfaser-Membranfilters

Schnellverschlusskupplung mit M24-Außengewinde inklusive Dichtung, verchromt.
Mit und ohne Sicherheitsmechanismus Aqua-Stopp.

Bezeichnung	Material / Farbe	Ausführung	Bestellnummer
AF Adapter für Waschtisch-/Standarmatur, M24-Außengewinde	verchromt	mit Aqua-Stopp	**CONB38000298**
		ohne Aqua-Stopp	**CONB38000689**

AF Inline Hohlfaser-Membranfilter 30 l/min | Schutz vor Wasserkeimen



Baclyser® IL3, IL5, IL10
© Aqua *free* GmbH

Kunststoffgehäuse mit integrierter Hohlfasermembran zum sofortigen Schutz vor Wasserkeimen

- Zur Positionierung im Trinkwasserleitungssystem
- Nutzungsdauer: abhängig vom Durchflussvolumen
- Durchflussvolumen: 56.000 l (Orientierungswert)
- Rückhaltevermögen (alle Wasserkeime, u. a. Legionellen): 7 Log-Stufen Brevundimonas diminuta
- Gehäuse: Kunststoff, weiß
- CE-gekennzeichnetes Medizinprodukt; CE

Abmessungen (LxØ): 210x68 mm
Anschluss: G 1/2" Außengewinde
Durchflussleistung (5 bar): 30 l/min
Betriebsdruck (max.): 5 bar
Betriebstemperatur (max.): 40 °C

Bezeichnung	Ausführung	Material / Farbe	Bestellnummer
AF Inline Hohlfaser-Membranfilter	30 l /min	Gehäuse: Kunststoff, weiß	**CONB30600881**

AF Inline Hohlfaser-Membranfilter 22 l/min | Schutz vor Wasserkeimen



Baclyser® IL3, IL5, IL10
© Aqua *free* GmbH

Kunststoffgehäuse mit integrierter Hohlfasermembran zum sofortigen Schutz vor Wasserkeimen

- Zur Positionierung im Trinkwasserleitungssystem
- Nutzungsdauer: abhängig vom Durchflussvolumen
- Durchflussvolumen: 13.000 l (Orientierungswert)
- Rückhaltevermögen (alle Wasserkeime, u. a. Legionellen): 7 Log-Stufen Brevundimonas diminuta
- Gehäuse: Kunststoff, weiß
- CE-gekennzeichnetes Medizinprodukt; CE

Abmessungen (LxØ): 210x68 mm
Anschluss: G 1/2" Außengewinde
Durchflussleistung (5 bar): 22 l/min
Betriebsdruck (max.): 5 bar
Betriebstemperatur (max.): 40 °C

Bezeichnung	Ausführung	Material / Farbe	Bestellnummer
AF Inline Hohlfaser-Membranfilter	22 l /min	Gehäuse: Kunststoff, weiß	**CONB30600882**

AF Inline Hohlfaser-Membranfilter 13 l/min | Schutz vor Wasserkeimen



Baclyser® IL3, IL5, IL10
© Aqua *free* GmbH

Kunststoffgehäuse mit integrierter Hohlfasermembran zum sofortigen Schutz vor Wasserkeimen

- Zur Positionierung im Trinkwasserleitungssystem
- Nutzungsdauer: abhängig vom Durchflussvolumen
- Durchflussvolumen: 3000 l (Orientierungswert)
- Rückhaltevermögen (alle Wasserkeime, u. a. Legionellen): 7 Log-Stufen Brevundimonas diminuta
- Gehäuse: Kunststoff, weiß
- CE-gekennzeichnetes Medizinprodukt; CE

Abmessungen (LxØ): 210x68 mm
Anschluss: G 1/2" Außengewinde
Durchflussleistung (5 bar): 13 l/min
Betriebsdruck (max.): 5 bar
Betriebstemperatur (max.): 40 °C

Bezeichnung	Ausführung	Material / Farbe	Bestellnummer
AF Inline Hohlfaser-Membranfilter	13 l /min	Gehäuse: Kunststoff, weiß	**CONB30600883**

AF Inline Hohlfaser-Membranfilter | Schutz vor Wasserkeimen



© Aqua *free* GmbH

Edelstahlgehäuse mit integrierter Hohlfasermembran zum sofortigen Schutz vor Wasserkeimen

- Zur Positionierung im Trinkwasserleitungssystem
- Nutzungsdauer: abhängig vom Durchflussvolumen
- Durchflussvolumen: 13.000 l (Orientierungswert)
- Rückhaltevermögen (alle Wasserkeime, u. a. Legionellen): 7 Log-Stufen Brevundimonas diminuta
- Gehäuse: Edelstahl
- CE-gekennzeichnetes Medizinprodukt; CE

Abmessungen (LxØ): 157x60,3 mm
Gewicht: 1,07 kg
Anschluss: G 1/2" Außengewinde
Durchflussleistung (5 bar): 25 l/min
Betriebsdruck (max.): 5 bar
Betriebstemperatur (max.): 60 °C (70 °C maximal 30 min über Gesamtnutzungsdauer)

Bezeichnung	Anwendung	Material / Farbe	Bestellnummer
AF Inline Hohlfaser-Membranfilter	Schutz vor Wasserkeimen	Gehäuse: Edelstahl	**CONB30601466**

CONTI Sanitärarmaturen GmbH | Hauptstraße 98 | 35435 Wettenberg | Deutschland | Tel. +49 641 98221 0 | Fax +49 641 98221 50 | info@conti.plus

AF Inline Filter Wechselkartusche | Schutz vor Wasserkeimen



Wechselkartusche Hohlfasermembran für Inline Filter Edelstahl, zum Schutz vor Wasserkeimen

- Zum Austausch einer vorhandenen Wechselkartusche Hohlfasermembran
- Nutzungsdauer: abhängig vom Durchflussvolumen
- Durchflussvolumen: 13.000 l (Orientierungswert)
- Rückhaltevermögen (alle Wasserkeime, u. a. Legionellen): 7 Log-Stufen Brevundimonas diminuta

Abmessungen (LxØ): 100,2x49,5 mm
Durchflussleistung (5 bar): 25 l/min
Betriebsdruck (max.): 5 bar
Betriebstemperatur (max.): 60 °C (70 °C maximal 30 min über Gesamtnutzungsdauer)

Bezeichnung	Anwendung	Bestellnummer
AF Inline Filter Wechselkartusche	Schutz vor Wasserkeimen	**CONB30601471**





SERVICE & INFORMATION

CONTI+ Kundenservice & Ansprechpartner





Service & Information

Serviceleistungen

CNX Inbetriebnahme 577
Verdrahtungsarbeiten 577
Einweisung Personal 578
Wartungsvertrag 578
Hygieneservice 578
Service Trinkwasserhygiene 579
Redox-Messung 579
Qualitätssicherung für Trinkwasser 581
Normen und Richtlnien 582

Kontakt

Kundenservice 585
Ansprechpartner 586
Gebietskarte 587
Allgemeine Geschäftsbedingungen 588

CONTI


CONTI
service
HOME
ANALYSE
PRODUKTE
Anzahl Betätigungen der letzten 30 Tage
Gerät
Betätigungen
Dusche 1
63
Dusche 2
55
Dusche 3
93
Anzahl Betätigungen
700
600
500
400
300
200
100
0
Jan 21
Feb 21
Mrz 21
Apr 21
Mai 21
Jun 21
Jul 21
Aug 21
Sep 21
Dez 21

CNX Inbetriebnahme



CNX Inbetriebnahme bis zu 64/150 Armaturen

Gebäudespezifische Parametrierung von bis zu 64/150 Armaturen anhand des vorliegenden Bestandsplans gemäß CONTI+ Standard unter Berücksichtigung folgender Kundenvorgaben (Änderung der Standard-Werkseinstellung):

- Gruppeneinteilung thermische Spülung, Kaltwasserspülung und Hygienespülung
- Wasserlaufzeiten Duschbetrieb, Hygienespülung, thermische Spülung
- Betriebszeiten, Auslösezeiten, Auslösefunktionen für Hygienespülung, thermische Spülung
- Softwareinstallation und Systemcheck an betriebsbereiter Anlage

Dies beinhaltet Einstellungen einzelner Gruppen. Kundenspezifische Einstellungen einzelner Armaturen werden gesondert abgerechnet.

Zuzüglich der Anfahrt – Kosten entsprechen den Kostensätzen für Kundenservicearbeiten.

Bezeichnung	Anzahl Armaturen	Bestellnummer
CNX Inbetriebnahme	bis zu 64 Armaturen	**CONO420000**
	bis zu 150 Armaturen	**CONO430000**

Verdrahtungsarbeiten / Bestandsaufnahme



Verdrahtungsarbeiten / Bestandsaufnahme pro Armaturen-Klemmstelle

der bauseits gemäß unseren Vorgaben bereits verlegten Leitungen durch CONTI+ Elektrofachkraft an CONTI+ Armaturen und der zugehörigen Steuereinheit.

- Begehung des Objektes mit Fachhandwerker
- Besichtigung und Aufnahme aller zu verdrahtenden CONTI+ Produkte
- Erstellen der Elektroanschlüsse der bereits gemäß CONTI+ Topologie bauseitig verlegten Elektroleitungen sowie fertig montierten Armaturen und Steuereinheiten (Lieferumfang CONTI+)
- Erstellen der Bestandspläne für die erforderliche Systemparametrisierung des CNX Wassermanagement-Systems anhand vorhandener Gebäudepläne
- Funktionstest der Armaturen (in Abhängigkeit des Baufortschritts)

Berechnung der Serviceleistung erfolgt pro Leitungsklemmstelle in Armatur- bzw. Steuereinheit zuzüglich der Anfahrt – Kosten entsprechen den Kostensätzen für Kundenservicearbeiten.

Die elektrische Verdrahtung darf nur von einer Elektrofachkraft gemäß DIN VDE 105-100 durchgeführt werden.

Bezeichnung	Ausführung	Bestellnummer
Verdrahtungsarbeiten / Bestandsaufnahme	pro Armaturen-Klemmstelle	**CONO450000**

CONTI Sanitärarmaturen GmbH | Hauptstraße 98 | 35435 Wettenberg | Deutschland | Tel. +49 641 982210 | Fax +49 641 9822150 | info@conti.plus

Einweisung Personal

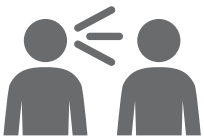

Einweisung Personal

- Durchführung eines Probelaufs der programmierten Funktionen wie Hygienespülung/thermische Desinfektion
- Einweisung des Betriebspersonals in Bedienung, Funktion und Wartung aller CONTI+ Anlagenkomponenten
- Erstellen eines Einweisungs- und Übergabeprotokolls

Zuzüglich der Anfahrt – Kosten entsprechen den Kostensätzen für Kundenservicearbeiten.

Bezeichnung	Ausführung	Bestellnummer
Einweisung Personal	an CONTI+ Anlagenkomponenten	**CONO440000**

Wartungsvertrag



Wartungsvertrag

für regelmäßige Wartungen durch den CONTI+ Kundenservice, zur Sicherstellung des Betriebs.

Zuzüglich der Anfahrt – Kosten entsprechen den Kostensätzen für Kundenservicearbeiten.

Bezeichnung	Ausführung	Bestellnummer
Wartungsvertrag	Unverbindlicher Kostenvoranschlag	**auf Anfrage**

Hygieneservice

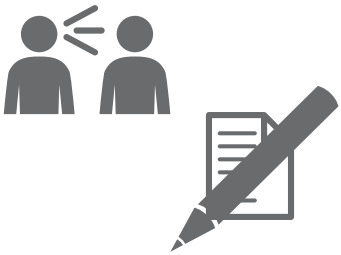

Einweisung Personal – Installation und Betrieb einer Dosieranlage Desinfektionslösung Trinkwasserhygiene

Einweisung des Betriebspersonals oder beauftragter Installationsfachkräfte zur Installation und Betrieb einer Dosieranlage Desinfektionslösung Trinkwasserhygiene.

- Anlagendokumentation
- Dokumentation der Betriebsparameter

Berechnung der Serviceleistung erfolgt pro Stunde, inklusive Dokumentation.

Zuzüglich der Anfahrt – Kosten entsprechen den Kostensätzen für Kundenservicearbeiten.

Bezeichnung	Ausführung	Bestellnummer
Einweisung Personal – Dosieranlage	pro Stunde	**CONO441000**

CONTI Sanitärarmaturen GmbH | Hauptstraße 98 | 35435 Wettenberg | Deutschland | Tel. +49 641 98221 0 | Fax +49 641 98221 50 | info@conti.plus

Service Trinkwasserhygiene



Prüfung Trinkwasserhygiene Bakterien, Pilze und Hefen, inkl. Dokumentation

Quantitative Gesamtkeimzahlbestimmung von Bakterien, Pilzen und Hefen mittels Trinkwasserhygiene-Test in einem nicht akkreditierten Verfahren.

- Entnahme einer Trinkwasserprobe an der Trinkwasseranlage vor Ort
- Rückführung der Probe bzw. des Teströhrchens ins Werk
- Inkubation des Tests im Wärmeschrank unter definierten Bedingungen
- Bewertung und Übermittlung der Testergebnisse und der Dokumentation
- Erstellung einer Handlungsempfehlung

Hinweis:
1 Stück Trinkwasserhygiene-Test im Service enthalten.

Zuzüglich der Anfahrt – Kosten entsprechen den Kostensätzen für Kundenservicearbeiten.

Bezeichnung	Ausführung	Bestellnummer
Service Trinkwasserhygiene	pro Beprobung	**CONO460020**

Redox-Messung bis einschließlich 10 Messstellen

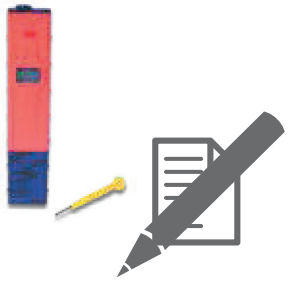

Redox-Messung

Durchführung von Redox-Messungen nach Vorgaben des Anlagenbetreibers einer Trinkwasserinstallation.

- Wasserprobeentnahme pro Mess- bzw. Zapfstelle
- Messung des Redoxpotenzials in Abhängigkeit von der Wassertemperatur
- Dokumentation der Messergebnisse im Messprotokoll
- unverbindliche Bewertung der Messergebnisse und Empfehlung bezüglich umzusetzender Aktivitäten

Zuzüglich der Anfahrt – Kosten entsprechen den Kostensätzen für Kundenservicearbeiten.

Bezeichnung	Ausführung	Bestellnummer
Redox-Messung	bis einschließlich 10 Messstellen	**CONO460010**
	mehr als 10 Messstellen, pro weitere Messstelle	**CONO460011**



Handlungsempfehlung

CONTI+ PRÄVENTIV | PERMANENT | AKUT

PRÄVENTIV
bei Planung, Bau und Wartung
- CONTI+ CNX Wassermanagement-System und CONTI+ Service APP
- elektronische Dusch- und Waschtischarmaturen mit automatischer Hygienespülung und Möglichkeit zur thermischen Desinfektion
- Desinfektionslösung zur Installationshygiene
- Anlagendesinfektion vor Inbetriebnahme

PERMANENT
im Betrieb und im Fall einer Gefährdung
- CONTI+ CNX Wassermanagement-System und CONTI+ Service APP
- elektronische Dusch- und Waschtischarmaturen mit automatischer Hygienespülung und Möglichkeit zur thermischen Desinfektion
- Desinfektionslösung zur mikrobiologischen Sanierung
- Desinfektionslösung zur Installationshygiene

AKUT
bei akuter Kontamination und Gefahr im Verzug
- endständige Filter zur Aufhebung eines Nutzungsverbotes
- Desinfektionslösung zur mikrobiologischen Sanierung
- CONTI+ CNX Wassermanagement-System und CONTI+ Service APP
- elektronische Dusch- und Waschtischarmaturen mit automatischer Hygienespülung und Möglichkeit zur thermischen Desinfektion

CONTI+ Service Trinkwasserhygiene

Qualitätssicherung für Trinkwasser

Trinkwasser schnell und einfach untersuchen – ohne Anzeigepflicht an das Gesundheitsamt.
Der Trinkwasserhygiene-Test dient zur quantitativen Bestimmung der mikrobiologischen Beeinträchtigung von Trinkwasser. Er stellt, ebenso wie das Nehmen der Probe und die Auswertung, keinen akkreditierten Test dar – somit entfällt die Anzeigepflicht an das zuständige Gesundheitsamt. Der Trinkwasseranlagenbetreiber kann daraufhin angepasste Maßnahmen zur Sicherstellung der Trinkwasserqualität durchführen.

CONTI+ Service Trinkwasserhygiene

Durch den CONTI+ Kundenservice oder durch den Betreiber mit dem Trinkwasserhygiene-Test quantitativ beproben und durch den CONTI+ Service Trinkwasserhygiene bewerten lassen.

CONTI+ Kundenservice mit Trinkwasserhygiene-Test beauftragen
- Professionelle Testdurchführung vor Ort beim Betreiber der Trinkwasserinstallation
- Rückführung der Proben zur CONTI Sanitärarmaturen GmbH
- Bebrüten und Bewerten der Proben im **CONTI+ Labor** durch mikrobiologische Fachkraft
- Erstellung einer detaillierten Handlungsempfehlung nach TrinkwV 2018 auf Basis der Prüfergebnisse durch die CONTI+ Anwendungstechnik
- Postalische Übersendung der Prüfberichte und Handlungsempfehlungen an den Auftraggeber



Oder alternativ:

Beprobung durch den Betreiber mit Beauftragung des CONTI+ Service Trinkwasserhygiene
- Testdurchführung durch den Betreiber der Trinkwasserinstallation vor Ort
- Portofreier Versand der Proben in einem wattierten Umschlag zur CONTI Sanitärarmaturen GmbH

Postadresse
CONTI Sanitärarmaturen GmbH
„RMA Hygiene Test“
Hauptstraße 98
35435 Wettenberg | Deutschland

- Bebrüten und Bewerten der Proben im **CONTI+ Labor** durch mikrobiologische Fachkraft
- Erstellung einer detaillierten Handlungsempfehlung nach TrinkwV 2018 auf Basis der Prüfergebnisse durch die CONTI+ Anwendungstechnik
- Postalische Übersendung der Prüfberichte und Handlungsempfehlungen an den Auftraggeber

CONTI Sanitärarmaturen GmbH | Hauptstraße 98 | 35435 Wettenberg | Deutschland | Tel. +49 641 98221 0 | Fax +49 641 98221 50 | info@conti.plus

Normen und Richtlinien

Hygiene im Sanitärraum

Technische Anforderungen an öffentliche, halböffentliche, gewerbliche und industrielle Sanitärräume in Bezug auf Funktions- und Nutzungssicherheit, Robustheit, Ökologie sowie auch deren Eignung für barrierefreie Nutzung und seit einigen Jahren vor allem auch hinsichtlich der Hygiene werden über eine Vielzahl an Normen, Richtlinien und Verordnungen definiert. In Deutschland gelten u.a. Trinkwasserverordnung, UBA-Leitlinien, DIN, VDI und DVGW-Regelwerke sowie Arbeitsstättenrichtlinien.

Besonderes Augenmerk wird bei allen Trinkwasseranlagen in Sanitärräumen auf die Sicherstellung der Trinkwasserqualität gelegt. Diese darf durch die Art und das Material der eingesetzten technischen Anlagen sowie des Betriebes und der Nutzung der Trinkwasseranlagen nicht in seiner Eignung für den menschlichen Gebrauch verändert werden.

Materialwahl
Die richtige und damit hygienisch einwandfreie Materialwahl: In den meisten Ländern liegt dabei besonderes Augenmerk auf den Nickel- und Bleigrenzwerten.

Konstruktive Sachverhalte
Ganz entscheidend für eine Trinkwasserinstallation für den bestimmungsgemäßen Betrieb ist die direkte Vermeidung von nicht oder nur bedingt durchströmten Installationsbereichen (Toträume oder Totstrecken). Die Oberflächenrauigkeiten aller wasserführenden Komponenten sind so gering wie möglich auszulegen.

Rohrleitungsplanung und Bauteilauslegung
Grundlage für alle Auslegungen von Rohrleitungen und Bauteilen in der Trinkwasserinstallation sind die Einhaltung der Technischen Regeln für die Trinkwasserinstallation der jeweiligen Länder.

Betriebstechnische Auslegung
Sicherstellung der Einhaltung der Temperaturbereiche.

Installation einer Trinkwasseranlage
Gut geplant kann es dennoch vorkommen, dass die praktische Umsetzung einer Trinkwasserinstallation nicht den Vorgaben entspricht, weil bei der Installation nicht alle Details beachtet werden.

Qualifikation des Betreibers
Während des konstanten Betriebes einer Anlage hat der Unternehmer oder sonstige Inhaber (Usl) den bestimmungsgemäßen Betrieb sicherzustellen.

Deutschland	IfSG	Gesetz zur Verhütung und Bekämpfung von Infektionskrankheiten beim Menschen (Infektionsschutzgesetz – IfSG)
	ArbStättVw	Verordnung über Arbeitsstätten (Arbeitsstättenverordnung – ArbStättV)
	AVBWasserV	Verordnung über Allgemeine Bedingungen für die Versorgung mit Wasser (AVBWasserV)
	TrinkwV	Verordnung über die Qualität von Wasser für den menschlichen Gebrauch (TrinkwV 2018)
	DIN EN 806	Technische Regeln für Trinkwasserinstallationen
	DIN EN 1717	Schutz des Trinkwassers vor Verunreinigungen in Trinkwasserinstallationen
	DIN 1988	Technische Regeln für Trinkwasserinstallationen
	DIN 50930-6	Korrosion der Metalle – Korrosion metallener Werkstoffe im Innern von Rohrleitungen, Behältern und Apparaten bei Korrosionsbelastung durch Wässer
	UBA	Umweltbundesamt Empfehlungen
	KTW	Kunststoff Trinkwasser Empfehlungen
	DVGW W 270	Vermehrung von Mikroorganismen auf Werkstoffen für den Trinkwasserbereich
	DVGW W 543	Druckfeste flexible Schlauchleitungen für Trinkwasserinstallationen
	DVGW W 551	Trinkwassererwärmungs- und Trinkwasserleitungsanlagen; Technische Maßnahmen zur Verminderung des Legionellenwachstums; Planung, Errichtung, Betrieb und Sanierung von Trinkwasser-Installationen
	DVGW W 553	Bemessung von Zirkulationssystemen in zentralen Trinkwassererwärmungsanlagen
	DIN 18040	Barrierefreies Bauen – Planungsgrundlagen
	VDI 3818	Öffentliche Sanitärräume
	VDI 6000	Ausstattung von und mit Sanitärräumen
	VDI 6023	Hygiene in Trinkwasserinstallationen – Anforderungen an Planung, Ausführung, Betrieb und Instandhaltung
	RKI	Empfehlungen der Kommission für Krankenhaushygiene und Infektionsprävention (KRINKO), Empfehlungen zur Händehygiene
	ZVSHK	Merkblätter/Fachinformationen zur Druckprüfung, Spülung, Inbetriebnahme, Hygiene

Österreich	ÖLMB	Österreichisches Lebensmittelbuch
	TWV	Verordnung des Bundesministers für soziale Sicherheit und Generationen über die Qualität von Wasser für den menschlichen Gebrauch
	ÖNORM B 2531	Technische Regeln für Trinkwasserinstallationen – Nationale Ergänzungen zu den ÖNORMEN EN 806-1 bis -5
	ÖNORM B 5019	Hygienerelevante Planung, Ausführung, Betrieb, Überwachung und Sanierung von zentralen Trinkwasser-Erwärmungsanlagen
	PROHYG 2.0	Organisation und Strategie der Krankenhaushygiene
	AGES Leitlinie Legionellen	Kontrolle und Prävention der reiseassoziierten Legionärskrankheit

CONTI Sanitärarmaturen GmbH | Hauptstraße 98 | 35435 Wettenberg | Deutschland | Tel. +49 641 982210 | Fax +49 641 9822150 | info@conti.plus



Für unsere Kunden im Einsatz – der unternehmenseigene CONTI+ Kundenservice

CONTI Sanitärarmaturen GmbH
Hauptstraße 98
35435 Wettenbeg

Tel. +49 641 98221 0
info@conti.plus
www.conti.plus

Ob Inbetriebnahmen, Verdrahtungsarbeiten, Wartungen, Einweisungen und Schulungen, der CONTI+ Kundenservice ist für Sie da!

Kundenservice

Hotline Deutschland	Tel. +49 180 CONTIPLUS +49 180 266 847 587 kundendienst@conti.plus
Hotline Österreich	Tel. +43 662 453 640 640 kundendienst@conti.plus
Hotline Schweiz	Tel. +41 71 7759450 kundendienst@conti.plus

Installations- und Wartungsvideos

https://www.youtube.com/channel/UCMd3Te3wmkiuhkgG8GPaLQQ

CONTI+ Kundenservice

Service | Beratung | Installation | Wartung | Mitarbeitereinweisung

Wir sind für Sie da!

Ob Anlagenbetreuung bei Problemfällen, Anlageninbetriebnahmen, Verdrahtungsarbeiten, Einweisungen und Schulungen für Anlagen betreuende Mitarbeiter oder regelmäßige Anlagenwartungen: Unser Kundenservice steht telefonisch als kostenlose Direkthilfe und vor Ort auf Anforderung mittels Formular zur Verfügung. Im Notfall auch 24 Stunden an 365 Tagen im Jahr. Durch die langjährige Erfahrung unserer qualifizierten Kundenservicemitarbeiter im Bereich Sanitär- und Elektroinstallation können Kundenanfragen stets schnell und zuverlässig gelöst werden.

Der CONTI Sanitärarmaturen GmbH Kundenservice ist erster Ansprechpartner bezüglich Sanierungs-, Renovierungs- und Umrüstungsmaßnahmen vor Ort. CONTI Sanitärarmaturen GmbH Service ist zuständig für die Betriebssicherheit von Sanitäranlagen. Das Abschließen von anlagenspezifischen Wartungsverträgen und somit regelmäßigen Kontroll-, Wartungs- und Vorbeugemaßnahmen erhöht die Anlagenfunktion. Ungewollten Ausfällen während des Betriebes kann so maßgeblich vorgebeugt werden.

Kundenservice-Anforderung

Zur Durchführung eines Kundenserviceeinsatzes ist es notwendig, die Kundenservice-Anforderung vollständig ausgefüllt und unterschrieben an uns zu senden. Das Formular steht Ihnen als Download auf unserer Website www.conti.plus/Service/Kundenservice zur Verfügung oder wird Ihnen auf Anfrage zugesendet. Ebenso finden Sie dort die gültigen Kostensätze unseres Kundenservices.

Um direkt zum Kundenservice-Anforderungsformular zu gelangen, nutzen Sie gerne den nebenstehenden QR-Code.





Wir sind für Sie da!

CONTI Sanitärarmaturen GmbH

Hauptstraße 98
35435 Wettenbeg

Tel. +49 641 98221 0
info@conti.plus
www.conti.plus

Vertriebsteam

Stefan Bollendorf
Gesamtvertriebsleitung D/AT

Tel. +49 641 98221 0
stefan.bollendorf@conti.plus

Martin Liese-Flügel
Verkaufsleitung Nord

Mobil +49 151 22018739
martin.liese-fluegel@conti.plus

Derk Cornelius
Verkaufsleitung Süd

Mobil +49 151 67237632
derk.cornelius@conti.plus

Vertriebsinnendienst

Nord

Tel. +49 641 98221 0
innendienst-nord@conti.plus

Süd

Tel. +49 641 98221 0
innendienst-sued@conti.plus

Objektservice & Anwendungstechnik

Anwendungstechnik

Tel. +49 641 98221 0
objektservice-anwendungstechnik@conti.plus

Objektservice Nord

Tel. +49 641 98221 0
objektservice-kalkulation@conti.plus

Objektservice Süd

Tel. +49 641 98221 0
objektservice-kalkulation@conti.plus

Key Account

Gewerblicher,
Halböffentlicher &
Industrieller Bereich

Mobil +49 151 16740417
gisbert.thoene@conti.plus

Ihren Gebiets-Ansprechpartner finden Sie auf **www.conti.plus**.

CONTI+ Kontakt

Gebietskarte & PLZ – Deutschland, Luxemburg und Österreich



Deutschland

Nord	
1	17000 – 25999
2	29000 – 32999 38000 – 39999
3	10000 – 16999
4	01000 – 09999 98000 – 99999
11	33000 – 33999 40000 – 48999 50000 – 53999 57000 – 59999
12	26000 – 28999 49000 – 49999

Süd	
6	90000 – 93999 95000 – 97999
7	80000 – 87999 89300 – 89499 94000 – 94999
8	68000 – 76719 77000 – 79999 88000 – 89299 89500 – 89999
9	34000 – 37699 60000 – 65999
10	54000 – 56999 66000 – 67999 76720 – 76999

Objekt- & Großhandelsbetreuer
Ihren Gebiets-Ansprechpartner finden Sie auch über den nebenstehenden QR-Code.

Luxemburg



Objekt- & Großhandelsbetreuer
Derk Cornelius
57632 Flammersfeld
Tel. +49 641 98221 0
Mobil +49 151 67237632
Fax +49 641 98221 50
derk.cornelius@conti.plus

Österreich

Objekt- & Großhandelsbetreuer
Herbert Bachler
8962 Gröbming | Österreich
Mobil +43 664 231891 0
Fax +43 3685 231894
herbert@bachler.at

Allgemeine Geschäftsbedingungen

Firma CONTI Sanitärarmaturen GmbH

Für unsere Angebote, Auftragsbestätigungen, Verkäufe und Lieferungen gelten die nachstehenden Geschäftsbedingungen ausschließlich. Sie gelten auch für alle zukünftigen Geschäfte, selbst, wenn wir im Einzelfall nicht ausdrücklich auf sie Bezug nehmen. Einkaufsbedingungen des Kunden (Käufer bzw. Besteller) werden nicht Vertragsinhalt, auch wenn ihnen nicht ausdrücklich widersprochen wurde. Im Einzelfall getroffene, individuelle Vereinbarungen mit dem Käufer (einschließlich Nebenabreden, Ergänzungen und Änderungen) haben in jedem Fall Vorrang vor diesen Allgemeinen Geschäftsbedingungen. Für den Inhalt derartiger Vereinbarungen ist, vorbehaltlich des Gegenbeweises, ein schriftlicher Vertrag bzw. unsere schriftliche Bestätigung maßgebend. Unsere Geschäftsbedingungen gelten nur gegenüber Unternehmen im Sinne von §§ 14, 310 Abs. 1 BGB.

I. Angebot

1. Die zu dem Angebot gehörigen Unterlagen wie Abbildungen, Zeichnungen, Gewichts- und Maßangaben sind nur annähernd maßgebend, soweit sie nicht ausdrücklich als verbindlich bezeichnet sind. An Kostenvoranschlägen, Kalkulationen, Zeichnungen und anderen Unterlagen behalten wir uns Eigentums- und Urheberrecht vor. Dies gilt auch für solche schriftlichen Unterlagen, die als „vertraulich" bezeichnet sind. Vor ihrer Weitergabe an Dritte bedarf der Kunde unserer ausdrücklichen schriftlichen Zustimmung.

2. Die Angebotspreise sind freibleibend.

3. Die Bestellung der Ware durch den Kunden gilt als verbindliches Vertragsangebot. Sofern sich aus der Bestellung nichts anderes ergibt, sind wir berechtigt, dieses Vertragsangebot innerhalb zwei Wochen nach seinem Zugang bei uns anzunehmen.

4. Die Annahme kann entweder schriftlich (z.B. durch Auftragsbestätigung) oder durch Auslieferung der Ware an den Kunden erklärt werden.

II. Umfang der Lieferung

Für den Umfang der Lieferung ist unsere schriftliche Auftragsbestätigung maßgebend, im Falle eines Angebotes mit zeitlicher Bindung und fristgemäßer Annahme das Angebot, sofern keine Auftragsbestätigung erfolgt.

III. Lieferzeit

1. Angaben betreffend Lieferzeiten bzw. Terminen sind stets nur annähernd und unverbindlich. Haben wir im Einzelfall die Lieferzeit ausdrücklich als verbindlich zugesagt, so beginnt sie erst nach Klärung sämtlicher Einzelheiten der auszuführenden Lieferung, insbesondere aller technischen Fragen und nur bei rechtzeitiger und vollständiger Erfüllung der Vertragspflichten des Kunden zu laufen. Die Einrede des nicht erfüllten Vertrages bleibt vorbehalten.

2. Die Lieferzeit verlängert sich angemessen bei Maßnahmen im Rahmen von Arbeitskämpfen, insbesondere Streik und Aussperrung sowie beim Eintritt unvorhergesehener Hindernisse, die außerhalb unseres Willens liegen, soweit solche Hindernisse nachweislich auf die Fertigstellung oder Ablieferung des Liefergegenstandes von erheblichem Einfluss sind. Dies gilt auch, wenn die Umstände bei Unterlieferanten eintreten. Die vorbezeichneten Umstände sind auch dann von uns nicht zu vertreten, wenn sie während eines bereits vorliegenden Verzuges entstehen. Beginn und Ende derartiger Hindernisse werden wir in wichtigen Fällen dem Kunden baldmöglichst mitteilen.

3. Die Lieferfrist ist eingehalten, wenn bis zu ihrem Ablauf der Liefergegenstand das Werk verlassen hat.

4. Kommt der Kunde in Annahmeverzug oder verletzt er sonstige Mitwirkungspflichten, so sind wir berechtigt, den uns insoweit entstandenen Schaden, einschließlich etwaiger Mehraufwendungen, ersetzt zu verlangen. Weitergehende Rechte und Ansprüche bleiben unberührt.

5. Sofern die Voraussetzungen von Ziffer 4. vorliegen, geht die Gefahr eines zufälligen Untergangs oder einer zufälligen Verschlechterung der Kaufsache in dem Zeitpunkt auf den Kunden über, in dem dieser in Annahme- oder Schuldnerverzug geraten ist.

6. Bei Bestellungen, die auf Abruf erteilt werden, gilt als Lieferzeit der zwischen dem Kunden und uns vereinbarte Zeitraum. Erfolgt der Abruf nicht innerhalb einer von uns festgesetzten angemessenen Nachfrist, steht es uns frei, die Lieferung und Berechnung durchzuführen oder aber vom Kaufvertrag zurückzutreten und einen Anspruch auf Schadenersatz geltend zu machen.

IV. Preise, Zahlungsbedingungen

1. Sofern sich aus dem Angebot oder der Auftragsbestätigung nichts anderes ergibt, gelten unsere am Tage der Lieferung gültigen Preise „ab Werk", ausschließlich Verpackung. Diese wird gesondert in Rechnung gestellt. Zu den Preisen kommt die Mehrwertsteuer in der jeweiligen bei Lieferung geltenden gesetzlichen Höhe hinzu.

2. Der Abzug von Skonto bedarf besonderer schriftlicher Vereinbarung. Sofern sich aus der Auftragsbestätigung nichts anderes ergibt, ist die Vergütung netto (ohne Abzug) innerhalb 30 Tagen ab Rechnungsstellung zur Zahlung fällig. Kundendienstrechnungen sind sofort netto fällig. Für Barvorauszahlungen vergüten wir 3%, für Barzahlungen innerhalb 10 Tagen ab Rechnungsdatum 2% Skonto. Kommt der Kunde in Zahlungsverzug, so sind wir berechtigt, Verzugszinsen in Höhe von 9% über dem Basiszinssatz gemäß § 247 BGB zu fordern. Wir behalten uns die Geltendmachung eines weitergehenden Verzugsschadens vor. Nach Vertragsabschluss bekanntwerdende Umstände, die die Kreditwürdigkeit des Kunden zu mindern geeignet sind, haben die sofortige Fälligkeit unserer gesamten Forderungen zur Folge und berechtigen uns, Sicherheitsleistung zu verlangen.

CONTI Sanitärarmaturen GmbH | Hauptstraße 98 | 35435 Wettenberg | Deutschland | Tel. +49 641 98221 0 | Fax +49 641 98221 50 | info@conti.plus
www.conti.plus | CONVKF1010DE | Preise ohne MwSt. | gültig ab 01/2021 | Druckfehler und Irrtümer sowie technische und maßliche Änderungen vorbehalten

3. Aufrechnungsrechte stehen dem Kunden nur zu, wenn seine Gegenansprüche rechtskräftig festgestellt, unbestritten oder von uns anerkannt sind. Außerdem ist er zur Ausübung eines Zurückbehaltungsrechts nur insoweit befugt, als es auf dem gleichen Vertragsverhältnis beruht.

4. Bestellungen im Wert bis zu 1.500 Euro Nettowarenwert liefern wir im deutschen Frachtverkehr ab Werk. Die Verpackung, Fracht und Rollgeld gehen zulasten des Kunden. Pauschal 12 Euro. Post-, Paketdienst- und Expressgutversand erfolgt zulasten des Kunden. Bei Neukunden behalten wir uns bei den ersten drei Bestellungen eine Lieferung gegen Vorkasse vor. Lieferungen im Wert über 1.500 Euro liefern wir im deutschen Frachtverkehr frei Station.

5. Kistenverpackungen werden zu Selbstkosten berechnet, wobei 2/3 des Betrages bei Franko-Rücksendung der unbeschädigten Kisten gutgeschrieben werden. Verschläge und Sonderkisten sowie Einwegverpackungen werden nicht zurückgenommen.

6. Rückgaben gelieferter und mangelfreier Waren dürfen nur nach Vorlage unseres schriftlichen Einverständnisses erfolgen. Für alle Warenrückgaben setzen wir auf der Gutschrift 35% der Vergütung an Bearbeitungskosten ab. Erforderliche Aufarbeitungs- und Neuverpackungskosten werden gesondert berechnet. Die Rücktransportgefahr und die Rücktransportkosten tragen der Kunde. Es werden nur kostenfreie Rücksendungen jeglicher Art nach vorheriger Absprache bzw. Genehmigung der CONTI Sanitärarmaturen GmbH angenommen.

7. Unsere Handelsvertreter sind nicht zum Inkasso berechtigt.

V. Gefahrenübergang und Entgegennahme

1. Sofern sich aus der Auftragsbestätigung nichts anderes ergibt, ist die Lieferung „ab Werk" vereinbart. Transport- und alle sonstigen Verpackungen nach Maßgabe der Verpackungsordnung werden nicht zurückgenommen; ausgenommen sind Paletten und die unter Abschnitt IV. Ziffer 5. aufgeführten Gegenstände. Der Kunde ist verpflichtet, für eine Entsorgung der Verpackungen auf eigene Kosten zu sorgen.

2. Sofern der Kunde es wünscht, werden wir die Sendung gegen Transportschäden sowie sonstige versicherbare Risiken versichern. Die insoweit anfallenden Kosten trägt der Kunde.

3. Die Gefahr geht mit der Absendung der Lieferteile auf den Kunden über, und zwar auch dann, wenn Teillieferungen erfolgen oder wir noch andere Leistungen, z.B. die Versendungskosten oder Anfuhr und Aufstellung, übernommen haben. Die Versandart behalten wir uns vor.

4. Verzögert sich die Übergabe oder der Versand infolge von Umständen, die der Kunde zu vertreten hat, so geht die Gefahr vom Tage der Mitteilung der Bereitstellung ab auf den Kunden über; auf Wunsch und Kosten des Kunden bewirken wir die Versicherung der zu liefernden Ware.

5. Gelieferte Teile sind, auch wenn sie unwesentliche Mängel aufweisen, vom Kunde unbeschadet der Rechte aus Abschnitt VIII. entgegenzunehmen.

6. Teillieferungen sind zulässig.

VI. Eigentumsvorbehalt

1. Wir behalten uns das Eigentum an der gelieferten Ware bis zum Eingang aller Zahlungen aus dem Vertrag vor. Bei vertragswidrigem Verhalten des Kunden, insbesondere bei Zahlungsverzug, sind wir berechtigt, die Ware zurückzunehmen. In der Zurücknahme durch uns liegt kein Rücktritt vom Vertrag vor, es sei denn, wir hätten dies ausdrücklich schriftlich erklärt. Nach der Rücknahme sind wir zur Verwertung befugt. Der Verwertungserlös ist auf die Verbindlichkeiten des Kunden – abzüglich angemessener Verwertungskosten – anzurechnen.

2. Der Kunde ist verpflichtet, die gelieferte Ware pfleglich zu behandeln, insbesondere ist er verpflichtet, diese auf eigene Kosten gegen Feuer, Wasserschäden und Diebstahl ausreichend zum Neuwert zu versichern. Sofern Wartungs- und Inspektionsarbeiten erforderlich sind, muss der Kunde diese auf eigene Kosten rechtzeitig durchführen.

3. Bei Pfändungen oder sonstigen Eingriffen Dritter hat uns der Kunde unverzüglich schriftlich zu benachrichtigen, damit wir Klage gemäß § 771 ZPO erheben können. Soweit der Dritte nicht in der Lage ist, uns die gerichtlichen oder außergerichtlichen Kosten einer Klage gemäß § 771 ZPO zu erstatten, haftet der Kunde für die uns entstandenen Kosten.

4. Der Kunde ist berechtigt, die unter Eigentumsvorbehalt stehende Ware im ordentlichen Geschäftsgang weiter zu verkaufen; er tritt uns jedoch bereits jetzt alle aus der Weiterveräußerung resultierenden Forderungen gegen seine Abnehmer oder Dritte mit allen damit verbundenen Rechten in Höhe des Endbetrages (einschließlich MwSt.) unserer Rechnung ab, und zwar unabhängig davon, ob die Ware ohne oder nach Vereinbarung weiterverkauft worden ist. Zur Einziehung dieser Forderung bleibt der Kunde auch nach der Abtretung ermächtigt. Unsere Befugnis, die Forderung selbst einzuziehen, bleibt hiervon unberührt. Wir verpflichten uns jedoch, die Forderung nicht einzuziehen, solange der Kunde seinen Zahlungsverpflichtungen fristgerecht und vollständig nachkommt, nicht in Zahlungsverzug gerät und insbesondere kein Antrag auf Eröffnung eines Insolvenzverfahrens gestellt ist oder Zahlungseinstellung vorliegt. Wird die Einziehungsbefugnis wirksam, so können wir verlangen, dass der Kunde uns die abgetretene Forderung und deren Schuldner bekannt gibt, alle zum Einzug erforderlichen Angaben macht, die dazugehörigen Unterlagen aushändigt und dem Schuldner (Dritten) die Abtretung mitteilt.

5. Die Verarbeitung oder Umbildung der Eigentumsvorbehaltsware durch den Kunden wird stets für uns vorgenommen. Wird die Eigentumsvorbehaltsware mit anderen, uns nicht gehörenden Gegen-

Allgemeine Geschäftsbedingungen

Firma CONTI Sanitärarmaturen GmbH

ständen verarbeitet, so erwerben wir das Miteigentum an der neuen Sache im Verhältnis des Wertes der Eigentumsvorbehaltsware (Faktura-Endbetrag einschl. MwSt.) zu dem der anderen verarbeiteten Gegenstände zurzeit der Verarbeitung. Für die durch Verarbeitung entstehende Sache gilt im Übrigen das Gleiche wie für die unter Vorbehalt gelieferte Ware.

6. Wird die Eigentumsvorbehaltsware mit anderen, uns nicht gehörenden Gegenständen untrennbar vermischt, so erwerben wir das Miteigentum an der neuen Sache im Verhältnis des Wertes der Eigentumsvorbehaltsware (Faktura-Endbetrag einschl. MwSt.) zu dem der anderen vermischten Gegenstände zum Zeitpunkt der Vermischung. Erfolgt die Vermischung in der Weise, dass die Sache des Kunden als Hauptsache anzusehen ist, so gilt als vereinbart, dass der Kunde uns anteilmäßig Miteigentum überträgt. Der Kunde verwahrt das so entstandene Alleineigentum oder Miteigentum für uns.

7. Der Kunde tritt uns zur Sicherung unserer Forderungen gegen ihn auch die Forderungen ab, die durch die Verbindung der Kaufsache mit einem Grundstück gegen einen Dritten erwachsen.

8. Wir verpflichten uns, die uns zustehenden Sicherheiten auf Verlangen des Kunden insoweit freizugeben, als der realisierbare Wert unserer Sicherheiten die zu sichernden Forderungen um mehr als 10% übersteigt; die Auswahl der freizugebenden Sicherheiten obliegt uns.

VII. Mängelrügen

1. Die Gewährleistungsrechte des Kunden setzen voraus, dass dieser seinen nach § 377 HGB geschuldeten Untersuchungs- und Rügeobliegenheiten ordnungsgemäß nachgekommen ist. Der Kunde ist verpflichtet, die gelieferten Teile unverzüglich nach Empfang zu untersuchen.

2. Mängelrügen sind bei offensichtlichen Mängeln unverzüglich innerhalb von 8 Tagen nach Empfang schriftlich an uns zu richten und werden nur insoweit berücksichtigt, als sich die Ware noch im Zustand der Anlieferung befindet. Bei begründeten Beanstandungen, behalten wir uns vor, die mangelhafte Ware zu ersetzen oder nachzubessern. Versäumt der Kunde die ordnungsgemäße Untersuchung und/oder Mängelanzeige, ist unsere Haftung für den nicht bzw. nicht rechtzeitig oder nicht ordnungsgemäß angezeigten Mangel nach den gesetzlichen Vorschriften ausgeschlossen.

3. Andere Mängel und etwa eintretende Folgeschäden müssen uns unverzüglich, spätestens jedoch innerhalb von 2 Wochen, nachdem sie entdeckt wurden oder hätten entdeckt werden können, gemeldet sein. Der Kunde muss dafür sorgen, dass unverzüglich alle erforderlichen Maßnahmen zur Schadensminderung getroffen werden. Uns ist Gelegenheit zu geben, die mangelhaften Teile und die Schäden an Ort und Stelle in unverändertem Zustand zu besichtigen.

VIII. Haftung für Mängel der Lieferung

Für Mängel der Lieferung haften wir mit folgenden Ansprüchen wie folgt.

1. Teile, die sich aufgrund eines vor dem Gefahrübergang liegenden Umstandes, insbesondere wegen fehlerhafter Bauart, schlechter Werkstoffe oder mangelhafter Ausführung, als mangelhaft herausstellen, werden nach unserer Wahl nachgebessert oder neu geliefert. Ersetzte Teile sind vom Kunden zurückzugewähren. Schlägt die Nachbesserung fehl (§ 440 S. 2 BGB) oder ist auch die nachgelieferte Sache mangelhaft, kann der Kunde die vertragliche Vergütung angemessen mindern oder vom Vertrag zurücktreten. Bei unerheblichen Mängeln ist der Rücktritt ausgeschlossen. In allen Fällen unberührt bleiben die gesetzlichen Sondervorschriften bei Endlieferung der unverarbeiteten Ware an einen Verbraucher, auch wenn dieser sie weiterverarbeitet hat (Lieferantenregress gem. §§ 478 BGB).

2. Zur Vornahme aller uns notwendig erscheinenden Ausbesserungen und Ersatzlieferungen hat der Kunde, nach Verständigung mit uns, die erforderliche Zeit und Gelegenheit zu geben, sonst sind wir von der Mangelhaftung befreit. Nur in dringenden Fällen der Gefährdung der Betriebssicherheit und zur Abwehr unverhältnismäßig großer Schäden, wobei wir sofort zu verständigen sind und, soweit möglich, unsere Zustimmung einzuholen ist, oder wenn wir mit der Beseitigung des Mangels im Verzug sind, hat der Kunde das Recht, den Mangel selbst oder durch sachkundige Dritte beseitigen zu lassen und von uns Ersatz der notwendigen Kosten zu verlangen.

3. Die auf Mängelrüge des Kunden zum Zweck der Überprüfung und Nacherfüllung entstehenden Kosten tragen wir, soweit die Beanstandung sich als berechtigt erweist, ansonsten der Kunde.

4. Die zum Zweck der Prüfung und Nacherfüllung erforderlichen Aufwendungen, insbesondere Transport-, Wege-, Arbeits- und Materialkosten sowie ggf. Ausbau- und Einbaukosten, tragen bzw. erstatten wir nach Maßgabe der gesetzlichen Regelung, wenn tatsächlich ein Mangel vorliegt. Andernfalls können wir vom Kunden die aus dem unberechtigten Mangelbeseitigungsverlangen entstandenen Kosten (insbesondere Prüf- und Transportkosten) ersetzt verlangen, es sei denn, der Kunde kannte die fehlende Mangelhaftigkeit oder hätte diese erkennen können.

5. Sämtliche Elektroinstallationen und Klemmarbeiten, die unsere Produkte betreffen, dürfen nur von Elektro-Fachkräften ausgeführt werden. Bei nicht fachgerechter Installation lehnen wir jegliche Funktionsgarantie, Gewährleistungs- und Schadensersatzansprüche ab.

6. Ansprüche des Kunden auf Schadenersatz bzw. Ersatz vergeblicher Aufwendungen bestehen auch bei Mängeln nur nach Maßgabe von IX. und sind im Übrigen ausgeschlossen.

7. Ansprüche und Rechte des Kunden wegen Mängeln verjähren mit einer Frist von 2 Jahren.

IX. Haftung für Verletzung sonstiger Pflichten

1. Wir haften für Schäden, die wir, ein gesetzlicher Vertreter oder Erfüllungsgehilfe, aufgrund von Pflichtverletzungen vorsätzlich oder grob fahrlässig verursacht haben.

2. Bei einfacher Fahrlässigkeit haften wir vorbehaltlich eines milderen Haftungsmaßstabs nach gesetzlichen Vorschriften (z.B. für Sorgfalt in eigenen Angelegenheiten) nur:

a) für Schäden aus der Verletzung des Lebens, des Körpers oder der Gesundheit.

b) für Schäden aus der nicht unerheblichen Verletzung einer wesentlichen Vertragspflicht (Verpflichtung, deren Erfüllung die ordnungsgemäße Durchführung des Vertrags überhaupt erst ermöglicht und auf deren Einhaltung der Vertragspartner regelmäßig vertraut und vertrauen darf); in diesem Fall ist unsere Haftung jedoch auf den Ersatz des vorhersehbaren, typischerweise eintretenden Schadens begrenzt.

3. Die sich aus Ziffer IX.2 ergebenden Haftungsbeschränkungen gelten auch bei Pflichtverletzungen durch bzw. zugunsten von Personen, deren Verschulden wir nach gesetzlichen Vorschriften zu vertreten haben. Sie gelten nicht, soweit wir einen Mangel arglistig verschwiegen oder eine Garantie für die Beschaffenheit der Liefergegenstände übernommen haben und für Ansprüche des Kunden nach dem Produkthaftungsgesetz.

Im Übrigen ist eine Haftung ausgeschlossen.

X. Haftung für Mängel bei Bearbeitung eingesandter Teile

Übernehmen wir nicht, wenn sich diese Mängel aus dem Verhalten des Werkstoffes ergeben. Werden eingesandte Teile durch Materialfehler oder sonstige Mängel der Teile bei der Bearbeitung unbrauchbar, sind wir berechtigt, die aufgewandten Bearbeitungskosten zu berechnen. Werden die Werkstücke durch Umstände unbrauchbar, die wir zu vertreten haben, so übernehmen wir die Bearbeitung der gleichartigen Ersatzstücke in folgendem Rahmen:

a) Bei Einzel-Aufträgen wird vom Kunden kostenlos und frachtfrei Ersatz geliefert bzw. erfolgt unsere Lieferung mit einer entsprechenden reduzierten Stückzahl.

b) Bei Serienaufträgen leisten wir Ersatz, soweit die Ausschussquote 5% der angelieferten Stückzahl übersteigt, in Höhe der vom Kunden aufgewandten Kosten für Rohmaterial und Arbeitslöhne, höchstens jedoch bis zum 5-fachen Betrag des Bearbeitungswertes für das zu ersetzende Werkstück. Wahlweise können wir auch gleichartige Ersatzstücke selbst herstellen oder beschaffen. Weitergehende Ansprüche des Auftraggebers, gleichgültig, aus welchem Rechtsgrunde, sind ausgeschlossen.

XI. Recht des Kunden auf Rücktritt bei Unmöglichkeit

1. Der Kunde kann vom Vertrag zurücktreten, wenn uns die gesamte Leistung vor Gefahrenübergang endgültig unmöglich wird. Der Kunde kann auch dann vom Vertrag zurücktreten, wenn bei einer Bestellung gleichartiger Waren die Ausführung eines Teils der Lieferung der Anzahl nach unmöglich wird und er ein berechtigtes Interesse an der Ablehnung einer Teillieferung hat; ist dies nicht der Fall, so kann der Kunde die Gegenleistung entsprechend mindern.

2. Tritt die Unmöglichkeit während des Annahmeverzuges oder durch Verschulden des Kunden ein, so bleibt dieser zur Gegenleistung verpflichtet.

3. Halten wir eine zugesagte Lieferzeit nicht ein, setzt der Kunde uns eine angemessene Nachfrist zur Leistung, und wird die Nachfrist nicht eingehalten, so ist der Kunde zum Rücktritt berechtigt.

XII. Recht des Lieferers auf Rücktritt

1. Für den Fall unvorhergesehener Ereignisse im Sinne des Abschnittes III., sofern sie die wirtschaftliche Bedeutung oder den Inhalt der Leistung erheblich verändern oder auf unseren Betrieb erheblich einwirken, und für den Fall nachträglich sich herausstellender Unmöglichkeit der Ausführung wird der Vertrag angemessen angepasst. Soweit dies wirtschaftlich nicht vertretbar ist, steht uns das Recht zu, ganz oder teilweise vom Vertrag zurückzutreten.

2. Schadenersatzansprüche des Kunden wegen eines solchen Rücktritts bestehen nicht. Wollen wir als Lieferer vom Rücktrittsrecht Gebrauch machen, so haben wir dies nach Erkenntnis der Tragweite des Ereignisses unverzüglich dem Kunden mitzuteilen, und zwar auch dann, wenn zunächst mit dem Kunden eine Verlängerung der Lieferfrist vereinbart war.

XIII. Gerichtsstand

1. Gerichtsstand für alle sich aus dem Vertragsverhältnis ergebenden Streitigkeiten ist, wenn der Kunde Kaufmann, eine juristische Person des öffentlichen Rechts oder ein öffentlich-rechtliches Sondervermögen ist, Gießen. Wir sind auch berechtigt, am Hauptsitz des Kunden zu klagen.

2. Sofern sich aus der Auftragsbestätigung nichts anderes ergibt, ist unser Geschäftssitz Erfüllungsort.

3. Es gilt deutsches Recht.

Stand 01.01.2021
CONTI Sanitärarmaturen GmbH



Weitere Informationen finden Sie unter:
www.conti.plus/download

Oder scannen Sie den QR-Code:

TIPP

CONTI+ Handhygiene

Händewaschen und Desinfizieren leicht gemacht

Händewaschen ist schon immer ein wichtiges Thema und in Zeiten von verschiedenen Viren, Keimen und Bakterien heute wichtiger denn je.

Für mehr Hygiene und Sicherheit bietet CONTI+ ein ganzheitliches Hygienekonzept, das unter anderem dank smarter und verlässlicher Infrarot-Technologie berührungsloses und sicheres Händewaschen gewährleistet.

Um eine ausreichende Hygiene sicherzustellen, wird empfohlen, sich regelmäßig und ausreichend lange (mindestens 20 Sekunden) die Hände zu waschen. Kein Problem mit den einzigartigen CONTI+ Waschtischarmaturen. Die berührungslosen, elektronisch gesteuerten Armaturen verfügen über Funktionen zur Einstellung vorgegebener Wasserlaufzeiten. Mit diesen stellen Sie die Handhygiene verlässlich sicher.

Um bestmögliche Hygiene zu gewährleisten, bietet CONTI+ neben elektronisch gesteuerten Armaturen auch berührungslose Seifen- und Desinfektionsspender, Händetrockner und Desinfektionslösungen für Oberflächen und Hände.

Anleitung zur hygienischen Handreinigung

① Machen Sie Ihre Hände nass. Besonders hygienisch ist die Nutzung einer berührungslosen CONTI+ Armatur.
② Verwenden Sie Seife – vorzugsweise aus einem berührungslosen CONTI+ Seifenspender.
③ Reiben Sie Ihre Handflächen ineinander.
④ Reiben Sie mit verschränkten Fingern mit der rechten Handfläche über den linken Handrücken und umgekehrt.
⑤ Reiben Sie Ihre Handflächen mit verschränkten Fingern ineinander.
⑥ Reiben Sie mit der Rückseite Ihrer Finger über die Handflächen.
⑦ Fahren Sie in Kreisen mit dem linken Daumen über die Oberfläche der rechten Hand und umgekehrt.
⑧ Fahren Sie in Kreisen mit Ihren Fingern über Ihre Handflächen.
⑨ Spülen Sie Ihre Hände mit Wasser ab. Trocknen Sie Ihre Hände vorzugsweise mit einem berührungslosen CONTI+ Händetrockner.
⑩ Empfehlenswert ist die Handhygiene mit CONTI+ oXan® clean aus unseren berührungslosen Desinfektionsspendern.

Notizen

Verlässlich & Innovativ

Seit über 45 Jahren steht die Marke CONTI+ für flexible und ganzheitliche Duschraum- und Waschraumlösungen für den öffentlichen, halböffentlichen und gewerblichen Bereich sowie im Gesundheitssektor.

Innovative Technologie und hochwertige Materialien bilden die Basis für verlässliche Qualität. Aufgrund eines breiten Produktportfolios und jahrelanger Erfahrung in der Sonderanfertigung ist die Marke CONTI+ Planern und Architekten als professioneller Partner bekannt. Bis ins Detail werden smarte und individuelle Lösungen für verschiedenste Einrichtungen und Verwendungen angepasst. Zur Auswahl stehen Dusch- und Waschtischarmaturen als Aufputz- und Unterputzlösungen in unterschiedlichen Farben und Oberflächen. Bei der Entwicklung aller Produkte stehen Nachhaltigkeit, Hygiene und Sicherheit im Vordergrund.

Die Marke CONTI+ überzeugt mit verlässlicher Qualität und innovativer Technologie, basierend auf über 45 Jahren Erfahrung in Deutschland.

CONTI Sanitärarmaturen GmbH
Hauptstraße 98
35435 Wettenberg | Deutschland
Tel. +49 641 98221 0
Fax +49 641 98221 50
info@conti.plus
www.conti.plus

Member of Fortuna Group

01/2021 | CONVKF1010DE
Druckfehler und Irrtümer sowie technische und maßliche Änderungen vorbehalten.