CONTI

Ersatzteilliste

Duschelemente & Duschen Unterputz

Preisliste 2020

Inhaltsverzeichnis

Duschelemente | Duschen Unterputz

CONGENIAL | CONGENIAL FIT 4

Duschelemente

CONGENIAL 8

CONSMART 14

Duschen Unterputz

CONGENIAL 20

CONGENIAL FIT 24

CONFLOW DN20 28

CONBASE ohne Thermostat
DN15 und DN20 34

Funktionskomponenten

Abdichtung | Befestigung 42

Elektrokomponenten 46

Brauseköpfe | Handbrausen 54

CONTI Sanitärarmaturen GmbH | Hauptstraße 98 | 35435 Wettenberg | Deutschland | Tel. +49 641 98221 0 | Fax +49 641 98221 50 | info@conti.plus

www.conti.plus | Gültig ab 01/2020 | Druckfehler und Irrtümer sowie technische und maßliche Änderungen vorbehalten.

Duschelemente | Duschen Unterputz
CONGENIAL | CONGENIAL FIT

CONTI Sanitärarmaturen GmbH | Hauptstraße 98 | 35435 Wettenberg | Deutschland | Tel. +49 641 98221 0 | Fax +49 641 98221 50 | info@conti.plus
www.conti.plus | Gültig ab 01/2020 | Druckfehler und Irrtümer sowie technische und maßliche Änderungen vorbehalten.

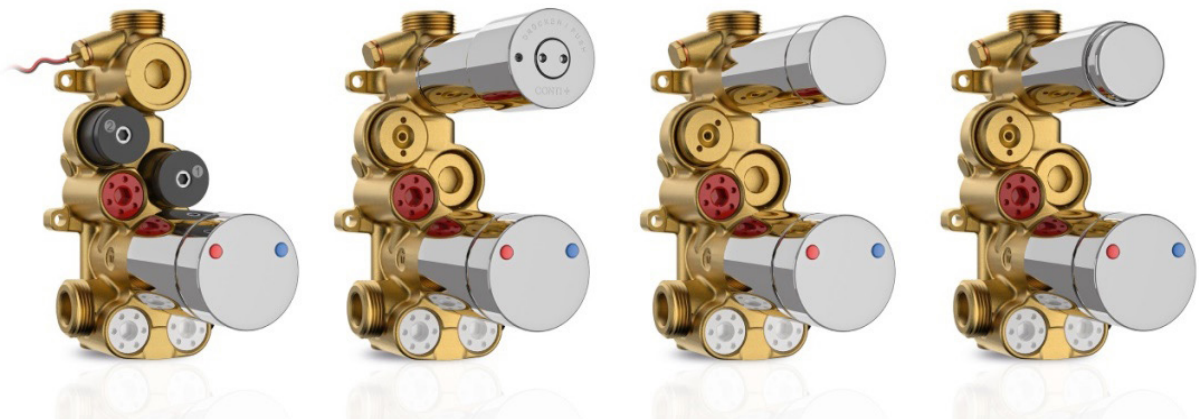

Teiledarstellung

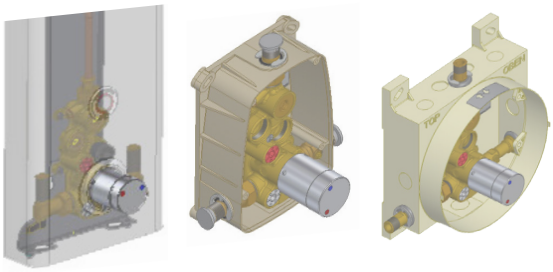

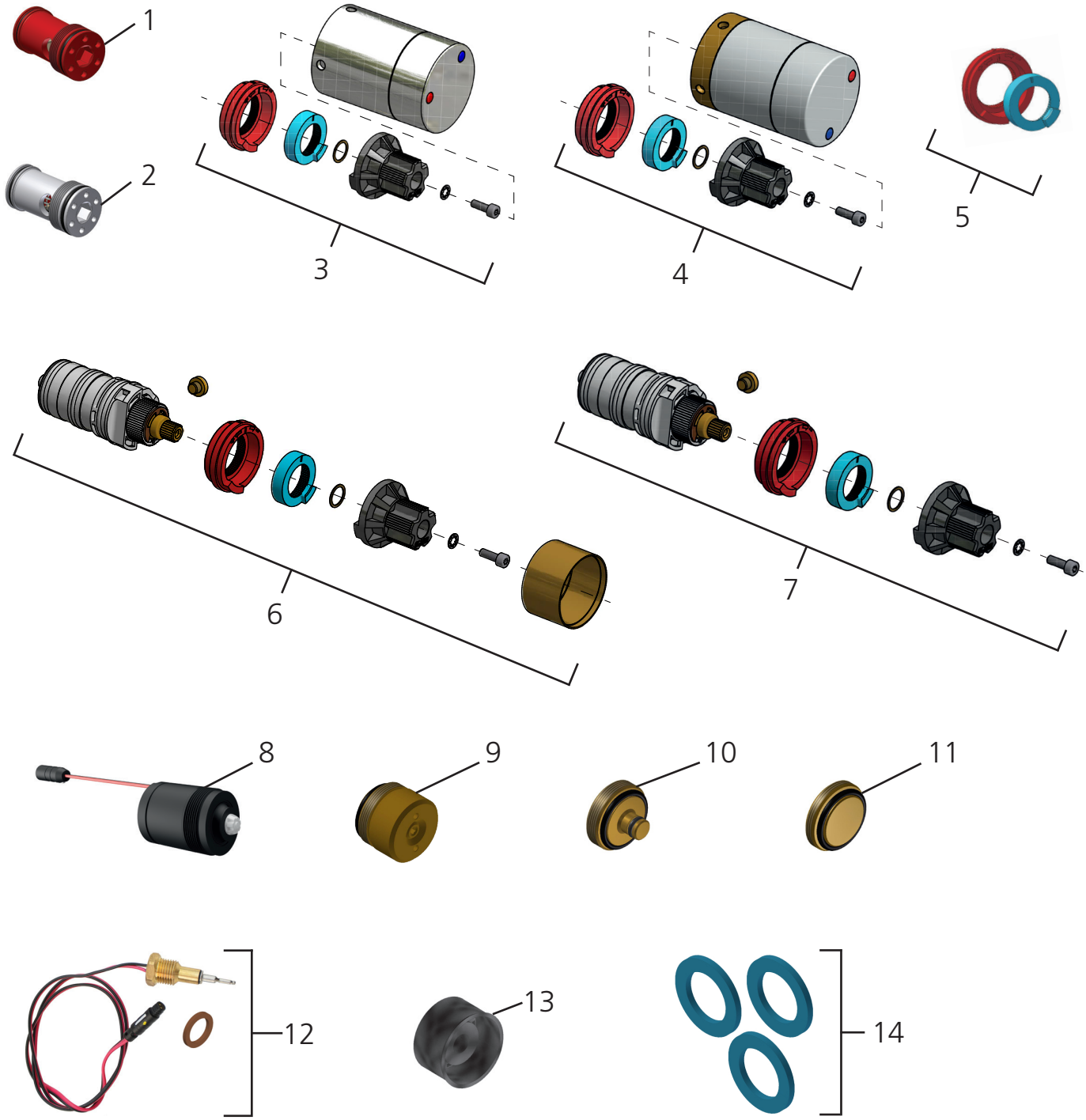

CONTI Sanitärarmaturen GmbH | Hauptstraße 98 | 35435 Wettenberg | Deutschland | Tel. +49 641 98221 0 | Fax +49 641 98221 50 | info@conti.plus
www.conti.plus | Gültig ab 01/2020 | Druckfehler und Irrtümer sowie technische und maßliche Änderungen vorbehalten.

Teilebeschreibung

Nr.	Bezeichnung	Best.Nr.	Stk./ VE
1	Rückflussverhinderer Patrone Bypass rot	0950642	1
2	Rückflussverhinderer Patrone weiß mit Sieb	0962251	1
3	Set Thermostatgriff CONGENIAL Duschen (verchromt)	CONZ0920431	1
4	Set Thermostatgriff Edelstahl CONGENIAL Duschen (Edelstahl)	CONZ1920431	1
5	Set Temperaturanschlagringe rot und blau	CONZ0600000	1
6	Set Thermostatkartuschen CONGENIAL Duschen bis 08/2018	CONZ3001201	1
7	Set Thermostatkartuschen CONGENIAL Duschen ab 08/2018	CONZ3001202	1
8	Magnetventilkartusche 6 V	CONO320000	1
9	Manueller TD-Stopfen Bypassstrecke thermische Desinfektion	CONO310000	1
10	Stopfen Magnetventilaufnahme 2 (Bypassstrecke thermische Desinfektion)	0962490	1
11	Stopfen Magnetventilaufnahme 1	0960640	1
12	Set Temperatur(tauch)fühler inklusive Kupferdichtung	CONO410000	1
13	Durchflussmengenregler 3,0 Liter Bypass	0670860	1
14	Fiberdichtungen Zugänge und Abgang	CONZ0500000	1

Für weiteres elektronisches Zubehör siehe Kapitel Elektrokomponenten..

Duschelemente
CONGENIAL

CONTI Sanitärarmaturen GmbH | Hauptstraße 98 | 35435 Wettenberg | Deutschland | Tel. +49 641 98221 0 | Fax +49 641 98221 50 | info@conti.plus
www.conti.plus | Gültig ab 01/2020 | Druckfehler und Irrtümer sowie technische und maßliche Änderungen vorbehalten.

Teiledarstellung

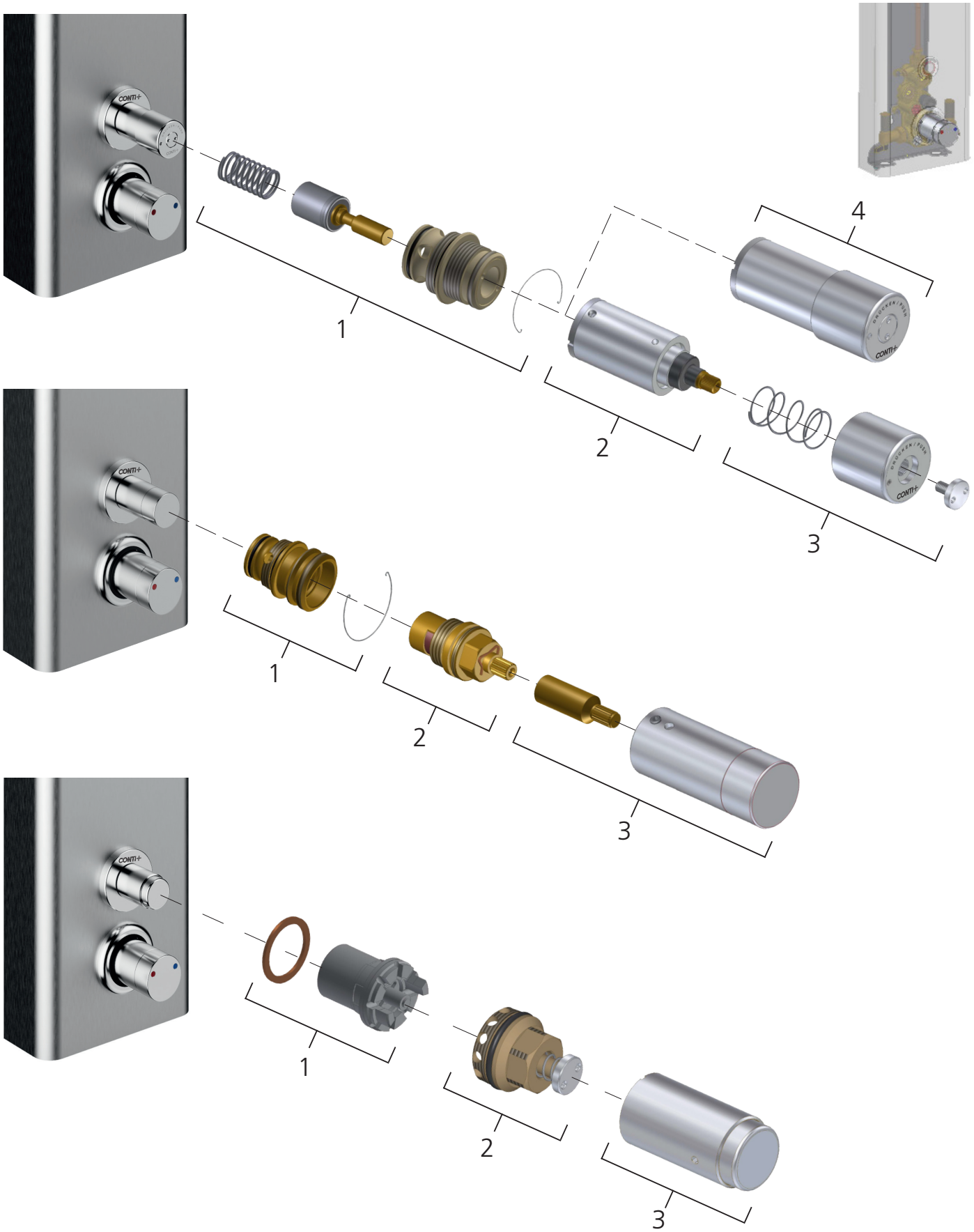

CONTI Sanitärarmaturen GmbH | Hauptstraße 98 | 35435 Wettenberg | Deutschland | Tel. +49 641 98221 0 | Fax +49 641 98221 50 | info@conti.plus
www.conti.plus | Gültig ab 01/2020 | Druckfehler und Irrtümer sowie technische und maßliche Änderungen vorbehalten.

Teilebeschreibung

Ölhydraulik			
Nr.	Bezeichnung	Best.Nr.	Stk./ VE
1	Kolbenkopfstück Ölhydraulik mit Feder, Spindel, Aufnahme und Seegerring	CONZ0900000	1
2	Ölhydraulik mit Isolierstück	0940475	1
3	Druckknopf Ölhydraulik mit Feder und Kappe	CONZ0910000	1
4	Ölhydraulik mit Isolierstück und Druckknopf (vormontiert)	0940485	1

Auf/Zu Griff			
Nr.	Bezeichnung	Best.Nr.	Stk./ VE
1	Fettkammeroberteil Aufnahme mit Seegerring	CONZ0920000	1
2	Fettkammeroberteil	CONZ0010491	1
3	Auf-/Zu-Griff mit Spindel	CONZ0930000	1

Wasserhydraulik			
Nr.	Bezeichnung	Best.Nr.	Stk./ VE
1	Kartusche Wasserhydraulik mit Kupferdichtung	CONZ0800000	1
2	Aufnahme Wasserhydraulik	0962480	1
3	Druckknopf Wasserhydraulik	0917000	1

Teiledarstellung

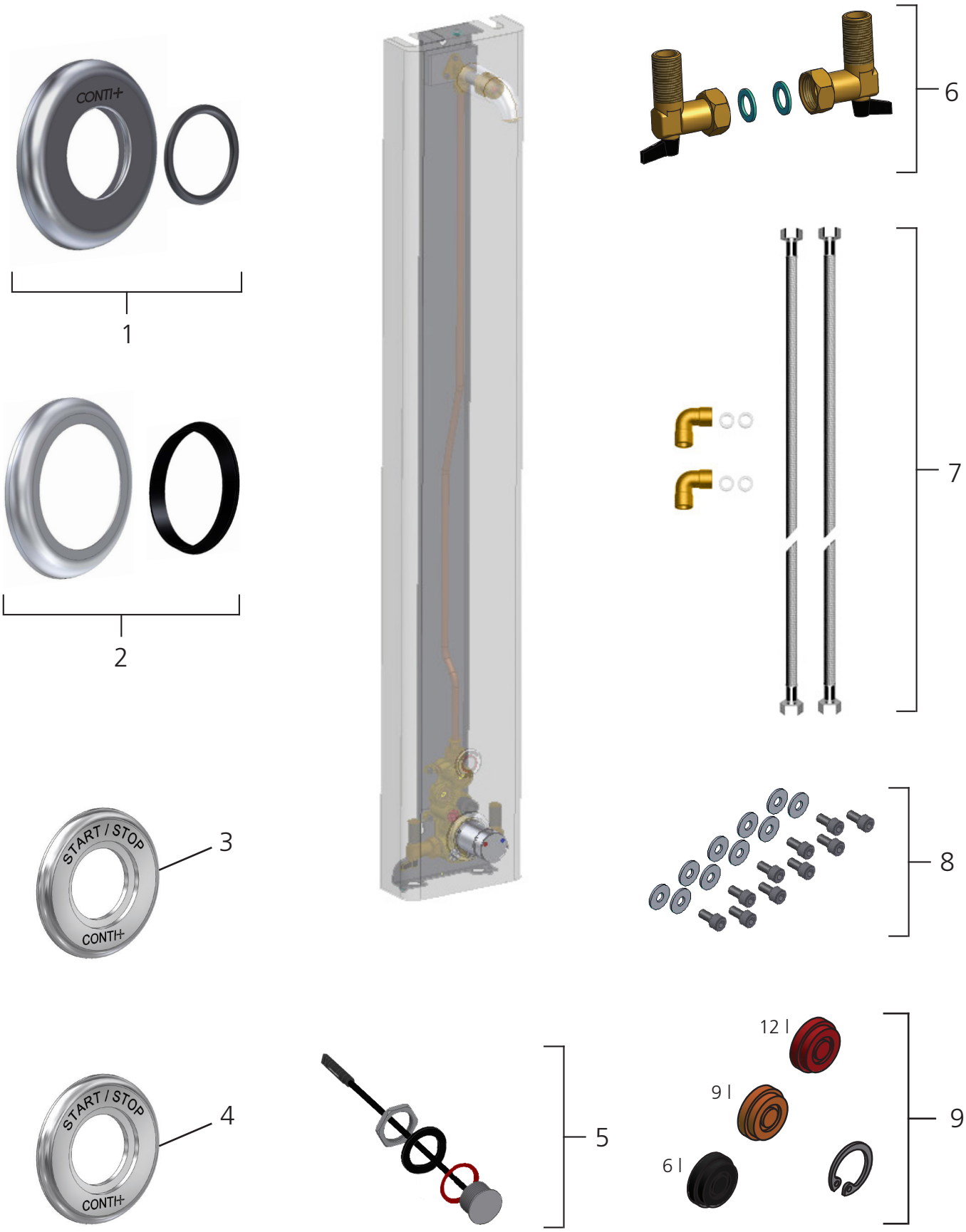

CONTI Sanitärarmaturen GmbH | Hauptstraße 98 | 35435 Wettenberg | Deutschland | Tel. +49 641 98221 0 | Fax +49 641 98221 50 | info@conti.plus
www.conti.plus | Gültig ab 01/2020 | Druckfehler und Irrtümer sowie technische und maßliche Änderungen vorbehalten.

Teilebeschreibung

Nr.	Bezeichnung	Best.Nr.	Stk./ VE
1	Set Rosette mechanische Auslösung Öl- und Wasserhydraulik mit O-Ring	CONZ0640000	1
2	Set Rosette Thermostatgriff mit Abweisring	CONZ0630000	1
3	Rosette Piezo-Taster Ø 48 mm, Messing verchromt	0326751	1
4	Rosette Piezo-Taster Ø 48 mm, Edelstahl	0316751-S3897	1
5	Set Piezo-Taster mit Farbringen (rot/blau), Dichtung und Mutter	0951300	1
6	Set Anschlussverschraubung mit Vorabsperrung inkl. Dichtungen	0902040	1
7	Set Flexschläuche für Anschluss von hinten und oben	CONO670010	1
8	Wartungsset Befestigungsschrauben CONGENIAL Duschelemente	CONZ0440000	1
9	Wassermengenregler Set Brausekopf (6, 9, 12 Liter)	CONZ0690000	1

Für weiteres elektronisches Zubehör siehe Kapitel Elektrokomponenten.

Duschelemente CONSMART

CONTI Sanitärarmaturen GmbH | Hauptstraße 98 | 35435 Wettenberg | Deutschland | Tel. +49 641 98221 0 | Fax +49 641 98221 50 | info@conti.plus
www.conti.plus | Gültig ab 01/2020 | Druckfehler und Irrtümer sowie technische und maßliche Änderungen vorbehalten.

Teiledarstellung

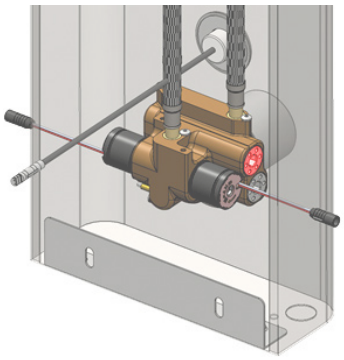

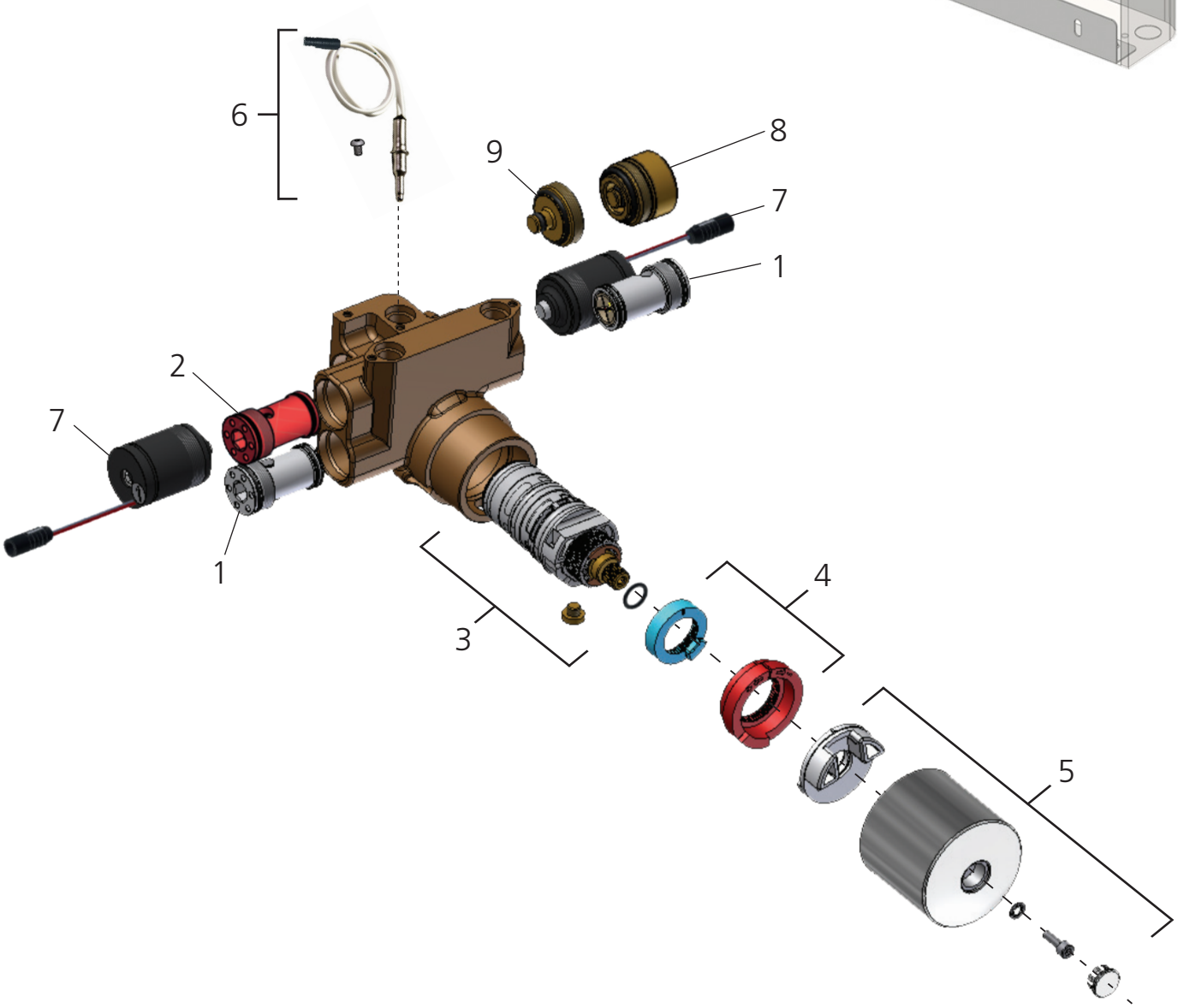

CONTI Sanitärarmaturen GmbH | Hauptstraße 98 | 35435 Wettenberg | Deutschland | Tel. +49 641 98221 0 | Fax +49 641 98221 50 | info@conti.plus
www.conti.plus | Gültig ab 01/2020 | Druckfehler und Irrtümer sowie technische und maßliche Änderungen vorbehalten.

Teilebeschreibung

Nr.	Bezeichnung	Best.Nr.	Stk./ VE
1	Rückflussverhinderer Patrone weiß mit Sieb	0962251	1
2	Rückflussverhinderer Patrone rot mit 3 Liter Durchflussbegrenzer und Sieb	0950670	1
3	Set Thermostatkartusche CONSMART Duschelemente mit O-Ring und Schraube	CONZ3001203	1
4	Set Temperaturanschlagringe rot und blau	CONZ0600000	1
5	Set Thermostatgriff mit Anschlag, Kappe, Schraube, O-Ringe und Griff	CONZ0620000	1
6	Set Temperatur(kontakt)fühler mit Befestigungsschraube	CONO410010	1
7	Magnetventilkartusche 6 V	CONO320000	1
8	Manueller Stopfen thermische Desinfektion	CONO310000	1
9	Stopfen Magnetventilaufnahme 2 (Bypass)	0962490	1

Für weiteres elektronisches Zubehör siehe Kapitel Elektrokomponenten.

Teiledarstellung

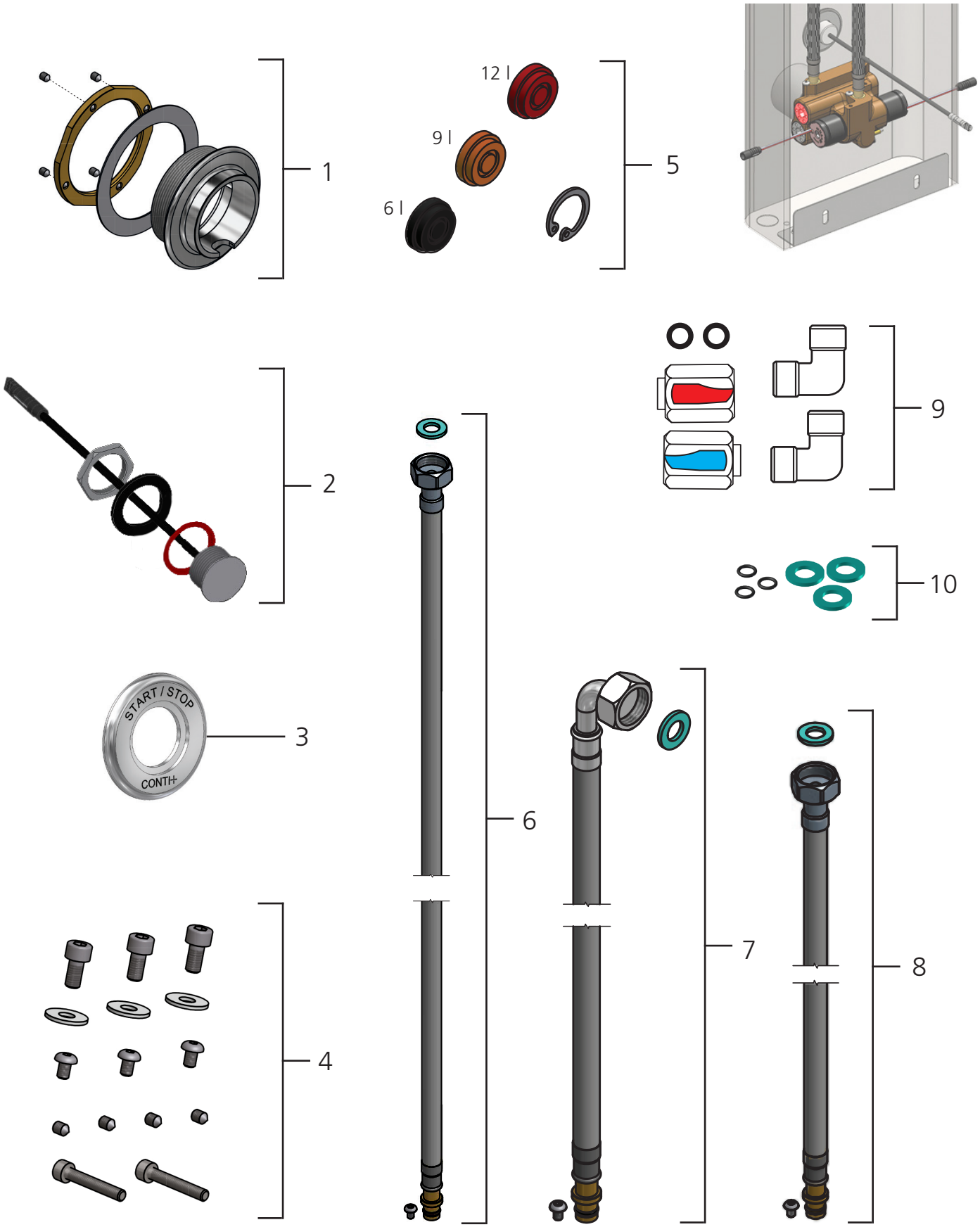

CONTI Sanitärarmaturen GmbH | Hauptstraße 98 | 35435 Wettenberg | Deutschland | Tel. +49 641 98221 0 | Fax +49 641 98221 50 | info@conti.plus
www.conti.plus | Gültig ab 01/2020 | Druckfehler und Irrtümer sowie technische und maßliche Änderungen vorbehalten.

Teilebeschreibung

Nr.	Bezeichnung	Best.Nr.	Stk./ VE
1	Set Befestigungsring inklusive Madenschrauben	CONZ0650000	1
2	Set Piezo-Taster mit Farbringen (rot/blau), Dichtung und Mutter	0951300	1
3	Rosette Piezo-Taster Ø 48 mm, Messing verchromt	0326751	1
4	Wartungsset Schrauben mit 3 x Zylinderschrauben kurz, 2 x Zylinderschrauben lang, 3 x Linsenkopfschrauben, 3 x Unterlegscheiben und 4 x Madenschrauben	CONZ0420000	1
5	Wassermengenregler Set Brausekopf (6, 9, 12 Liter)	CONZ0690000	1
6	Flexschlauch Zugänge (1 Stück warm oder kalt) mit Dichtung und Befestigungsschraube	CONZ0660000	1
7	Flexschlauch Abgang Brausekopf mit Dichtung und Befestigungsschraube	CONZ0670000	1
8	Flexschlauch Abgang Handbrause mit Dichtung und Befestigungsschraube	CONZ0680000	1
9	Kugelventile mit Bogen und Dichtungen zur Vorabsperrung für Zugangsschläuche	CONZ0610000	1
10	Dichtungssatz für Flexschläuche mit 3 x O-Ringen und 3 x Dichtungen	CONZ0510000	1

Für weiteres elektronisches Zubehör siehe Kapitel Elektrokomponenten.

Duschen Unterputz
CONGENIAL

CONTI Sanitärarmaturen GmbH | Hauptstraße 98 | 35435 Wettenberg | Deutschland | Tel. +49 641 98221 0 | Fax +49 641 98221 50 | info@conti.plus
www.conti.plus | Gültig ab 01/2020 | Druckfehler und Irrtümer sowie technische und maßliche Änderungen vorbehalten.

TOP
OBEN

Teiledarstellung

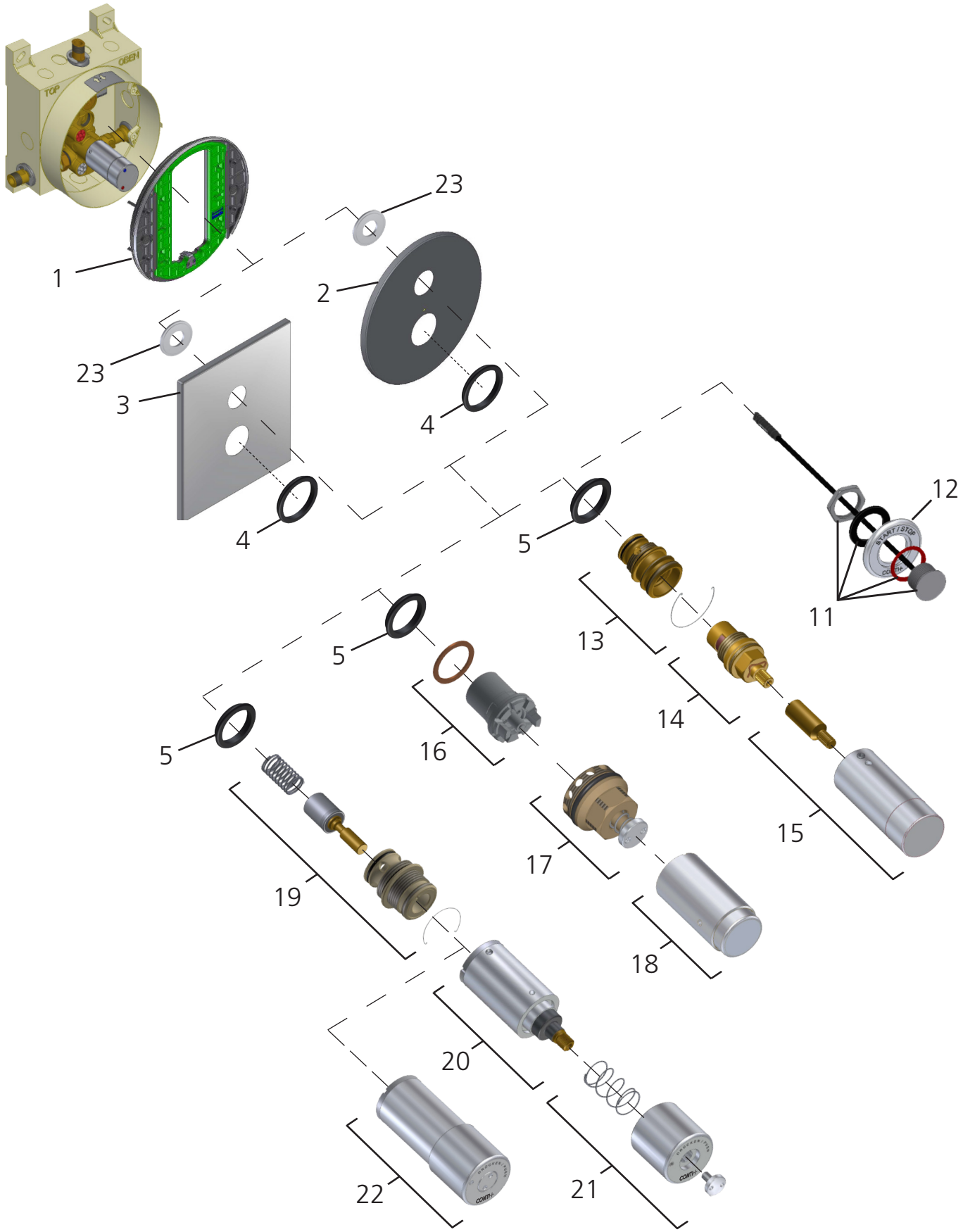

CONTI Sanitärarmaturen GmbH | Hauptstraße 98 | 35435 Wettenberg | Deutschland | Tel. +49 641 98221 0 | Fax +49 641 98221 50 | info@conti.plus
www.conti.plus | Gültig ab 01/2020 | Druckfehler und Irrtümer sowie technische und maßliche Änderungen vorbehalten.

Teilebeschreibung

Nr.	Bezeichnung	Best.Nr.	Stk./ VE
1	Trägereinheit CONBOX inklusive Befestigungsschrauben	0961310	1
2	Abdeckplatte rund CONBOX elektrisch/mechanisch	0903121	1
3	Abdeckplatte eckig CONBOX elektrisch/mechanisch	0903161	1
4	Abweisring Thermostatgriff Ø 61 x Ø 49,5 x 7,5 mm	0590360	1
5	Abweisring mechanische Auslösung Ø 50 x Ø 37,5 x 7,5 mm	0590370	1
6	Endmontageset CONBOX	0910350	1
7	Verlängerungssatz 30 mm, CONGENIAL Auf/Zu	CONO670100	1
8	Verlängerungssatz 30 mm, CONGENIAL Wasserhydraulik	CONO670400	1
9	Verlängerungssatz 30 mm, CONGENIAL Ölhydraulik	CONO670500	1
10	Verlängerungssatz 30 mm, CONGENIAL Elektronik	CONO670200	1
11	Set Piezo-Taster mit Farbringen (rot/blau), Dichtung und Mutter	0951300	1
12	Rosette Piezo-Taster Ø 48 mm, Messing verchromt	0326751	1
13	Fettkammeroberteil Aufnahme mit Seegerring	CONZ0920000	1
14	Fettkammeroberteil	CONZ0010491	1
15	Auf-/Zu-Griff mit Spindel	CONZ0930000	1
16	Kartusche Wasserhydraulik mit Kupferdichtung	CONZ0800000	1
17	Aufnahme Wasserhydraulik	0962480	1
18	Druckknopf Wasserhydraulik	0917000	1
19	Kolbenkopfstück Ölhydraulik mit Feder, Spindel, Aufnahme und Seegerring	CONZ0900000	1
20	Ölhydraulik mit Isolierstück	0940475	1
21	Druckknopf Ölhydraulik mit Feder und Kappe	CONZ0910000	1
22	Ölhydraulik mit Isolierstück und Druckknopf (vormontiert)	0940485	1
23	Reduzierscheibe Ø 50 x Ø 43,9 x 3 mm für Piezo-Taster	0316710	1

Für weiteres elektronisches Zubehör siehe Kapitel Elektrokomponenten.

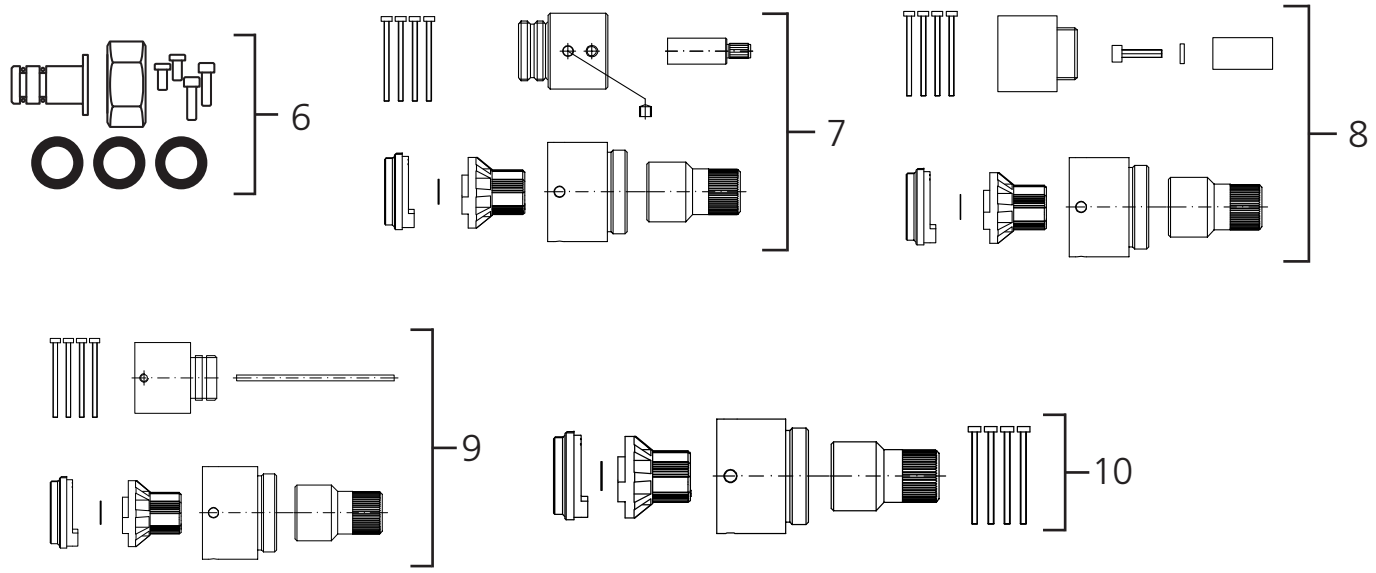

Duschen Unterputz
CONGENIAL FIT

CONTI Sanitärarmaturen GmbH | Hauptstraße 98 | 35435 Wettenberg | Deutschland | Tel. +49 641 98221 0 | Fax +49 641 98221 50 | info@conti.plus
www.conti.plus | Gültig ab 01/2020 | Druckfehler und Irrtümer sowie technische und maßliche Änderungen vorbehalten.

Teiledarstellung

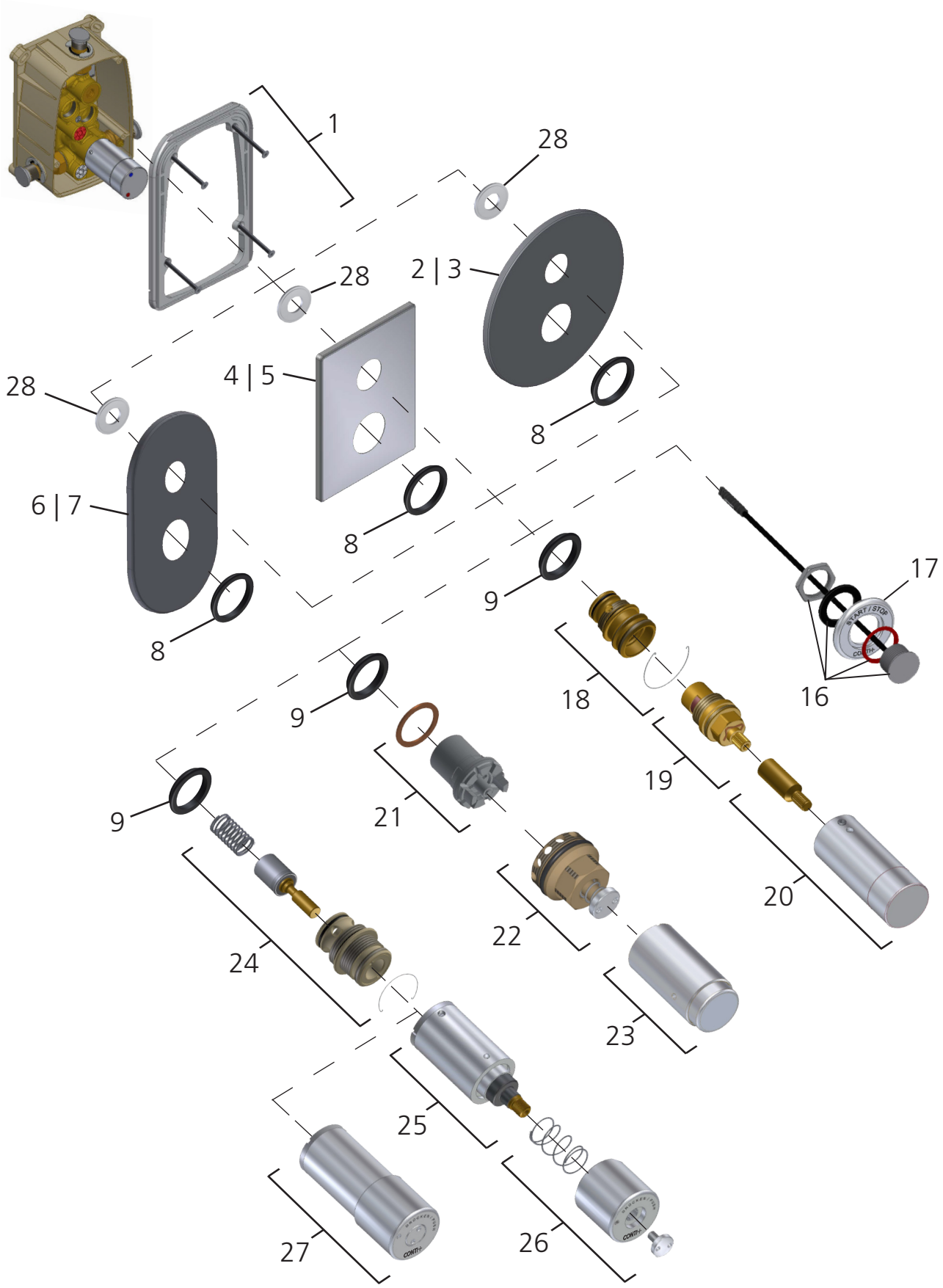

CONTI Sanitärarmaturen GmbH | Hauptstraße 98 | 35435 Wettenberg | Deutschland | Tel. +49 641 98221 0 | Fax +49 641 98221 50 | info@conti.plus
www.conti.plus | Gültig ab 01/2020 | Druckfehler und Irrtümer sowie technische und maßliche Änderungen vorbehalten.

Teilebeschreibung

Nr.	Bezeichnung	Best.Nr.	Stk./ VE
1	Trägereinheit CONBOX FIT inklusive Befestigungsschrauben	CONZ0940000	1
2	Abdeckplatte rund CONBOX FIT Edelstahl	0903310	1
3	Abdeckplatte rund CONBOX FIT verchromt	0903320	1
4	Abdeckplatte eckig CONBOX FIT Edelstahl	0903270	1
5	Abdeckplatte eckig CONBOX FIT verchromt	0903280	1
6	Abdeckplatte oval CONBOX FIT Edelstahl	0903290	1
7	Abdeckplatte oval CONBOX FIT verchromt	0903300	1
8	Abweisring Thermostatgriff Ø 61 x Ø 49,5 x 7,5 mm	0590360	1
9	Abweisring mechanische Auslösung Ø 50 x Ø 37,5 x 7,5 mm	0590370	1
10	Endmontageset CONBOX FIT	0910360	1
11	Madenschraubenset M4 für Abdeckplatten	CONZ0400000	1
12	Verlängerungssatz 30 mm, Auf-/Zu-Griff	CONO671200	1
13	Verlängerungssatz 30 mm, Wasserhydraulik	CONO672400	1
14	Verlängerungssatz 30 mm, Ölhydraulik	CONO672500	1
15	Verlängerungssatz 30 mm, Elektronik	CONO672200	1
16	Set Piezo-Taster mit Farbringen (rot/blau), Dichtung und Mutter	0951300	1
17	Rosette Piezo-Taster Ø 48 mm, Messing verchromt	0326751	1
18	Fettkammeroberteil Aufnahme mit Seegerring	CONZ0920000	1
19	Fettkammeroberteil	CONZ0010491	1
20	Auf-/Zu-Griff mit Spindel	CONZ0930000	1
21	Kartusche Wasserhydraulik mit Kupferdichtung	CONZ0800000	1
22	Aufnahme Wasserhydraulik	0962480	1
23	Druckknopf Wasserhydraulik	0917000	1
24	Kolbenkopfstück Ölhydraulik mit Feder, Spindel, Aufnahme und Seegerring	CONZ0900000	1
25	Ölhydraulik mit Isolierstück	0940475	1
26	Druckknopf Ölhydraulik mit Feder und Kappe	CONZ0910000	1
27	Ölhydraulik mit Isolierstück und Druckknopf (vormontiert)	0940485	1
28	Reduzierscheibe Ø 50 x Ø 43,9 x 3 mm für Piezo-Taster	0316710	1

Für weiteres elektronisches Zubehör siehe Kapitel Elektrokomponenten.

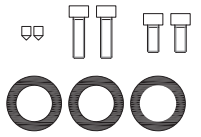

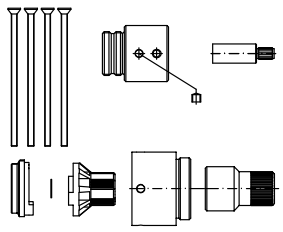

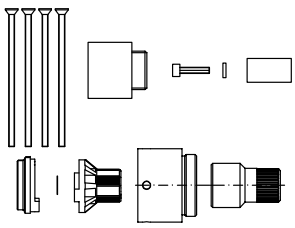

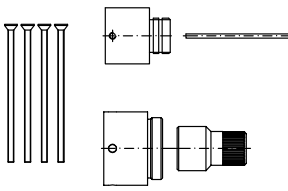

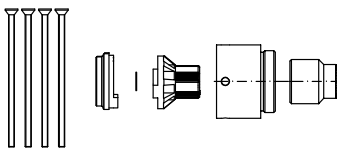

Duschen Unterputz
CONFLOW DN20

CONTI Sanitärarmaturen GmbH | Hauptstraße 98 | 35435 Wettenberg | Deutschland | Tel. +49 641 98221 0 | Fax +49 641 98221 50 | info@conti.plus
www.conti.plus | Gültig ab 01/2020 | Druckfehler und Irrtümer sowie technische und maßliche Änderungen vorbehalten.

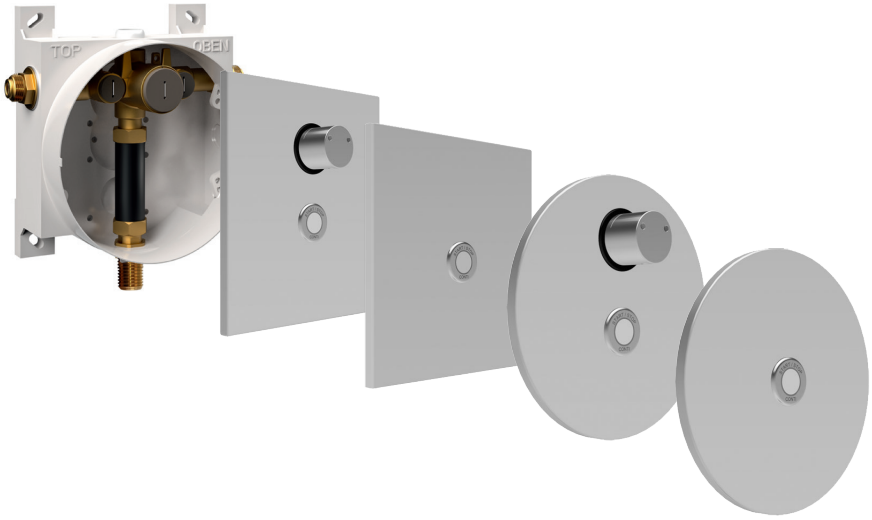
TOP
OBEN

Teiledarstellung

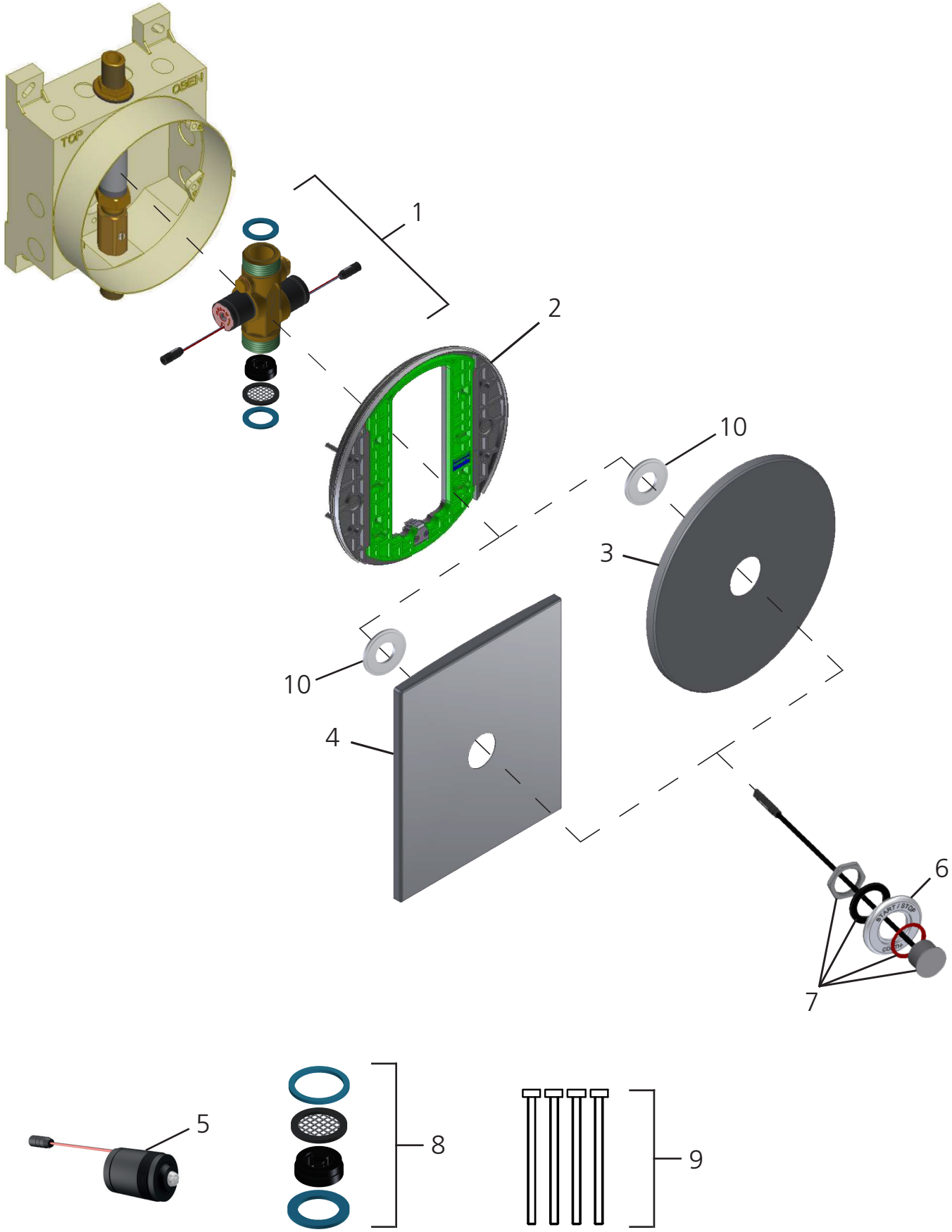

CONTI Sanitärarmaturen GmbH | Hauptstraße 98 | 35435 Wettenberg | Deutschland | Tel. +49 641 98221 0 | Fax +49 641 98221 50 | info@conti.plus
www.conti.plus | Gültig ab 01/2020 | Druckfehler und Irrtümer sowie technische und maßliche Änderungen vorbehalten.

Teilebeschreibung

Nr.	Bezeichnung	Best.Nr.	Stk./ VE
1	CONFLOW Wasserstrecke DN20 mit 2 Magnetventil Kartuschen 6 V und Dichtungen	CONZ0950000	1
2	Trägereinheit CONBOX inklusive Befestigungsschrauben	0961310	1
3	Abdeckplatte rund CONBOX Piezo-Taster oder Ölhydraulik	0903101	1
4	Abdeckplatte eckig CONBOX Piezo-Taster oder Ölhydraulik	0903181	1
5	Magnetventilkartusche 6 V	CONO320000	1
6	Rosette Piezo-Taster Ø 48 mm, Messing verchromt	0326751	1
7	Set Piezo-Taster mit Farbringen (rot/blau), Dichtung und Mutter	0951300	1
8	Dichtungssatz mit Wassermengenregler 38 Liter und Sieb	CONZ0520000	1
9	Verlängerungssatz 30 mm Befestigungsschrauben Trägereinheit CONBOX	CONO414310	1
10	Reduzierscheibe Ø 50 x Ø 43,9 x 3 mm für Piezo-Taster	0316710	1

Für weiteres elektronisches Zubehör siehe Kapitel Elektrokomponenten.

Teiledarstellung

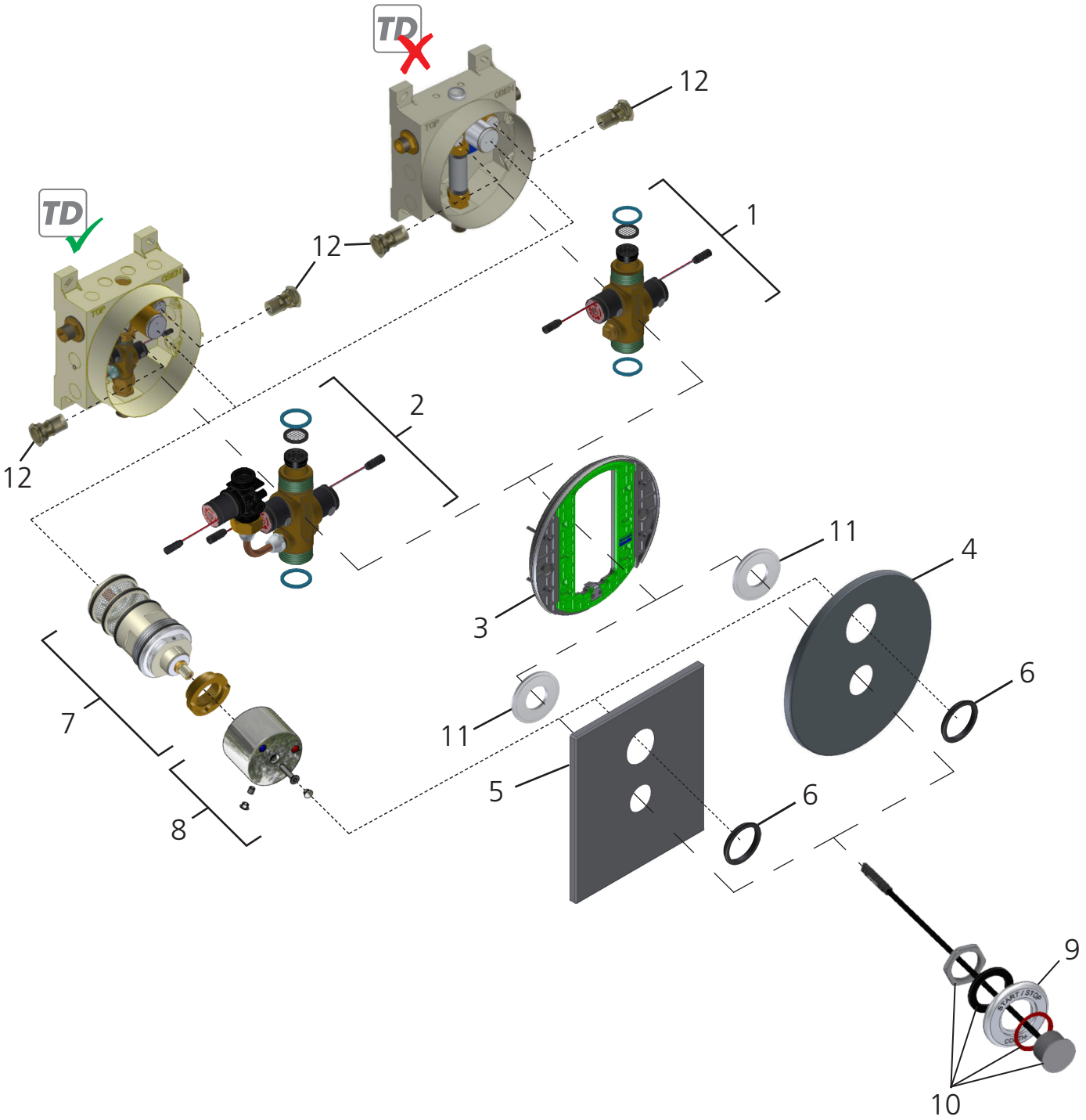

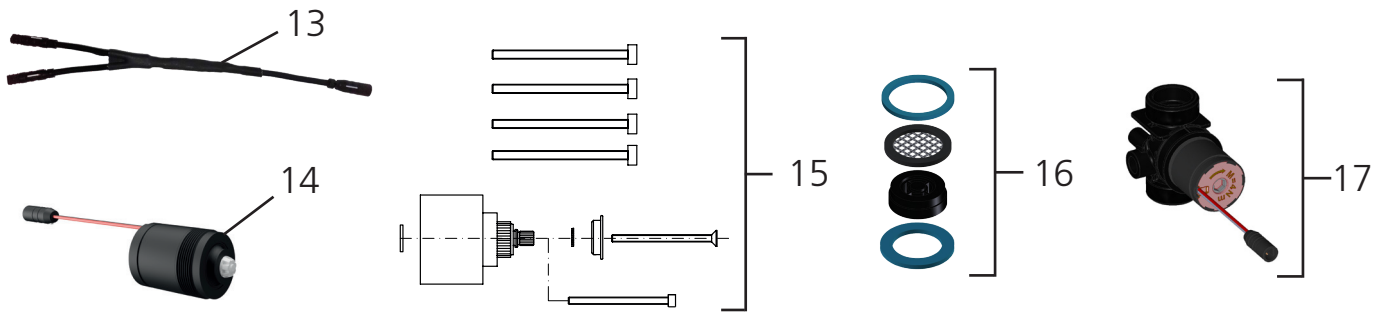

CONTI Sanitärarmaturen GmbH | Hauptstraße 98 | 35435 Wettenberg | Deutschland | Tel. +49 641 98221 0 | Fax +49 641 98221 50 | info@conti.plus
www.conti.plus | Gültig ab 01/2020 | Druckfehler und Irrtümer sowie technische und maßliche Änderungen vorbehalten.

Teilebeschreibung

Nr.	Bezeichnung	Best.Nr.	Stk./ VE
1	CONFLOW Wasserstrecke DN20 mit 2 Magnetventil Kartuschen 6 V und Dichtungen	CONZ0950000	1
2	CONFLOW Wasserstrecke DN20 für thermische Desinfektion mit 3 Magnetventil Kartuschen 6 V und Dichtungen	CONZ0951000	1
3	Trägereinheit CONBOX inklusive Befestigungsschrauben	0961310	1
4	Abdeckplatte rund CONBOX Thermostat/Piezo-Taster	0903220	1
5	Abdeckplatte eckig CONBOX Thermostat/Piezo-Taster	0903210	1
6	Abweisring Thermostatgriff Ø 61 x Ø 49,5 x 7,5 mm	0590360	1
7	Thermostatkartusche DN20 mit Fixierstück	0631850	1
8	Set Thermostatgriff inklusive Schrauben	0966462	1
9	Rosette Piezo-Taster Ø 48 mm, Messing verchromt	0326751	1
10	Set Piezo-Taster mit Farbringen (rot/blau), Dichtung und Mutter	0951300	1
11	Reduzierscheibe Ø 50 x Ø 43,9 x 3 mm für Piezo-Taster	0316710	1
12	Rückflussverhinderer Patrone mit Sieb	0653110	1
13	Y-Stecker bei Ausführung für DN20 thermische Desinfektion	0971860	1
14	Magnetventilkartusche 6 V	CONO320000	1
15	Verlängerungssatz DN20	CONO670300	1
16	Dichtungssatz mit Wassermengenregler 38 Liter und Sieb	CONZ0520000	1
17	Magnetventilgehäuse DN15-55 mit Magnetventilkartusche 6 V	0642700	1

Für weiteres elektronisches Zubehör siehe Kapitel Elektrokomponenten.

Duschen Unterputz CONBASE ohne Thermostat DN15 und DN20

CONTI Sanitärarmaturen GmbH | Hauptstraße 98 | 35435 Wettenberg | Deutschland | Tel. +49 641 98221 0 | Fax +49 641 98221 50 | info@conti.plus
www.conti.plus | Gültig ab 01/2020 | Druckfehler und Irrtümer sowie technische und maßliche Änderungen vorbehalten.

TOP
OBEN
START•STOP
CONTI

Teiledarstellung

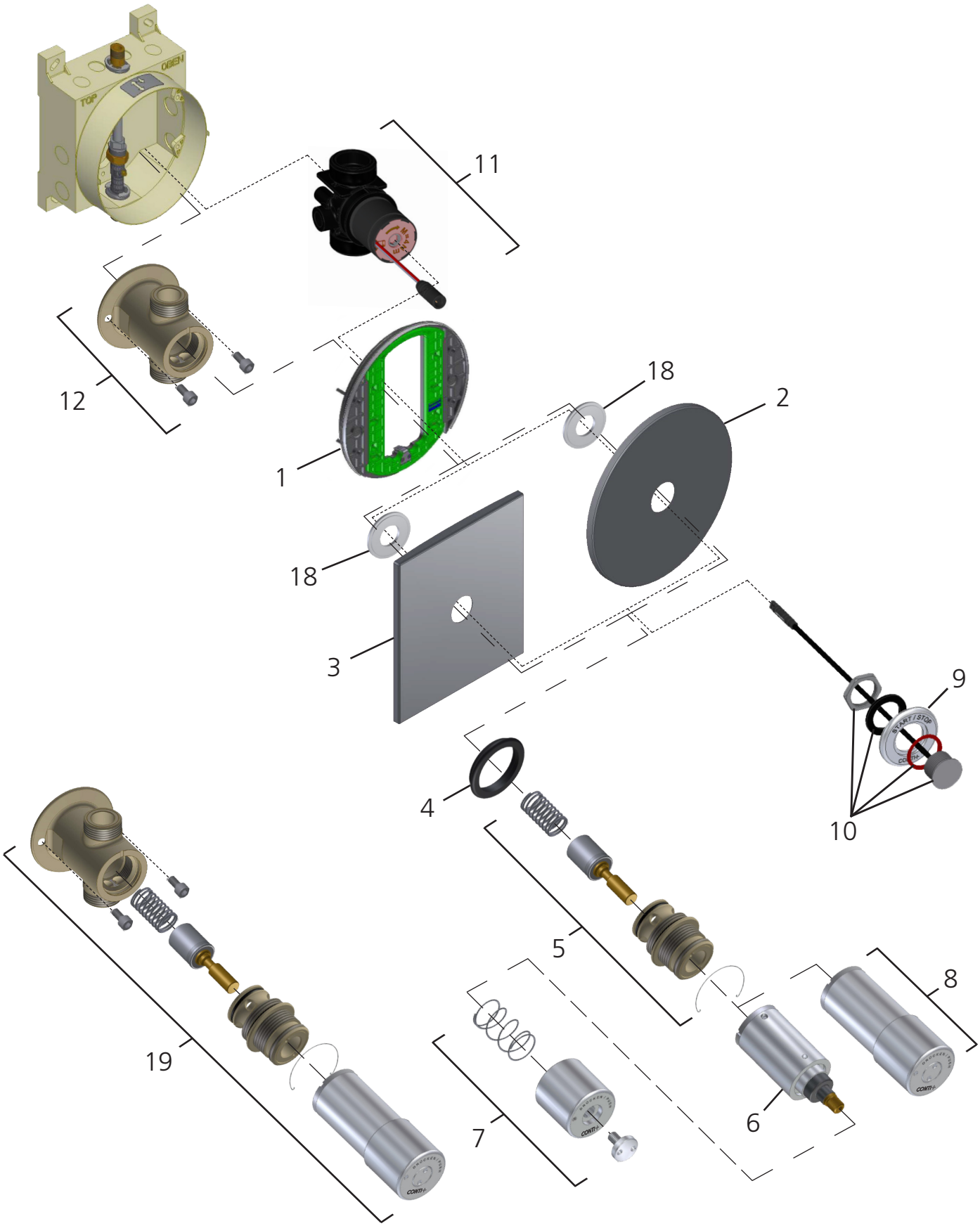

CONTI Sanitärarmaturen GmbH | Hauptstraße 98 | 35435 Wettenberg | Deutschland | Tel. +49 641 98221 0 | Fax +49 641 98221 50 | info@conti.plus
www.conti.plus | Gültig ab 01/2020 | Druckfehler und Irrtümer sowie technische und maßliche Änderungen vorbehalten.

Teilebeschreibung

Nr.	Bezeichnung	Best.Nr.	Stk./ VE
1	Trägereinheit CONBOX inklusive Befestigungsschrauben	0961310	1
2	Abdeckplatte rund CONBOX Piezo-Taster oder Ölhydraulik	0903101	1
3	Abdeckplatte eckig CONBOX Piezo-Taster oder Ölhydraulik	0903181	1
4	Abweisring mechanische Auslösung Ø 50 x Ø 37,5 x 7,5 mm	0590370	1
5	Kolbenkopfstück Ölhydraulik mit Feder, Spindel, Aufnahme und Seegerring	CONZ0900000	1
6	Ölhydraulik mit Isolierstück	0940475	1
7	Druckknopf Ölhydraulik mit Feder und Kappe	CONZ0910000	1
8	Ölhydraulik mit Isolierstück und Druckknopf (vormontiert)	0940485	1
9	Rosette Piezo-Taster Ø 48 mm, Messing verchromt	0326751	1
10	Set Piezo-Taster mit Farbringen (rot/blau), Dichtung und Mutter	0951300	1
11	Magnetventilgehäuse DN15-55 mit Magnetventilkartusche 6 V	0642700	1
12	Wasserstrecke für Ölhydraulik mit Befestigungsschrauben	CONZ0952000	1
13	Magnetventilkartusche 6 V	CONO320000	1
14	Verlängerungssatz 30 mm Befestigungsschrauben Trägereinheit CONBOX	CONO414310	1
15	Verlängerungssatz 30 mm für Ölhydraulik	CONO670000	1
16	Anschlussset Wasserstrecke für Ölhydraulik	CONZ0601000	1
17	Anschlussset für Magnetventilgehäuse DN15-55	CONZ0611000	1
18	Reduzierscheibe Ø 50 x Ø 43,9 x 3 mm für Piezo-Taster	0316710	1
19	Selbstschlussventil ölhydraulisch komplett (vormontiert)	CONZ0960000	1

Für weiteres elektronisches Zubehör siehe Kapitel Elektrokomponenten.

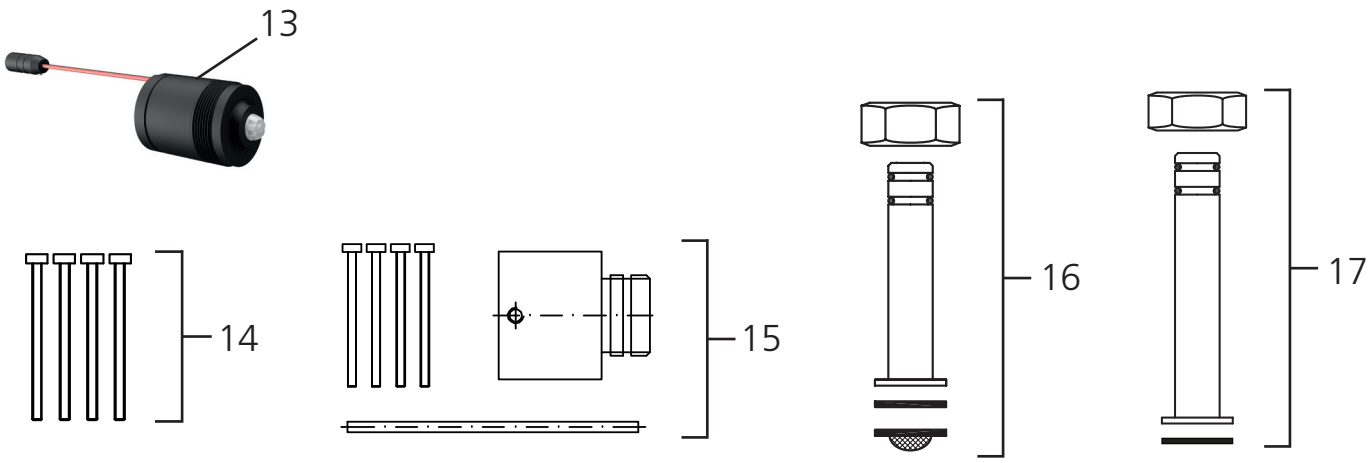

Teiledarstellung

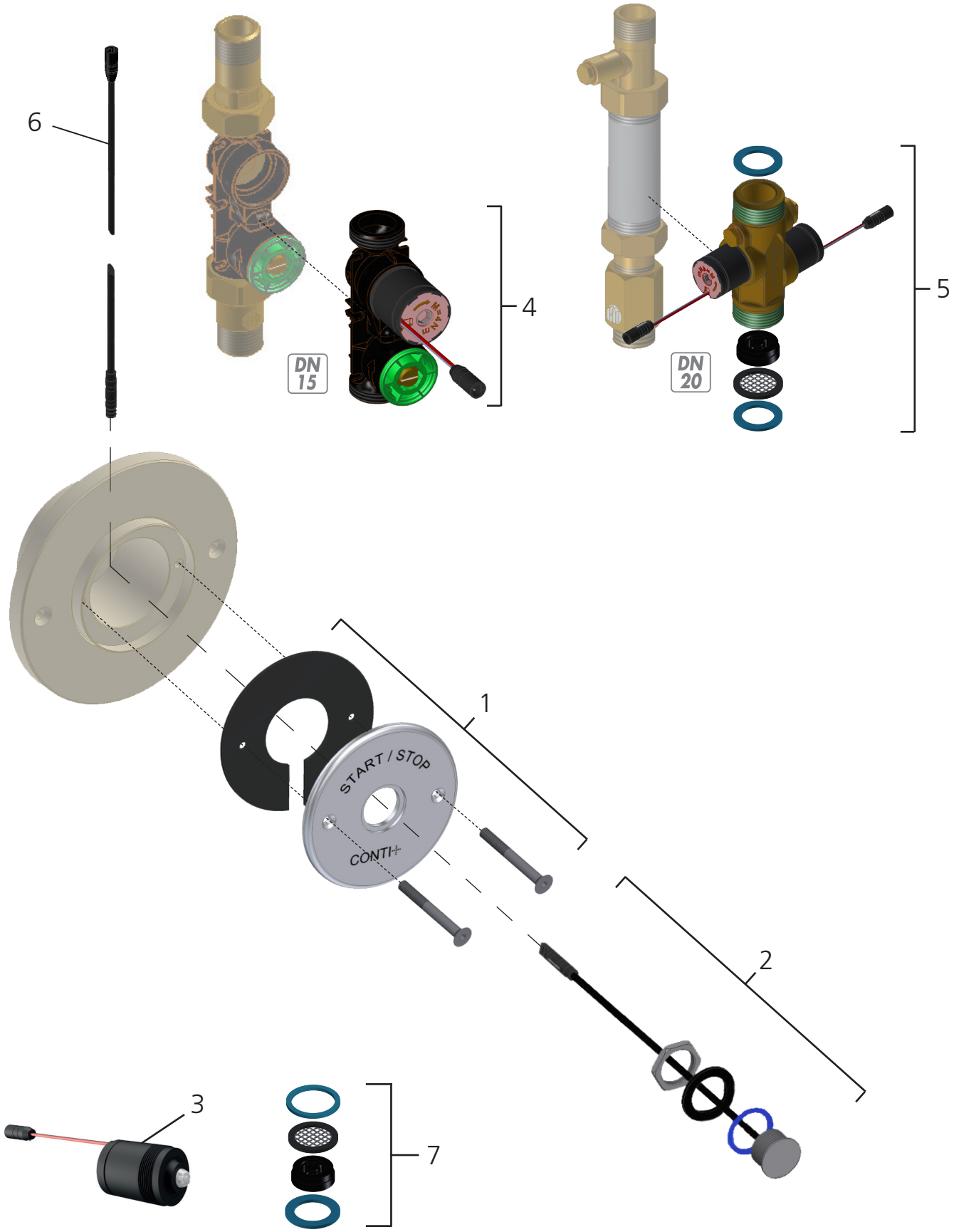

CONTI Sanitärarmaturen GmbH | Hauptstraße 98 | 35435 Wettenberg | Deutschland | Tel. +49 641 98221 0 | Fax +49 641 98221 50 | info@conti.plus
www.conti.plus | Gültig ab 01/2020 | Druckfehler und Irrtümer sowie technische und maßliche Änderungen vorbehalten.

Teilebeschreibung

Nr.	Bezeichnung	Best.Nr.	Stk./ VE
1	Rosette Piezo-Taster Ø 95 mm inklusive Dichtung und Schrauben	CONZ0300000	1
2	Set Piezo-Taster mit Farbringen (rot/blau), Dichtung und Mutter	0951300	1
3	Magnetventilkartusche 6 V	CONO320000	1
4	Magnetventil DN15-93, mit integrierter Vorabsperrung und mit Magnet-ventilkartusche 6 V	0932570	1
5	CONFLOW Wasserstrecke DN20 mit 2 Magnetventil Kartuschen 6 V und Dichtungen	CONZ0950000	1
6	Verlängerung 2-poliger Stecker 3,2 Meter	550.037.32	1
7	Dichtungssatz für Wasserstrecke DN20 mit Wassermengenregler 38 Liter und Sieb	CONZ0520000	1

Für weiteres elektronisches Zubehör siehe Kapitel Elektrokomponenten.

Teiledarstellung

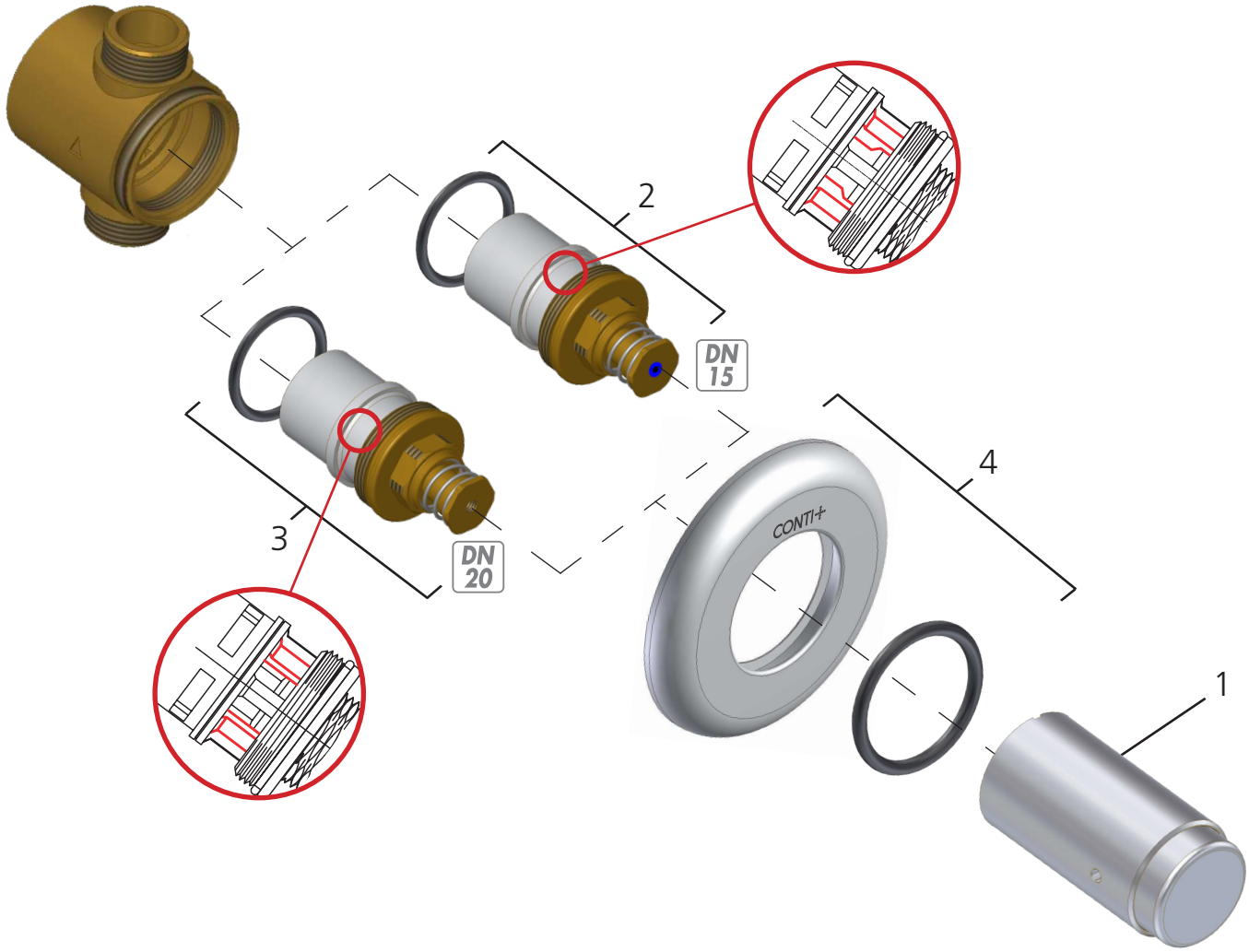

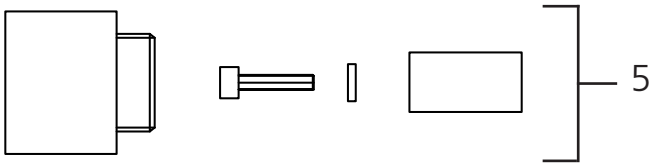

CONTI Sanitärarmaturen GmbH | Hauptstraße 98 | 35435 Wettenberg | Deutschland | Tel. +49 641 98221 0 | Fax +49 641 98221 50 | info@conti.plus
www.conti.plus | Gültig ab 01/2020 | Druckfehler und Irrtümer sowie technische und maßliche Änderungen vorbehalten.

Teilebeschreibung

Nr.	Bezeichnung	Best.Nr.	Stk./ VE
1	Druckknopf Wasserhydraulik	0917000	1
2	Kartusche DN15 inklusive O-Ring	0631311	1
3	Kartusche DN20 inklusive O-Ring	0631351	1
4	Schubrosette Ø 80 mm mit O-Ring	CONZ0641000	1
5	Verlängerungssatz 30 mm Wasserhydraulik	CONO631201	1

Funktionskomponenten
Abdichtung | Befestigung

CONTI Sanitärarmaturen GmbH | Hauptstraße 98 | 35435 Wettenberg | Deutschland | Tel. +49 641 98221 0 | Fax +49 641 98221 50 | info@conti.plus
www.conti.plus | Gültig ab 01/2020 | Druckfehler und Irrtümer sowie technische und maßliche Änderungen vorbehalten.

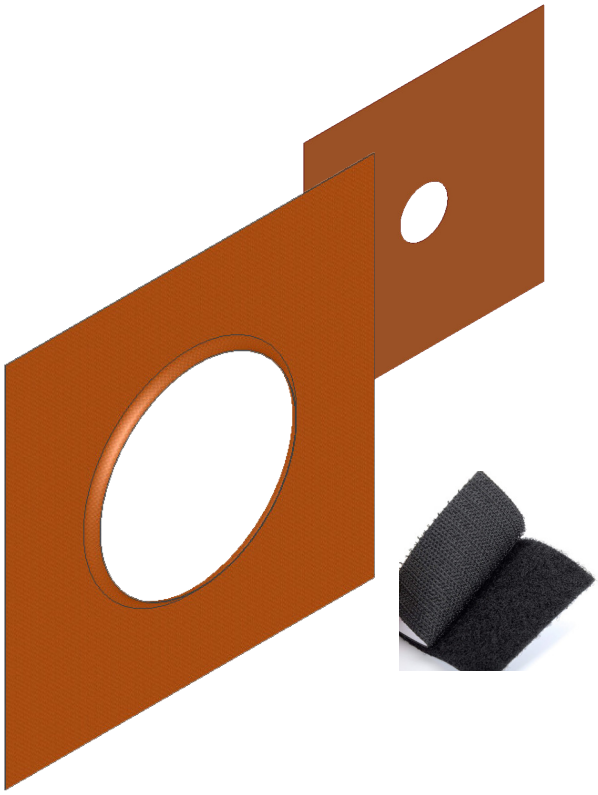

Teiledarstellung

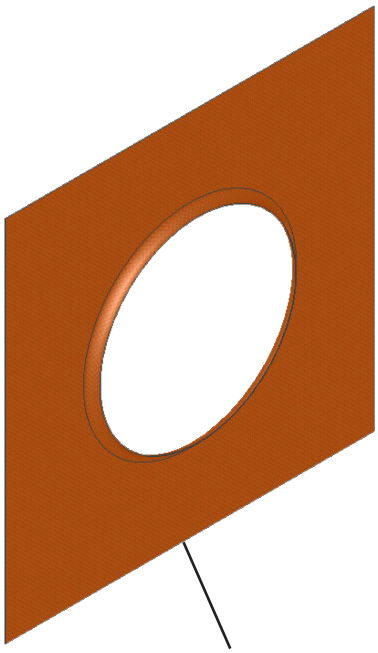

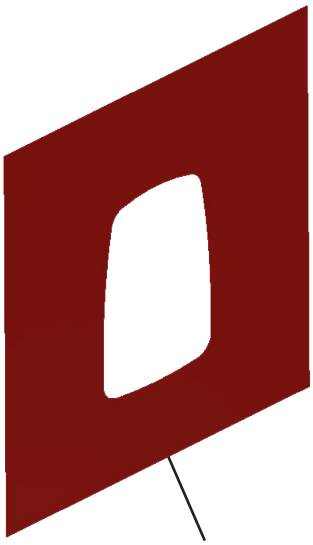

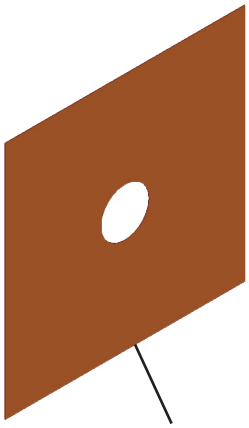

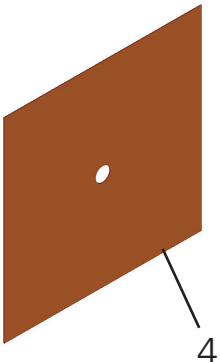

5 | 6

CONTI Sanitärarmaturen GmbH | Hauptstraße 98 | 35435 Wettenberg | Deutschland | Tel. +49 641 98221 0 | Fax +49 641 98221 50 | info@conti.plus
www.conti.plus | Gültig ab 01/2020 | Druckfehler und Irrtümer sowie technische und maßliche Änderungen vorbehalten.

Teilebeschreibung

Nr.	Bezeichnung	Best.Nr.	Stk./ VE
1	Dichtmanschette CONBOX 450 x 450 mm	0612201	1
2	Dichtmanschette CONBOX FIT 400 x 400 mm	0612250	1
3	Dichtmanschette CONBOX MINI 200 x 200 mm	0611910	1
4	Dichtmanschette Wanddurchführung Brauseköpfe 120 x 120 mm	0610291	1
5	Set 10 x Klettverschluss Haft- und Flauschteil (25 x 25 mm)	CONZ0632405	1
6	Set 10 x Klettverschluss Haft- und Flauschteil (50 x 70 mm)	CONZ0632400	1

Elektrokomponenten

CONTI Sanitärarmaturen GmbH | Hauptstraße 98 | 35435 Wettenberg | Deutschland | Tel. +49 641 98221 0 | Fax +49 641 98221 50 | info@conti.plus
www.conti.plus | Gültig ab 01/2020 | Druckfehler und Irrtümer sowie technische und maßliche Änderungen vorbehalten.

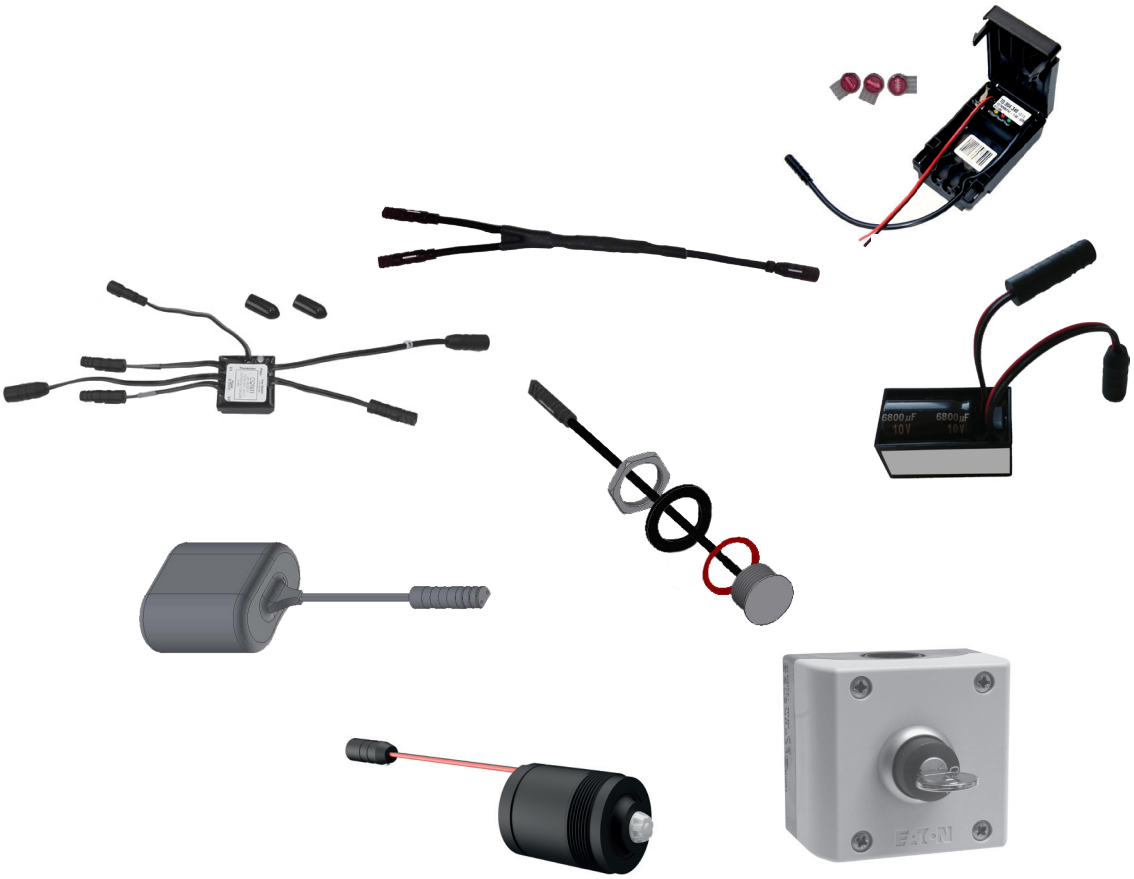
6800µF
10V
6800µF
10V
EATON

Teiledarstellung

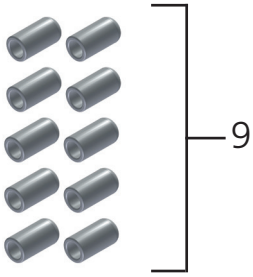

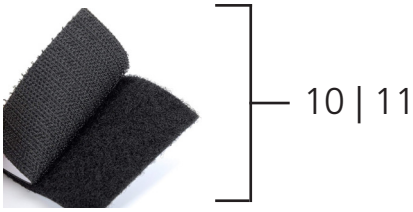

CONTI Sanitärarmaturen GmbH | Hauptstraße 98 | 35435 Wettenberg | Deutschland | Tel. +49 641 98221 0 | Fax +49 641 98221 50 | info@conti.plus
www.conti.plus | Gültig ab 01/2020 | Druckfehler und Irrtümer sowie technische und maßliche Änderungen vorbehalten.

Teilebeschreibung

Nr.	Bezeichnung	Best.Nr.	Stk./ VE
1	Steuerelektronik – thermische Desinfektion (6 Anschlüsse), Batterie, Netz, 6 V	CONO230000	1
2	Steuerelektronik – Reinigungsstopp (6 Anschlüsse), Batterie, Netz, 6 V	0615660	1
3	Steuerelektronik – Hygienespülung extern (6 Anschlüsse), Batterie, Netz, 6 V	CONO230020	1
4	Steuerelektronik – DN20 Therm. Desinf. (6 Anschlüsse), Batterie, Netz, 6 V	0615670	1
5	Steuerelektronik – DN20 (6 Anschlüsse), Batterie, Netz, 6 V	CONO230010	1
6	Steuerelektronik – Basis (3 Anschlüsse), Batterie, Netz, 6 V	0615620	1
7	Steuerelektronik – Thermische Desinfektion (2 Anschlüsse), Bypass, Netz, 12 V	CONO232000	1
8	Y-Stecker bei Ausführung für DN20 thermische Desinfektion	0971860	1
9	Set Endkappen für Steuerelektroniken	CONZ0602000	1
10	Set 10 x Klettverschluss Haft- und Flauschteil (25 x 25 mm)	CONZ0632405	1
11	Set 10 x Klettverschluss Haft- und Flauschteil (50 x 70 mm)	CONZ0632400	1

Teiledarstellung

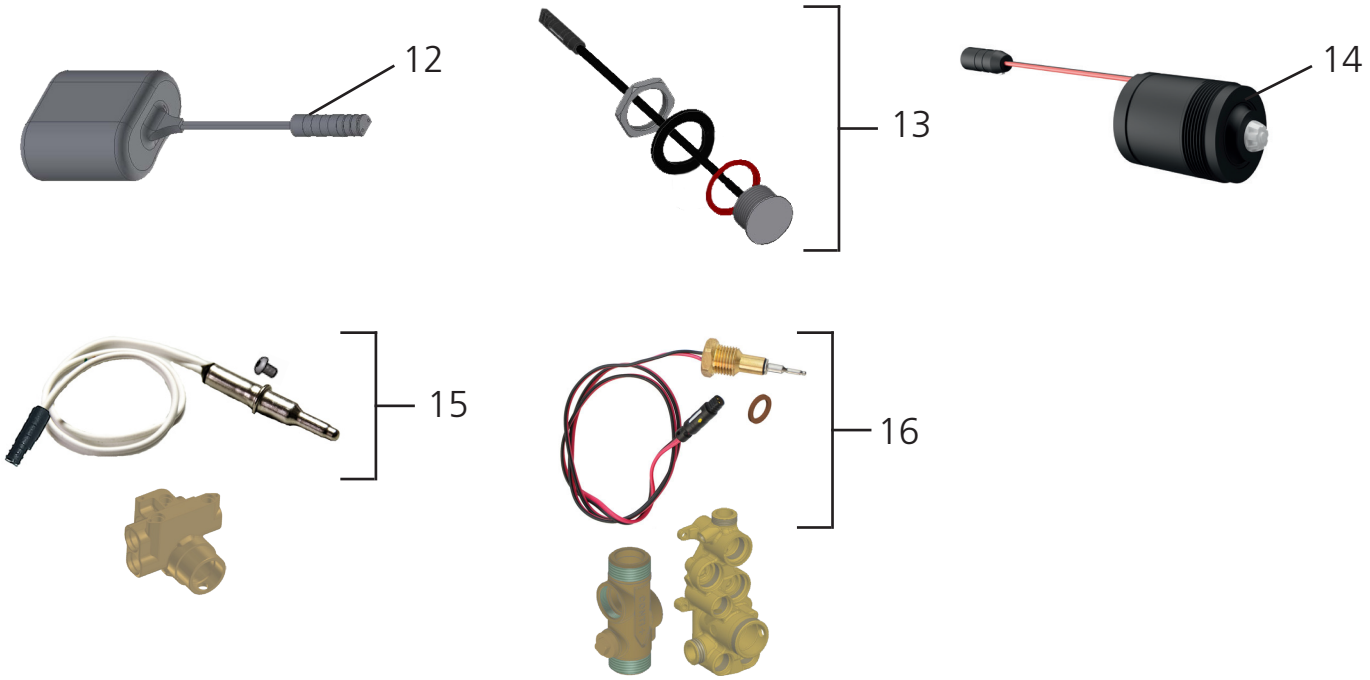

CONTI Sanitärarmaturen GmbH | Hauptstraße 98 | 35435 Wettenberg | Deutschland | Tel. +49 641 98221 0 | Fax +49 641 98221 50 | info@conti.plus
www.conti.plus | Gültig ab 01/2020 | Druckfehler und Irrtümer sowie technische und maßliche Änderungen vorbehalten.

Teilebeschreibung

Nr.	Bezeichnung	Best.Nr.	Stk./ VE
12	Batterie 6 V	CONO560006	1
13	Set Piezo-Taster mit Farbringen (rot/blau), Dichtung und Mutter	0951300	1
14	Magnetventilkartusche 6 V	CONO320000	1
15	Set Temperatur(kontakt)fühler inkl. Befestigungsschraube für CONSMART	CONO410010	1
16	Set Temperatur(tauch)fühler inkl. Kupferdichtung für CONGENIAL und CONFLOW	CONO410000	1

Teiledarstellung

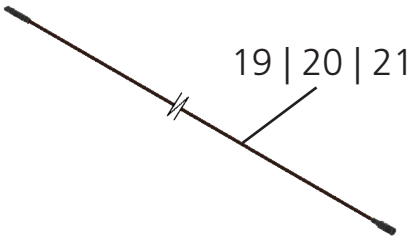

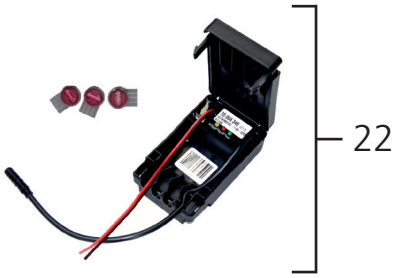

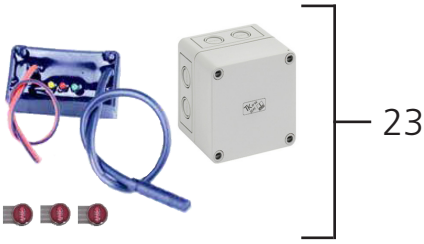

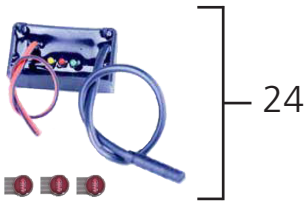

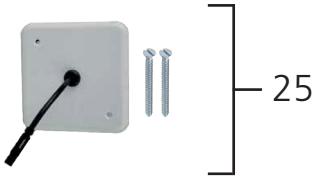

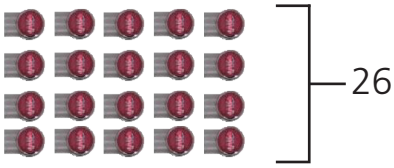

CONTI Sanitärarmaturen GmbH | Hauptstraße 98 | 35435 Wettenberg | Deutschland | Tel. +49 641 98221 0 | Fax +49 641 98221 50 | info@conti.plus
www.conti.plus | Gültig ab 01/2020 | Druckfehler und Irrtümer sowie technische und maßliche Änderungen vorbehalten.

Teilebeschreibung

Nr.	Bezeichnung	Best.Nr.	Stk./ VE
17	Transverter 12-28 VAC/DC / 6 VDC	CONO250000	1
18	Konverter für Magnetventilkartusche 24 VDC / 6 VDC	0632562	1
19	Verlängerung 2-poliger Stecker 0,3 Meter	550.037.03	1
20	Verlängerung 2-poliger Stecker 1 Meter	550.037.12	1
21	Verlängerung 2-poliger Stecker 3,2 Meter	550.037.32	1
22	CNX Converter für Duschen und Urinale	CONO210000	1
23	CNX Converter Aufputzvariante für Waschtischarmaturen	CONO215275	1
24	CNX Converter inkl. 3 Einzeladerverbinder nur für AP- und UP-Dosen	CONZ0603000	1
25	Deckel für CNX Converter-Unterputzvariante inkl. Schrauben und Kabel	CONZ0550030	1
26	Set Einzeladerverbinder (20 Stk.)	CONZ0649520	1
27	Schlüsselschalter tastend für CNX/KNX, potenzialfreier Eingang	CONO330000	1
28	Schlüsselschalter rastend für Netzvarianten	CONO330010	1

Brauseköpfe | Handbrausen

CONTI Sanitärarmaturen GmbH | Hauptstraße 98 | 35435 Wettenberg | Deutschland | Tel. +49 641 98221 0 | Fax +49 641 98221 50 | info@conti.plus
www.conti.plus | Gültig ab 01/2020 | Druckfehler und Irrtümer sowie technische und maßliche Änderungen vorbehalten.

Teiledarstellung

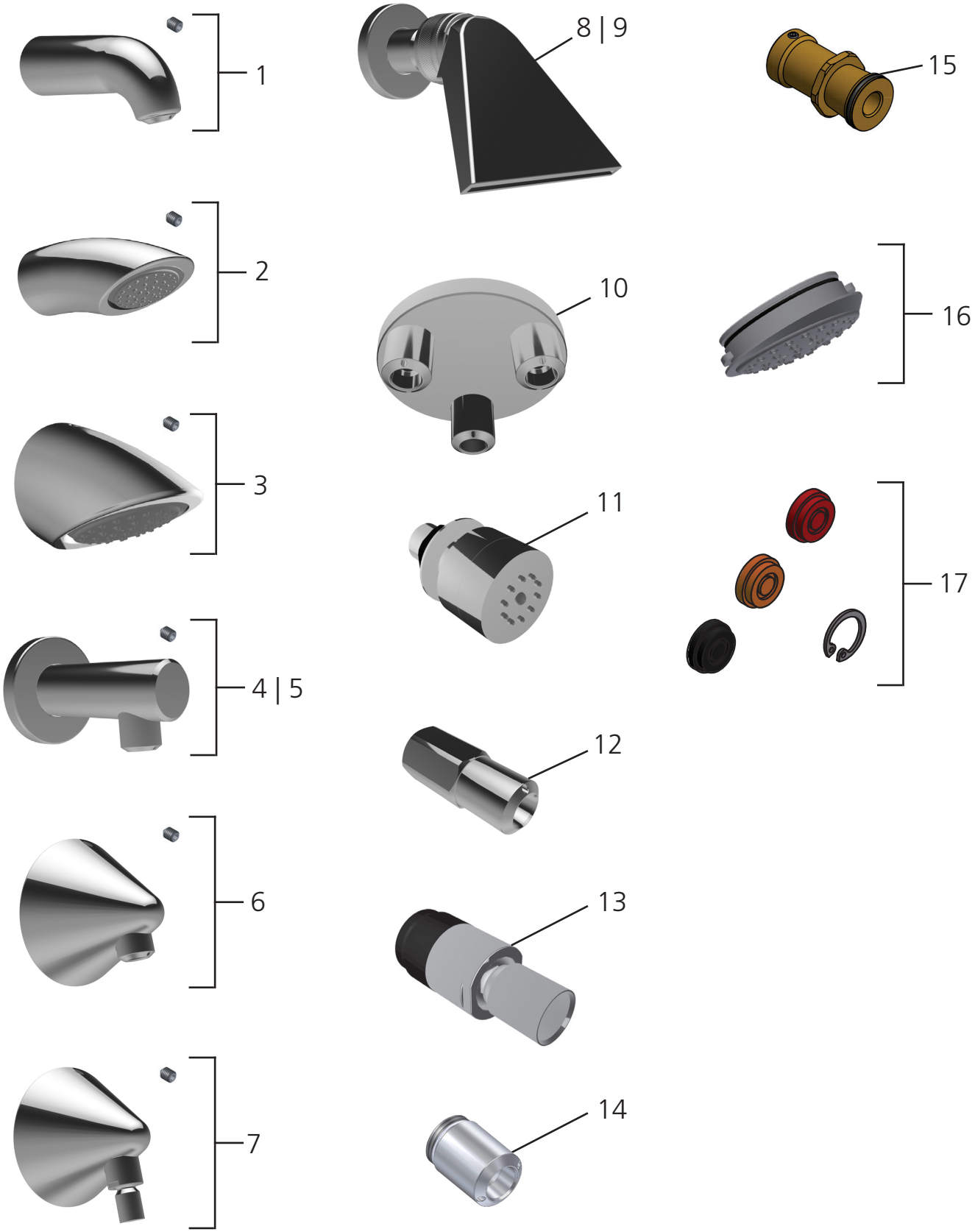

CONTI Sanitärarmaturen GmbH | Hauptstraße 98 | 35435 Wettenberg | Deutschland | Tel. +49 641 98221 0 | Fax +49 641 98221 50 | info@conti.plus
www.conti.plus | Gültig ab 01/2020 | Druckfehler und Irrtümer sowie technische und maßliche Änderungen vorbehalten.

Teilebeschreibung

Nr.	Bezeichnung	Best.Nr.	Stk./ VE
1	CONHEAD Düsenbrausekopf GOLF für Duschelemente, DN15 (verchromt)	CONO010010	1
2	CONHEAD Regenbrausekopf RAIN2 für Duschelemente, DN15 (verchromt)	CONO020010	1
3	CONHEAD Regenbrausekopf SHORTY für Duschelemente, DN15 (verchromt)	CONO030010	1
4	CONHEAD Düsenbrausekopf CITY für Duschelemente, DN15 (verchromt)	CONO050010	1
5	CONHEAD Düsenbrausekopf CITY für Duschelemente, DN15 (Edelstahl)	CONO051010	1
6	CONHEAD Düsenbrausekopf VESUV für Duschelemente, DN15 (verchromt)	CONO060010	1
7	CONHEAD Düsenbrausekopf VESUV für Duschelemente mit verstellbarem Strahlneigungswinkel, DN15 (verchromt)	CONO061010	1
8	CONHEAD Schwallbrausekopf DN15 (verchromt)	CONO070000	1
9	CONHEAD Schwallbrausekopf DN20 (verchromt)	CONO070001	1
10	CONWELL Mehrlochdüsenbrausekopf MAXI DN20 (verchromt)	CONH03130000003	1
11	CONWELL Seitenbrausekopf DN15 (verchromt)	CONH02130000000	1
12	CONWELL Düsenbrausekopf MINI DN15 (verchromt)	CONH03130000001	1
13	CONWELL Kugeldüse DN15 für GOLF, CITY, VESUV, MINI, MAXI	CONO091000	1
14	Düse für Brauseköpfe GOLF, CITY, VESUV, MAXI, MINI	0910150	1
15	Adapter Steckanschluss für Brauseköpfe GOLF und RAIN2, DN15	CONO094000	1
16	Brauseboden inkl. O-Ring für Brauseköpfe SHORTY und RAIN2	CONZ0601761	1
17	Wassermengenregler Set Brausekopf (6, 9, 12 Liter)	CONZ0690000	1

Teiledarstellung

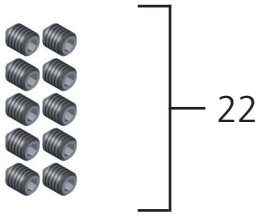

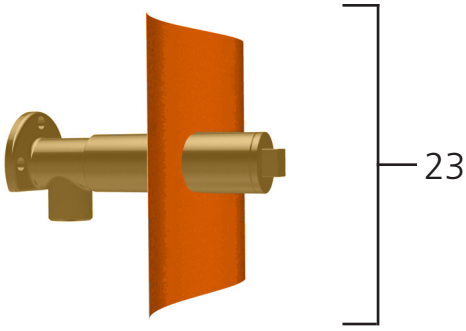

CONTI Sanitärarmaturen GmbH | Hauptstraße 98 | 35435 Wettenberg | Deutschland | Tel. +49 641 98221 0 | Fax +49 641 98221 50 | info@conti.plus
www.conti.plus | Gültig ab 01/2020 | Druckfehler und Irrtümer sowie technische und maßliche Änderungen vorbehalten.

Teilebeschreibung

Nr.	Bezeichnung	Best.Nr.	Stk./ VE
18	Handbrause CONHEAD 90 Antikalk	0625351	1
19	Brausestange mit BK-Halter 1000	0605550	1
20	PVC-Brauseschlauch silber 1,75	0605341	1
21	Wandanschlussbogen Handbrause	CONO092000	1
22	Madenschraubenset M6 für Brauseköpfe	CONZ0410000	1
23	Wanddurchführung für Brauseköpfe mit Dichtmanschette	CONO090000	1
24	Montageset zur Wartung und Montage von CONTI+ Armaturen	CONO690300	1

Verlässlich & Innovativ

Seit über 45 Jahren steht die Marke CONTI+ für flexible und ganzheitliche Duschraum- und Waschraumlösungen für den öffentlichen, halböffentlichen und gewerblichen Bereich sowie im Gesundheitssektor.

Innovative Technologie und hochwertige Materialien bilden die Basis für verlässliche Qualität. Aufgrund eines breiten Produktportfolios und jahrelanger Erfahrung in der Sonderanfertigung ist die Marke CONTI+ Planern und Architekten als professioneller Partner bekannt. Bis ins Detail werden smarte und individuelle Lösungen für verschiedenste Einrichtungen und Verwendungen angepasst. Zur Auswahl stehen Dusch- und Waschtischarmaturen als Aufputz- und Unterputzlösungen in unterschiedlichen Farben und Oberflächen. Bei der Entwicklung aller Produkte stehen Nachhaltigkeit, Hygiene und Sicherheit im Vordergrund.

Die Marke CONTI+ überzeugt mit verlässlicher Qualität und innovativer Technologie, basierend auf über 45 Jahren Erfahrung in Deutschland.

CONTI Sanitärarmaturen GmbH
Hauptstraße 98
35435 Wettenberg | Deutschland
Tel. +49 641 98221 0
Fax. +49 641 98221 50
info@conti.plus
www.conti.plus

Member of Fortuna Group

01/2020 | CONVKF1016DE
Druckfehler und Irrtümer sowie technische und maßliche Änderungen vorbehalten.
Unsere allgemeinen Geschäftsbedingungen finden Sie unter www.conti.plus – Impressum / AGB